GY STECHWERKZEUGE

GROSSE AUSWAHL AN HALTERN UND SCHNEIDPLATTEN FÜR UNTERSCHIEDLICHSTE EIN- UND ABSTECHANWENDUNGEN

DIAEDGE

MITSUBISHI MATERIALS

INHALT

TRIFORCE-SYSTEM	3
INNOVATIVES SCHNEIDPLATTEN-DESIGN	4
VIELFÄLTIGE WSP-AUSWAHL	
Abstechen / Einstechen / zum multifunktionalen Einstechen / Kopieren und Freistechen	5
Eine Vielzahl an Schwertern und Haltern mit unterschiedlichen Schaftgrößen möglich	6
Große Auswahl an Haltern und Schneidplatten für unterschiedlichste Ein- und Abstechanwendungen	8
Monoblock-Halter zum Außeneinstechen und für Langdrehautomaten	9
Innovative WSP Klemmung für Langdrehautomaten sorgt für zuverlässige Stechoperationen	10
Eigenschaften der hochstabilen Werkzeughalter für Langdrehautomaten	11
Neue Produktlinie	12
Schnittleistung an Langdrehautomaten	13
HALTERAUSWAHL	
Auswählen der Anwendung / Schneidplatte / modularen Halter / modulares Schwert	16
IDENTIFIKATION	
Schneidplatte / PCBN WSP / modulares Schwert / Monoblock-Halter / modularer Halter	18
GY SERIE – SCHNITTMODUS-ÜBERSICHT	
Zum Außeneinstechen / externes Freidrehen / Axialeinstechen / Inneneinstechen	22
SCHNEIDSTOFFSORTEN	
BC8110 / MP9015 / MP9025 / MY5015 / NX2525 / RT9010 / VP10RT / VP20RT	24
WSP-ROHLINGE FÜR SPEZIFISCHE ANWENDUNGEN	25
RT9010 / RT9020	
ERSATZTEILE	25
STECHPLATTEN (EINSEITIG)	26
STECHPLATTEN	27
GY SERIE – PRODUKTTABELLEN	
Externe Bearbeitung an Langdrehautomaten	31
MONOBLOCK	
Außeneinstechen	36
GY SERIE – PRODUKTTABELLEN	
Außeneinstechen – 00° Ausführung	37
Außeneinstechen – 90° Ausführung	44
Externes Freidrehen – 50° Ausführung	46
Axialeinstechen – 00° Ausführung	47
Axialeinstechen – 90° Ausführung	60
Inneneinstechen – 90° Ausführung	64
SCHNITTDATENEMPFEHLUNGEN	
Außenbearbeitung	67
Externe Bearbeitung an Langdrehautomaten	68
EMPFOHLENE VORSCHÜBE	
Schnittbedingungen (Außenbearbeitung)	69
Begrenzung der maximalen Schnitttiefe (Außenbearbeitung)	72
SCHNITTDATENEMPFEHLUNGEN	
Externes Freistechen	72
EMPFOHLENE VORSCHÜBE	
Abstand des Werkstücks zum Einstich	73
WERKZEUGAUSWAHL	
Hinweise zur Auswahl der Werkzeughalter und zum Einsetzen des Werkzeuges	74
BEARBEITUNGSEMPFEHLUNGEN	
Hinweise zum Abstechen und zur multifunktionalen Bearbeitung	76
SCHNITTDATENEMPFEHLUNGEN	
Für Axialeinstechen	80
WERKZEUGAUSWAHL	
Hinweise zur Auswahl des Werkzeughalters und zum Einsetzen des Werkzeuges	82
BEARBEITUNGSEMPFEHLUNGEN	
Hinweise für Axialeinstechen 1+2	84
SCHNITTDATENEMPFEHLUNGEN	
Innenbearbeitung	88
WERKZEUGAUSWAHL	
Hinweise zur Auswahl der Werkzeughalter und zum Einsetzen des Werkzeuges	90
BEARBEITUNGSEMPFEHLUNGEN	
Hinweise für multifunktionale Bearbeitung	91
REFERENZDATEN	93

TRIFORCE-SYSTEM
FÜR HÖHERE STABILITÄT UND LEISTUNG!

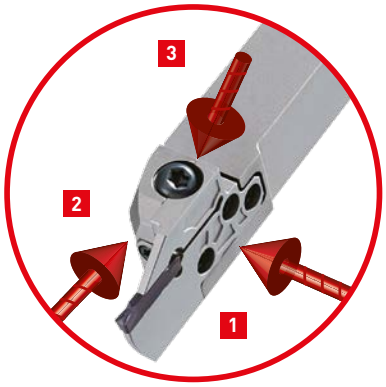

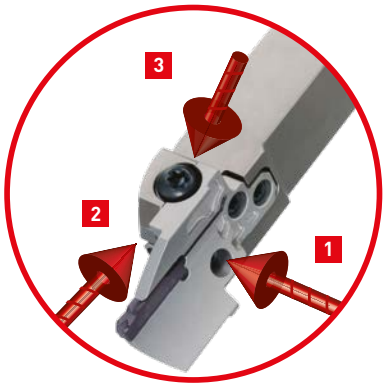

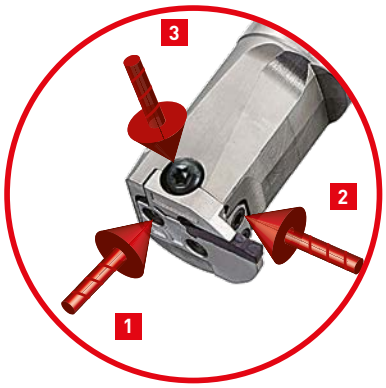

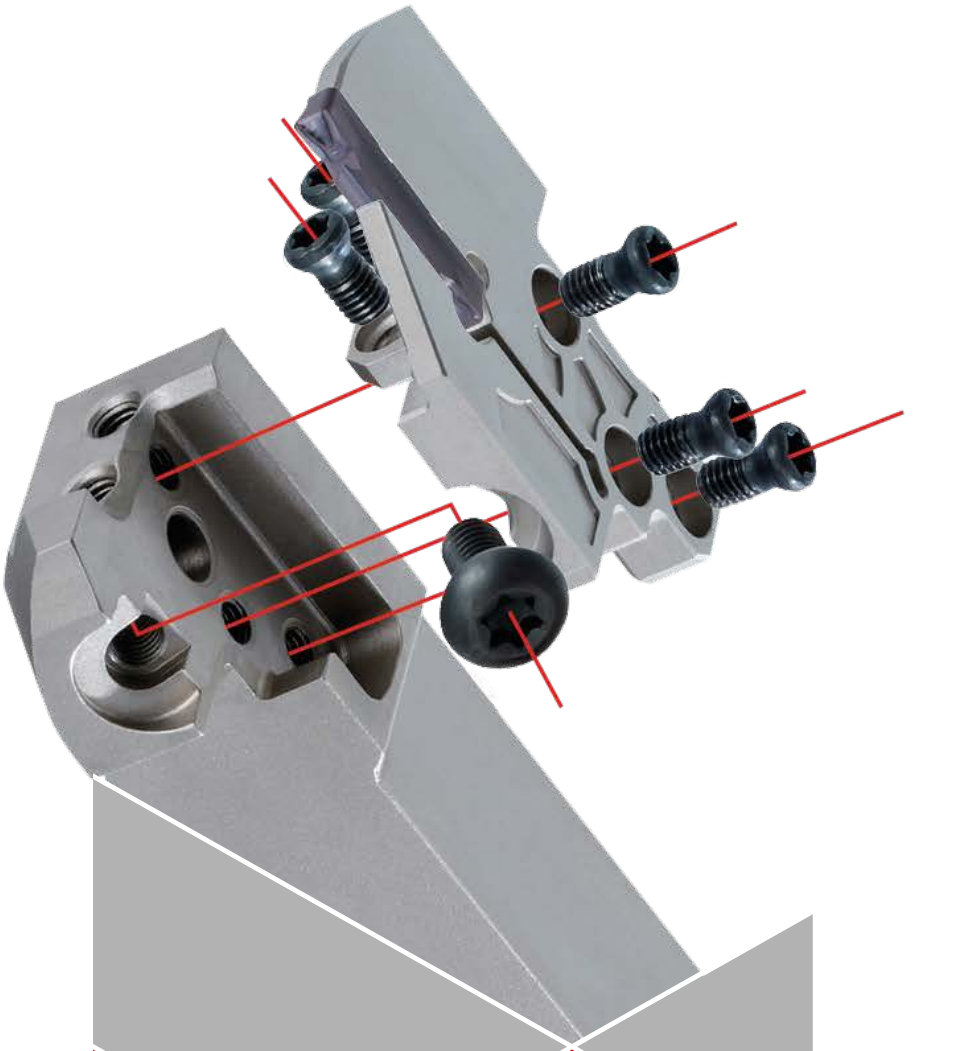

Mitsubishi Materials hat ein einzigartiges modulares Schwertsystem entwickelt.

Das TRIFORCE-Stechsystem sorgt für die sichere Befestigung des Schwertes in drei Richtungen (seitlich, vorne und oben), sodass das Einstechen mit der erforderlichen Stabilität erfolgt.

GY SERIE

INNOVATIVES SCHNEIDPLATTEN-DESIGN WEGWEISEND FÜR ALLE EIN- UND ABSTECHANWENDUNGEN

AUSSERORDENTLICH ZUVERLÄSSIGE WSP-KLEMMUNG

Sicherheitskeile verhindern ein Verschieben der WSP.

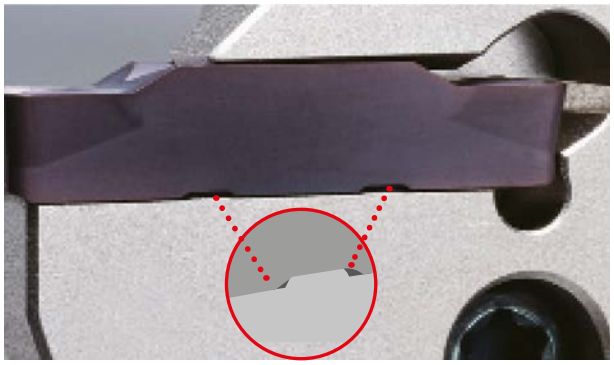

Konvexe Geometrie für eine besonders präzise Klemmung.

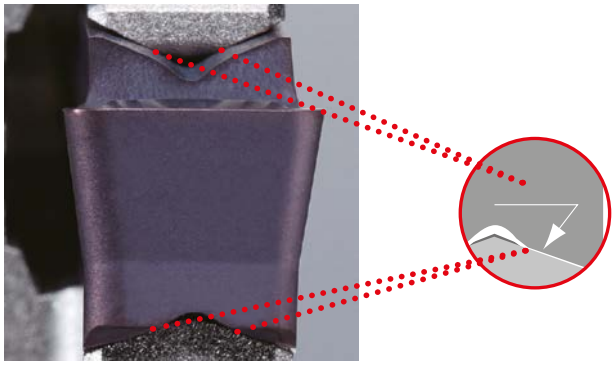

VERGLEICH DER OBERFLÄCHENGÜTEN

Das GY Stechsystem ermöglicht eine stabile Bearbeitung in Schnittbedingungen, die bei einem herkömmlichen modularen Werkzeug zu Vibrationen geführt haben.

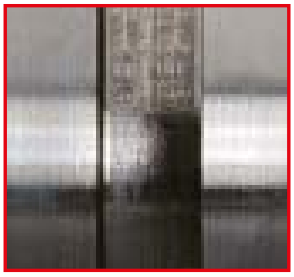

GY

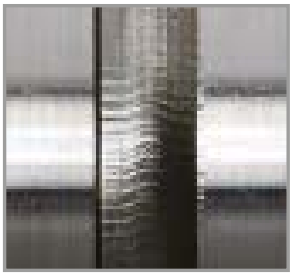

Herkömmlicher modularer Typ

Material	SCM440
WSP-Stechbreite (mm)	5
Vc (m/min)	150
f (mm/U)	0.2
ap (mm)	23

VERGLEICH DER STABILITÄT

Das Stechsystem überzeugt durch eine Werkzeugstabilität, die der eines Monoblock Einstechwerkzeugs in nichts nachsteht.

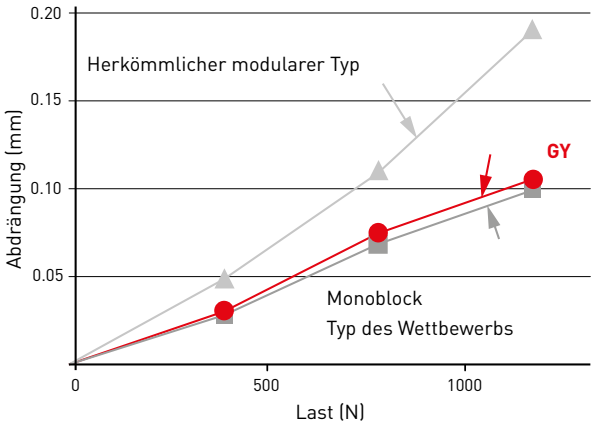

Modulares System mit 5 mm Stechbreite.

GY SERIE

VIELFÄLTIGE WSP-AUSWAHL

ABSTECHEN

GU-Spanbrecher (Für lang-spanende Stähle)

GS-Spanbrecher (Geringer Vorschub)

GM-Spanbrecher (Mittlerer Vorschub)

R/L05-GM-Spanbrecher (Mittlerer Vorschub)

R08-GS-Spanbrecher (Geringer Vorschub)

R15-GS-Spanbrecher (Geringer Vorschub)

GL Spanbrecher (Für Aluminium-legierungen)

EINSTECHEN

GU-Spanbrecher (Für lang-spanende Stähle)

GS-Spanbrecher (Geringer Vorschub)

GM-Spanbrecher (Mittlerer Vorschub)

GFGS (Für gehärtete Werkstoffe)

GL Spanbrecher (Für Aluminium-legierungen)

ZUM MULTIFUNKTIONALEN EINSTECHEN

MF-Spanbrecher (Schlichten)

MS-Spanbrecher (Geringer Vorschub)

MM-Spanbrecher (Mittlerer Vorschub)

KOPIEREN / FREISTECHEN

BM-Spanbrecher (Mittlerer Vorschub)

Spanbrecher	RT9010	RT9020	VP10RT	VP20RT	MY5015	NX2525	BC8110	NEW MP9015	NEW MP9025
GU-Spanbrecher			✓	✓		✓			
GS-Spanbrecher	✓	✓	✓	✓		✓			
GM-Spanbrecher			✓	✓	✓	✓		✓	✓
GL-Spanbrecher	✓								
MF-Spanbrecher	✓		✓	✓		✓			
MS-Spanbrecher			✓	✓	✓	✓			
MM-Spanbrecher			✓	✓	✓	✓		✓	✓
BM-Spanbrecher			✓	✓	✓	✓		✓	✓
Rohling	✓	✓				✓			
GFGS Verfasung (PCBN)							✓		

GY SERIE

EINE VIELZAHL AN SCHWERTERN UND HALTERN MIT UNTERSCHIEDLICHEN SCHAFTGRÖSSEN MÖGLICH

MODULARER HALTER ZUM INNENEINSTECHEN

Bedienerfreundliches modulares Stechsystem für flexibles Werkzeugmanagement bei gleichzeitigem Erhalt einer Gesamtstabilität, die der eines Monoblock-Halters vergleichbar ist.

Modulares Schwert zum Externen / Internen Radial- /Axialeinstechen

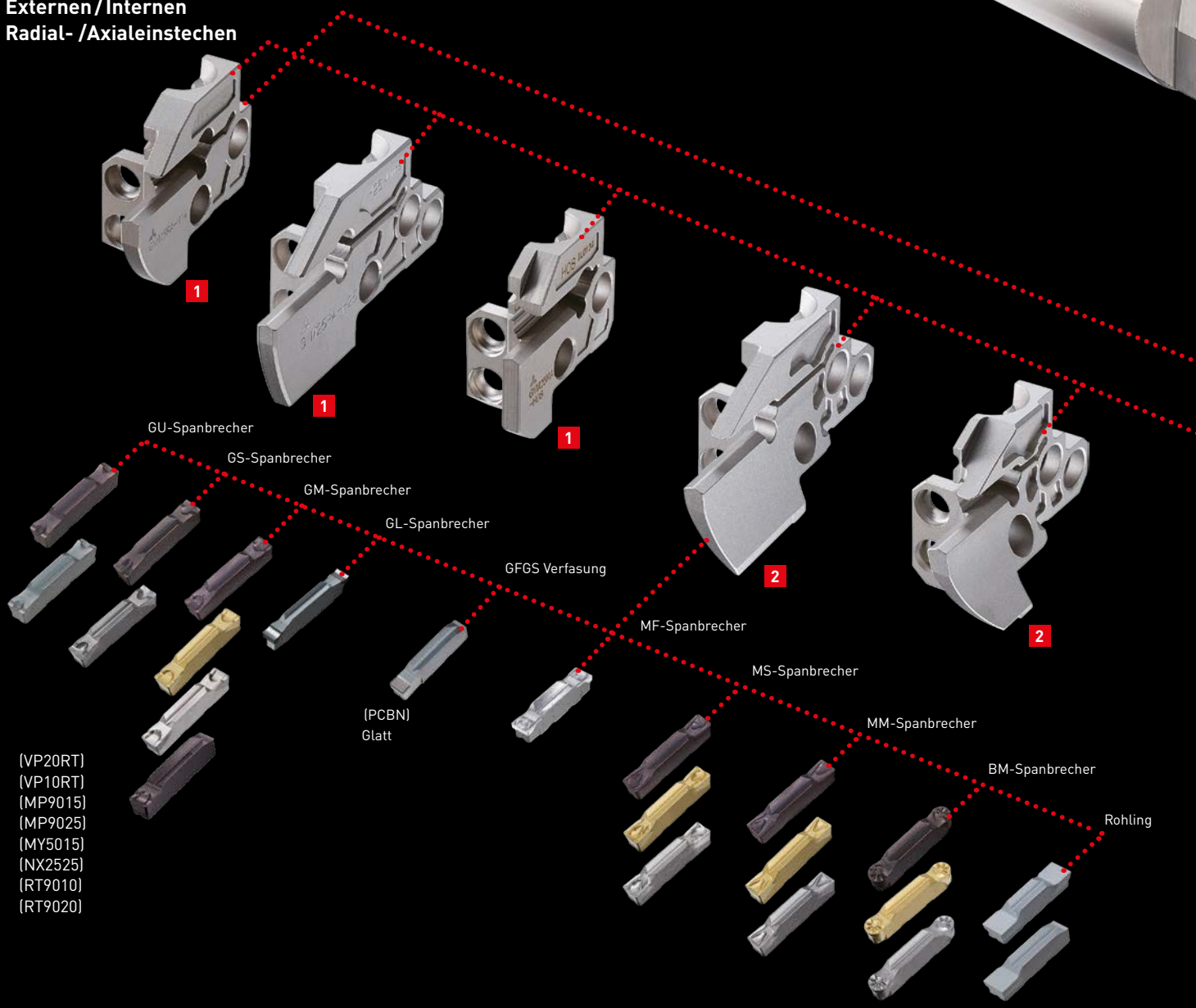

MODULARER HALTER ZUM AUSSEN-/AXIALEINSTECHEN

Ein breites Angebot an Produkten mit verschiedenen Kombinationsmöglichkeiten, um nahezu alle Ein- und Abstechanwendungen abdecken zu können.

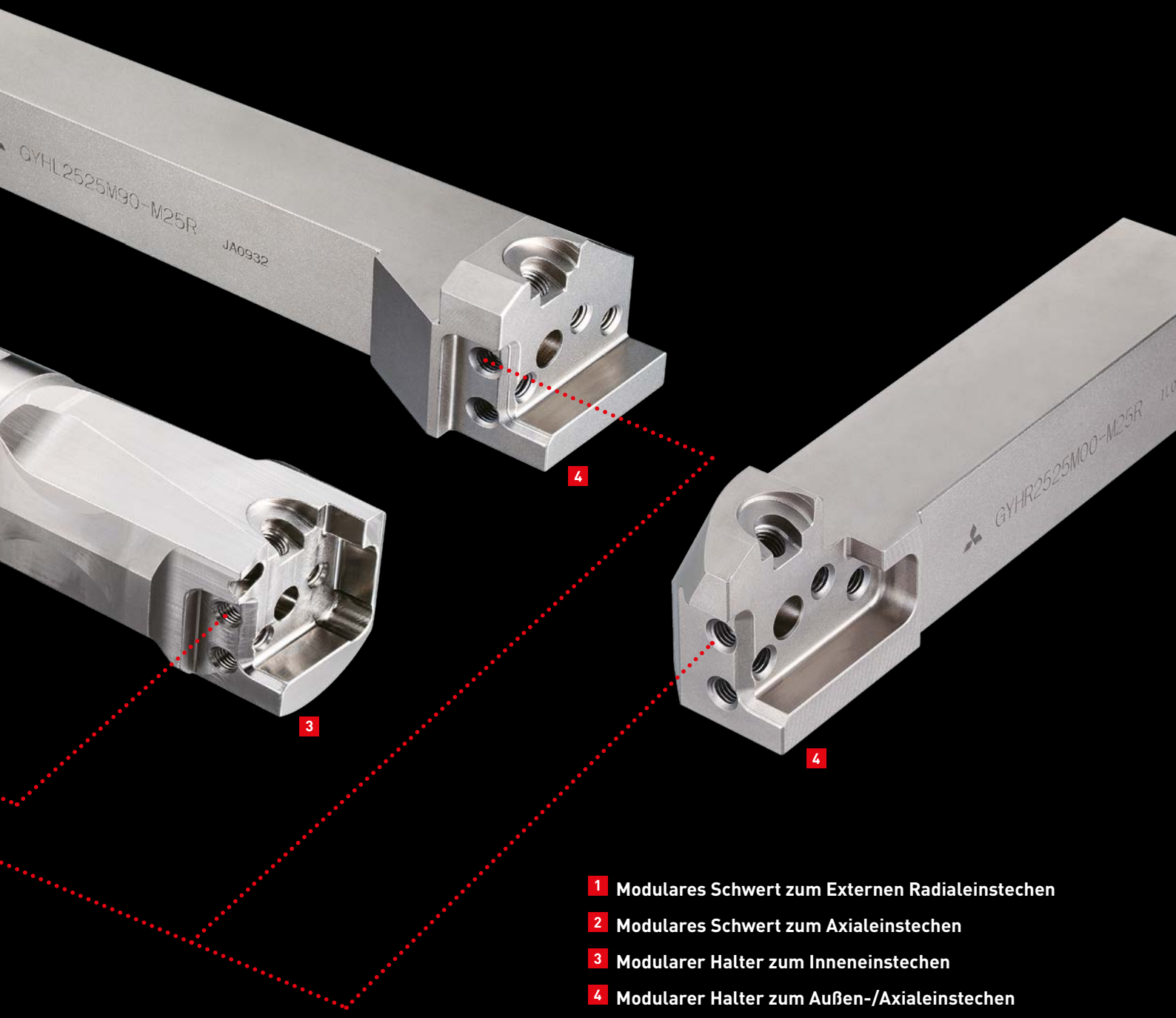

1 Modulares Schwert zum Externen Radialeinstechen
2 Modulares Schwert zum Axialeinstechen
3 Modularer Halter zum Inneneinstechen
4 Modularer Halter zum Außen-/Axialeinstechen

EIN BREITES ANGEBOT AN PRODUKTEN MIT VERSCHIEDENEN KOMBINATIONSMÖGLICHKEITEN, UM NAHEZU ALLE EIN- UND ABSTECH-ANWENDUNGEN ABDECKEN ZU KÖNNEN.

GY SERIE

GROSSE AUSWAHL AN HALTERN UND SCHNEIDPLATTEN FÜR UNTERSCHIEDLICHSTE EIN- UND ABSTECHANWENDUNGEN

AUSSEN • AXIAL STECHHALTER

Eine Vielzahl an Schwertern und Haltern mit unterschiedlichen Schaftgrößen erhältlich.

NEW
⌀ 10 mm
⌀ 12 mm
⌀ 16 mm
⌀ 20 mm

⌀ 20 mm
⌀ 25 mm
⌀ 25 x 32 mm
⌀ 32 mm

⌀ 16 mm

⌀ 20 mm

⌀ 25 mm

⌀ 25 x 32 mm
⌀ 32 mm

Monoblock-Ausführung

Modulare Ausführung

In einer Vielzahl an Ausführungen für unterschiedlichste axiale Stechtiefen und Durchmesser lieferbar.

Verschiedene Haltergrößen für entsprechende modulare Schwerter.

Außen

Axial

INNENEINSTECHHALTER

Große Auswahl an Haltern ab einem Bearbeitungsdurchmesser von Ø25 mm lieferbar.

Kurze Schaftausführung als Lagerstandard lieferbar.

Monoblock-Ausführung

Min.Durchmesser
Ø25, Ø32

Modulare Ausführung

Min. Durchmesser
Ø40, Ø50,
Ø60, Ø70

Monoblock-Ausführung

Kurz

Standard

Modulare Ausführung

Kurz

Standard

GY SERIE

MONOBLOCK-HALTER ZUM AUSSENEINSTECHEN UND FÜR LANGDREHAUTOMATEN

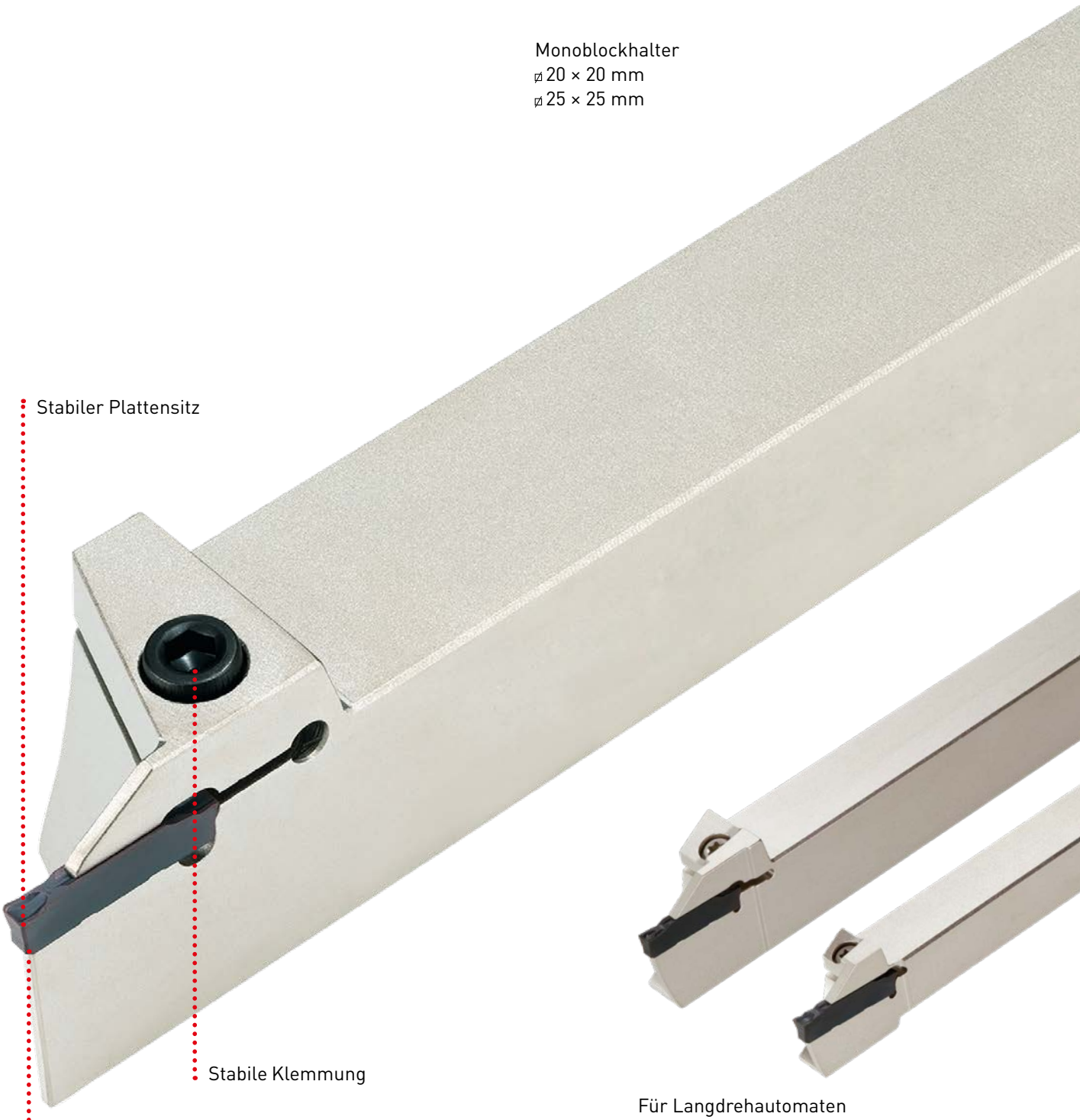

GY SERIE

INNOVATIVE WSP-KLEMMUNG FÜR LANGDREHAUTOMATEN SORGT FÜR ZUVERLÄSSIGE STECHOPERATIONEN

SEHR STABILE WSP-KLEMMUNG

Die Sicherheitskeile verhindern ein Verschieben der WSP.

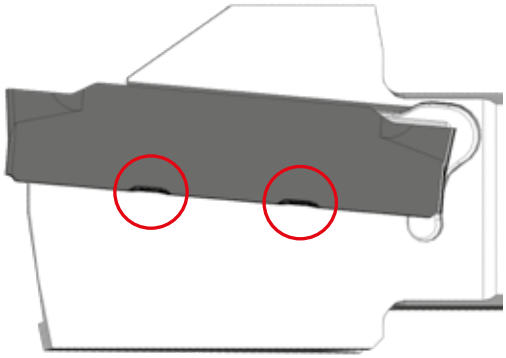

Die konvexförmige Auflagefläche sichert eine hochpräzise WSP-Klemmung.

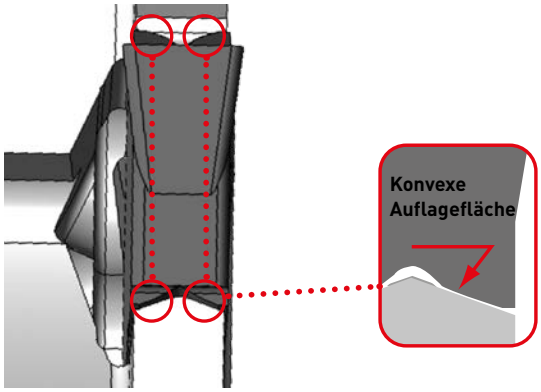

MONOBLOCKHALTER FÜR LANGDREHAUTOMATEN

Die neue Geometrie mit erhöhter Steifigkeit reduziert Vibrationen und Maßschwankungen und verhindert allgemeine Probleme beim Abstechen.

ÜBERHANGLÄNGE KOMPATIBEL ZU LANGDREHAUTOMATEN

Das Kopfmaß des Halters entspricht dem maximalen Durchmesser für Langdrehautomaten und CNC-Drehmaschinen.

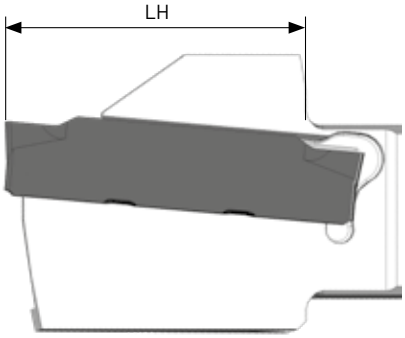

GY SERIE

EIGENSCHAFTEN DER HOCHSTABILEN WERKZEUGHALTER FÜR LANGDREHAUTOMATEN

HOCHSTABILE SPANNFINGERKLEMMUNG

Die hochstabile Spannfingerklemmung verhindert Vibrationen und Rattermarken.

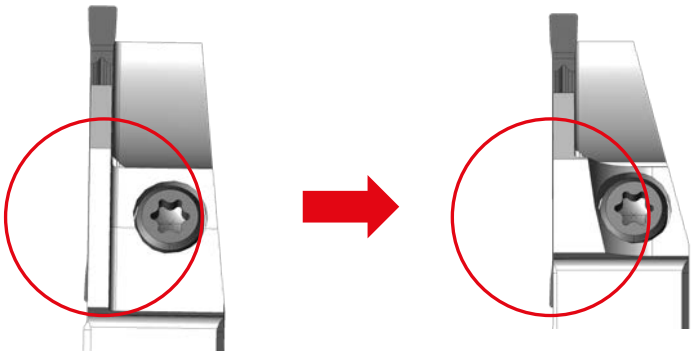

AUSGEPRÄGTE UND DICKERE HALTERGRUNDFLÄCHE

Halterabdrängungen durch Schnittkräfte wurden weitestgehend reduziert.

Simulationsanalyse
Abdrängungswert: 0.044 mm

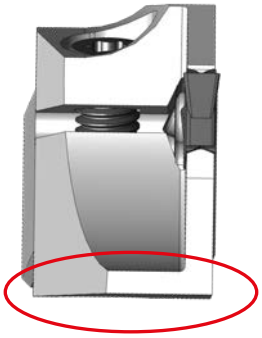

Simulationsanalyse
Abdrängungswert: 0.013 mm

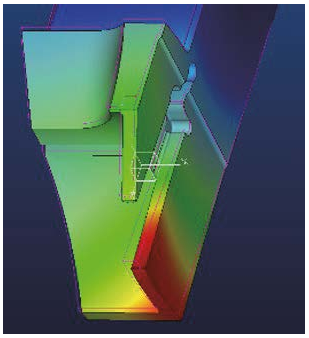

Simulationsanalyse

VERSTÄRKTE WSP KLEMMUNG

Die Grundfläche am Plattensitz wurde vergrößert, um Deformationen zu reduzieren.

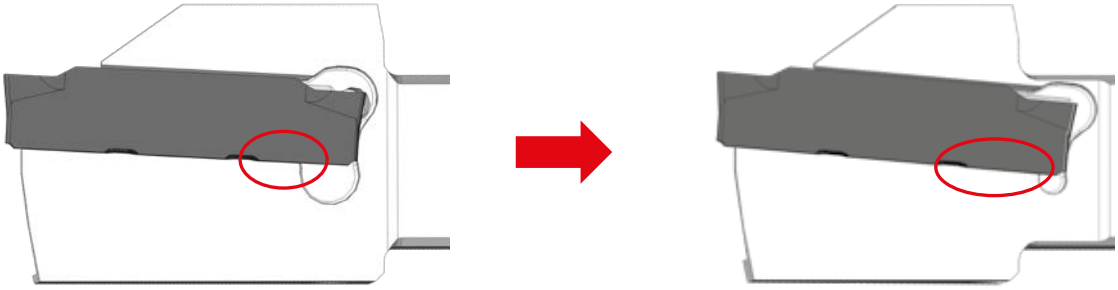

GY SERIE

NEUE PRODUKTLINIE

NIEDRIGE SCHNITTKRAFT / SPANBRECHER FÜR LANGSAME VORSCHÜBE

GS Spanbrecher mit 8° und 15° Anstellwinkeln

Duch Verbesserung der Maßhaltigkeit wurde die Butzenbildung reduziert und eine hohe Oberflächengüte erzielt.

SCHNITTLEISTUNG

Vergleich beim Abstechen und Butzenbildung am Werkstück

Abstechen ohne Butzenbildung

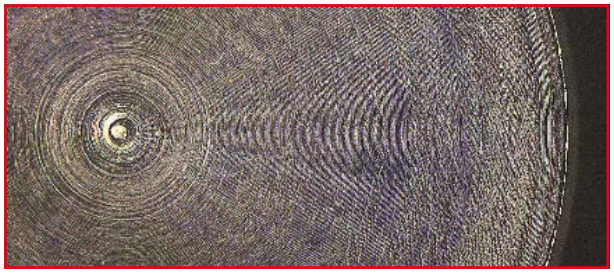

GY
GS Spanbrecher

Butzenbildung im Zentrum: Ø 0.49 mm, Rz: 0.009 mm

Butzenbildung beim Abstechen

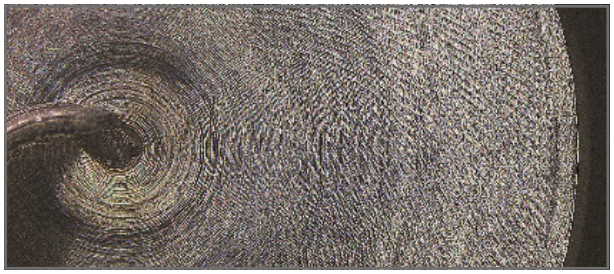

Herkömmlich A

Butzenbildung im Zentrum: Ø 0.58 mm, Rz: 0.043 mm

Butzenbildung beim Abstechen

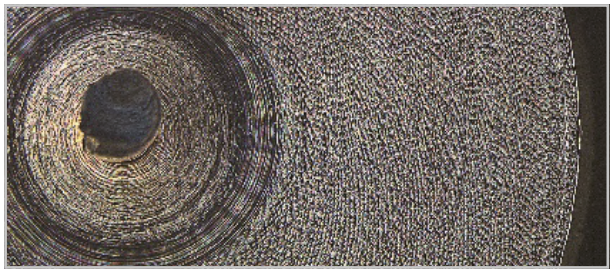

Herkömmlich B

Butzenbildung im Zentrum: Ø 1.42 mm, Rz: 0.015 mm

Material	1.4301 DIN X5CrNi18-10 Ø16mm
Werkzeug	CW = 2 mm Anstellwinkel 15°
Vc (m/min)	100
fz (mm/U)	0.03
Schnittmodus	Nassbearbeitung

GY SERIE

SCHNITTLEISTUNG AN LANGDREHAUTOMATEN

VERGLEICH DER HALTERABDRÄNGUNG

Der hochstabile Grundhalter reduziert Rattermarken und Vibrationen. Daraus resultiert eine gute Oberfläche am Bauteil, sowie eine reduzierte Butzenbildung.

GY Halter

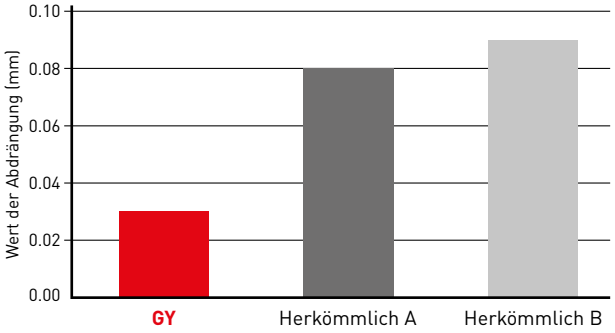

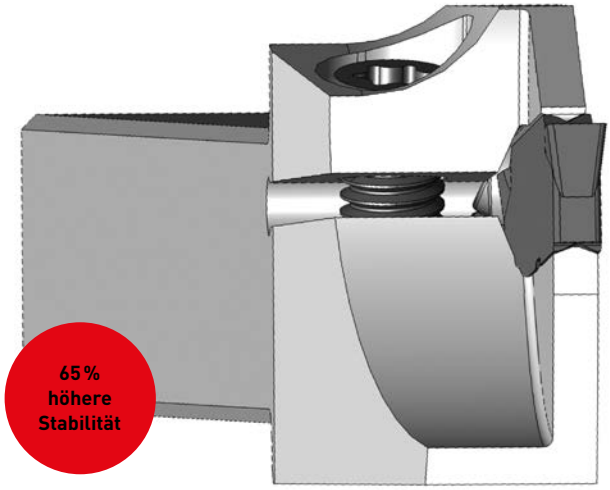

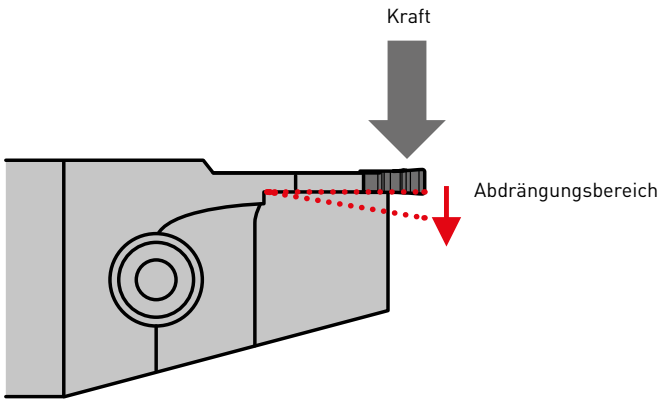

GY SERIE

SCHNITTLEISTUNG AN LANGDREHAUTOMATEN

VERGLEICH DER OBERFLÄCHENGÜTE BEIM ABSTECHEN VON: 1.4301 X5CRNI18-9

Der hochstabile Grundhalter verhindert Vibrationen und Abdrängung, sodass eine hohe Oberflächengüte erzielt werden kann.

GY Halter

Rz 1.8 µm

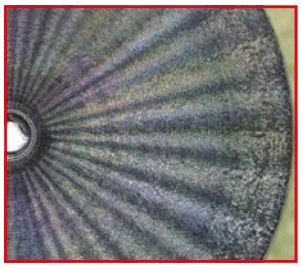

GY

Rz 5.6 µm

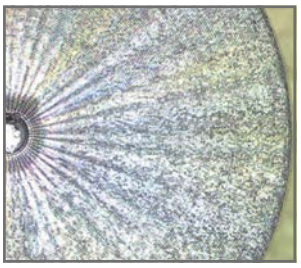

Herkömmlich A

Rz 4.1 µm

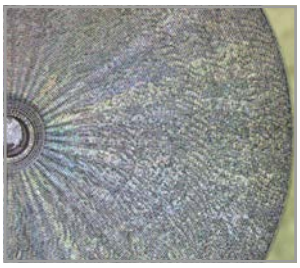

Herkömmlich B

Rz 5.7 µm

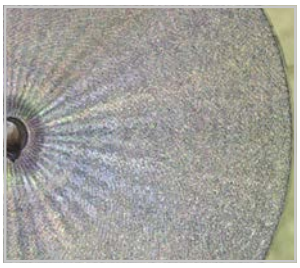

Herkömmlich C

Material	1.4301 Ø25mm
Werkzeug	CW = 2 mm RE = 0.2 mm 16 x 16
Vc (m/min)	120
fz (mm/U)	0.10
Schnittmodus	Nassbearbeitung

Hervorragende Oberflächen-güte

GY SERIE

SCHNITTLEISTUNG AN LANGDREHAUTOMATEN

VERGLEICH DER GENAUIGKEIT AM WERKSTÜCK BEIM ABSTECHEN VON: 1.4301 X5CRNI18-9

GY Halter

Abdrängungswert farblich dargestellt

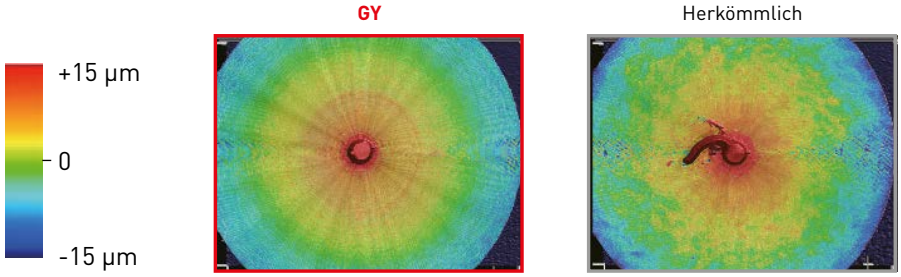

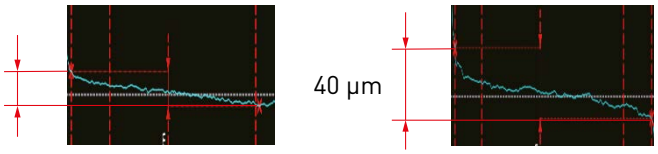

Um 50% reduzierte Abdrängung gegenüber herkömmlichen Produkten

Material	1.4301 Ø25mm
Werkzeug	CW = 2 mm RE = 0.2 mm 16 x 16
Vc (m/min)	120
fz (mm/U)	0.10
Schnittmodus	Nassbearbeitung

GY SERIE

SCHRITT 1 – ANWENDUNG AUSWÄHLEN

WÄHLEN SIE DIE GEPLANTE ANWENDUNG UND DIE RICHTUNG DER WERKSTÜCKROTATION, FÜHREN SIE DANN DIE NÄCHSTEN SCHRITTE AUS

IM UHRZEIGERSINN

Normaler Einsatz

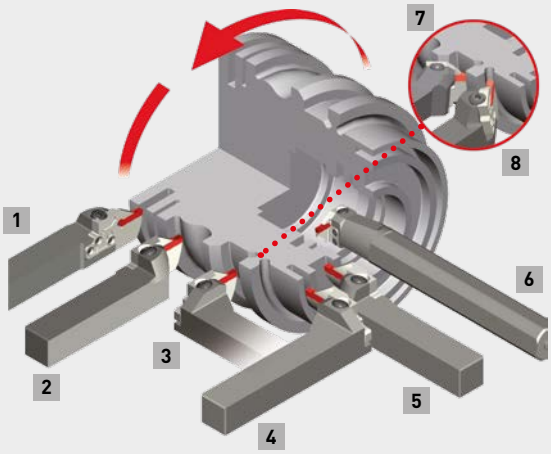

Nr.	Typ	Winkel	Ausfürung	Seite
1	Außen	0°	L	37
2	Außen	0°	R	37
3	Außen	90°	L	44
4	Axial	90°	R	62

Umgekehrte Halterverwendung

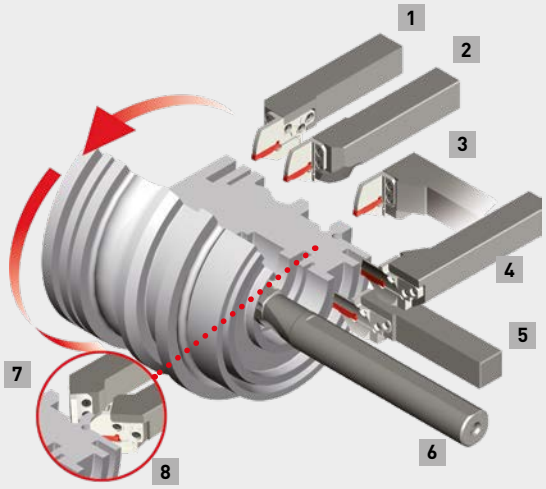

Nr.	Typ	Winkel	Ausfürung	Seite
5	Axial	0°	L	47
6	Innen	90°	R	64
7	Freistechen	50°	L	46
8	Freistechen	50°	R	46

GEGEN DEN UHRZEIGERSINN

Normaler Einsatz

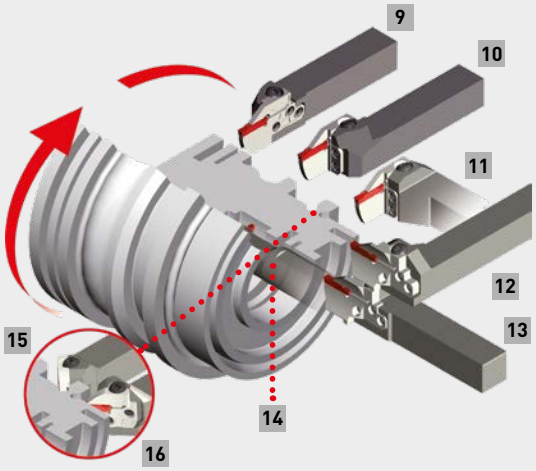

Nr.	Typ	Winkel	Ausfürung	Seite
9	Außen	0°	R	37
10	Außen	0°	L	37
11	Außen	90°	R	44
12	Axial	90°	L	62

Umgekehrte Halterverwendung

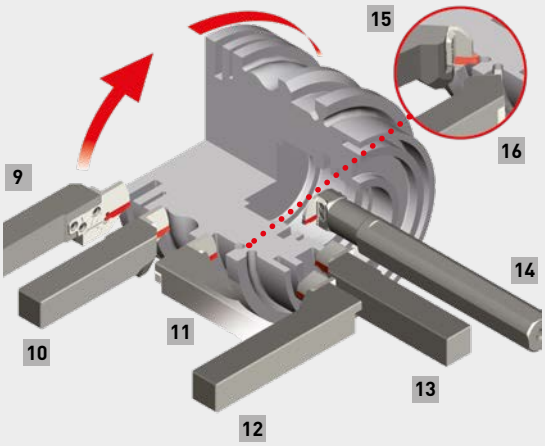

Nr.	Typ	Winkel	Ausfürung	Seite
13	Axial	0°	R	47
14	Innen	90°	L	64
15	Freistechen	50°	R	46
16	Freistechen	50°	L	46

1. Die Drehrichtung wird bestimmt durch die seitliche Betrachtung der Spindel.

GY SERIE

SCHRITT 2 – SCHNEIDPLATTE AUSWÄHLEN

1 Wählen Sie zunächst eine für die Anwendung geeignete WSP und dann die entsprechende Plattensitzgröße. Sitzgröße bezieht sich auf die Sitzbreite des modularen Schwertes.

WSP

Bestellnummer	RT9010	RT9020	VP10RT	VP20RT	MY5015	NX2525	MB8025	Sitzgröße	CW	Toleranz	RE R/L	CDX	L	Geometrie
ZUM EINSTECHEN / ABSTECHEN														
GY2M0200D020N-GU			●	●		●		D	2.00	±0.03	0.2	19.7	20.70	GU-Spanbrecher (Für langspanende Stähle)
GY2M0239E020N-GU			●	●		●		E	2.39	±0.03	0.2	19.8	20.70	
GY2M0250E020N-GU			●	●		●		E	2.50	±0.03	0.2	19.5	20.70	
GY2M0300F030N-GU			●	●		●		F	3.00	±0.03	0.3	19.3	20.70	
GY2M0318F030N-GU			●	●		●		F	3.18	±0.03	0.3	19.3	20.70	
GY2M0400G030N-GU			●	●		●		G	4.00	±0.04	0.3	24.2	25.65	
GY2M0475H040N-GU			●	●		●		H	4.75	±0.04	0.4	24.2	25.65	
GY2M0500H040N-GU			●	●		●		H	5.00	±0.04	0.4	24.2	25.65	
GY2M0600J040N-GU			●	●		●		J	6.00	±0.04	0.4	24.2	25.65	
GY2M0635J040N-GU			●	●		●		J	6.35	±0.04	0.4	24.2	25.65	

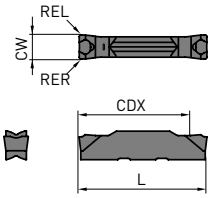

SCHRITT 3 – MODULAREN HALTER UND SCHWERT AUSWÄHLEN

1 Gehen Sie zu SCHRITT 1 (Werkzeughalter) zurück und dann zur Spalte der in SCHRITT 2 ausgewählten Sitzgröße.

2 Wählen Sie die Ausführung (links / rechts) des Werkzeughalters.

3 Wählen Sie einen für die jeweilige Maschine geeigneten modularen Halter.

4 Wählen Sie die maximale Einstechtiefe.

5 Wählen Sie das zu 4 passende modulare Schwert. Berücksichtigen Sie bitte den Bearbeitungsdurchmesser beim Planeinstechen und des dazugehörigen Schwertes.

3 Bestellnummer Halter	Lager	5 Bestellnummer Modulares Schwert	Lager	1 Sitzgröße	CW	4 CDX	CUTDIA	2 Ausführung	H	B	LF*3	LH*3	LH2	HF	WF*3	HBH	Abb.
GYHR1616J00-M20R	●	GYM20RA-D06	●					R	16	16	104	28	44	16	20	4	3
GYHL1616J00-M20L	●	GYM20LA-D06	●					L	16	16	104	28	44	16	20	4	3
GYQR2020K00-D06	●	–						R	20	20	125	36	–	20	20.15	–	7
GYQL2020K00-D06	●	–						L	20	20	125	36	–	20	20.15	–	7
GYHR2020K00-M20R	●	GYM20RA-D06	●					R	20	20	119	28	43	20	23	–	1
GYHL2020K00-M20L	●	GYM20LA-D06	●					L	20	20	119	28	43	20	23	–	1
GYHR2020K00-M25R	●	GYM25RA-D06	●					R	20	20	117	31	52	20	26	5	3
GYHL2020K00-M25L	●	GYM25LA-D06	●	D	2.00	6	12	L	20	20	117	31	52	20	26	5	3
GYQR2525M00-D06	●	–			2.24			R	25	25	150	36	–	25	25.15	–	7

IDENTIFIKATION

WSP / STECHSCHWERT / WERKZEUGBLOCK

SCHNEIDPLATTE

GY	2	M	0300	F	030	N	05	–	G	F

Serien-bezeichnung

Anzahl an Schneidkanten

1	1 Schneide
2	2 Schneiden

Peripherie

G	Geschliffen
M	Gesintert
B	Glatt

Einstechbreite

0150	1.50 mm
0200	2.00 mm
:	:
0800	8.00 mm

Sitzgröße*1

C	1.50 mm
D	2.00 mm 2.24 mm
E	2.39 mm 2.50 mm 2.74 mm
F	3.00 mm 3.18 mm 3.24 mm
G	4.00 mm 4.24 mm
H	4.75 mm 5.00 mm 5.24 mm
J	6.00 mm 6.31 mm 6.35 mm
K	8.00 mm

Eckenradius

010	0.10 mm
015	0.15 mm
:	:
400	4.00 mm

Ausführung

N	Neutral
R	Rechts
L	Links

Anstellwinkel (WSP in R/L-Ausführung)

05	5°

Anwendung 1

G	Ein- und Abstechen
M	Multifunktional
B	Kopieren (Kugelplatte)

Anwendung 2

U	Für lang-spanende Stähle
F	Feinbearbeitung
S	Geringer Vorschub
M	Mittlerer Vorschub

PCBN WSP

GY	1	G	0300	F	020	N	–	G	F	GS

Anwendung 3

F	Flache Ausführung

Verfasung

GS	Allgemeine Anwendung

*1 Wählen Sie eine Sitzgröße mit demselben Symbol, wie dem des modularen Schwertes und Monoblock-Halters.

IDENTIFIKATION

WSP / STECHSCHWERT / WERKZEUGBLOCK

MODULARES SCHWERT

Aussen / Inneneinstechen / Freistechen

GY M25 R A – F 12 *3

Serien-bezeichnung

Größe des modularen Schwertes

M20	
M25	

Ausführung

R	Rechts
L	Links

Typ des modularen Schwertes

A	Standard
B	Verstärkt
C	Externes Freistechen
D	Axial

Sitzgröße*1

D	2.00 mm 2.24 mm
E	2.39 mm 2.50 mm 2.74 mm
F	3.00 mm 3.18 mm 3.24 mm
G	4.00 mm 4.24 mm
H	4.75 mm 5.00 mm 5.24 mm
J	6.00 mm 6.31 mm 6.35 mm

Max. Einstechtiefe*2

005	0.5 mm
06	6 mm
:	:
25	25 mm

Axial

GY M25 R D – F 12 050

Min. Stechdurchmesser

035	35 mm
040	40 mm
:	:
250	250 mm

Bemerkung : Dimensionssymbole entsprechend der ISO13399.

*1 Wählen Sie eine Sitzgröße mit demselben Symbol wie dem der WSP.
*2 Die maximale Einstechtiefe bezieht sich auf das radiale Einstechen und hängt von der eingesetzten WSP ab.
*3 Für die maximale Einstechtiefe (CDX) bei Innenbearbeitungen sehen Sie bitte auf Seite 90 – 92.
*4 GYM20R/LA-◌10, GYM20R/LA-◌12, GYM25R/LA-◌12 und GYM25R/LA-◌14 können für das Innen- und Außeneinstechen verwendet werden.

IDENTIFIKATION

WSP / STECHSCHWERT / WERKZEUGBLOCK

AUSSEN / AXIALEINSTECHEN / FREISTECHEN

Monoblock-Halter

GY	P	R	2525	M	00	–	K	25

Serien-bezeichnung

Ausführungen

P	Monoblock versetzt
H	Modularer Halter

Ausführung des Halters

R	Rechts
L	Links

Schaftdurch-messer (HxW)

1010	10 mm x 10 mm
1212	12 mm x 12 mm
1616	16 mm x 16 mm
2012	20 mm x 12 mm
2020	20 mm x 20 mm
2525	25 mm x 25 mm
3225	32 mm x 25 mm
3232	32 mm x 32 mm

Halterlänge

J	110 mm
JX	120 mm
K	125 mm
M	150 mm
P	170 mm

Winkel (Grad)

00	0°
50	50°
90	90°

Sitzgröße*[1]

C	1.50 mm
D	2.00 mm 2.24 mm
E	2.39 mm 2.50 mm 2.74 mm
F	3.00 mm 3.18 mm 3.24 mm
G	4.00 mm 4.24 mm
H	4.75 mm 5.00 mm 5.24 mm
J	6.00 mm 6.31 mm 6.35 mm
K	8.00 mm

Max. Einstechtiefe

06	6 mm
08	8 mm
:	:
25	25 mm

Modularer Halter

GY	H	R	2525	M	00	–	M25	R

Größe des modularen Schwertes

M20
M25

Ausführung des modularen Schwertes

R	rechts
L	links

*[1] Wählen Sie eine Sitzgröße mit demselben Symbol wie dem der WSP.

IDENTIFIKATION

WSP / STECHSCHWERT / WERKZEUGBLOCK

INNEN

Monoblock-Halter

GY	A	R	20	K	90	A	–	F	06

Serien-bezeichnung

Ausführungen

A	Einteilig
D	Modularer Halter

Ausführung des Halters

R	Rechts
L	Links

Schaftdurch-messer

20	20 mm
25	25 mm
32	32 mm
40	40 mm
50	50 mm

Halterlänge

K	125 mm
L	140 mm
M	150 mm
P	170 mm
Q	180 mm
R	200 mm
S	250 mm
T	300 mm

Winkel (Grad)

90	90°

Länge Freischliff

A	30 mm
B	40 mm
C	50 mm
D	60 mm
F	80 mm

Sitzgröße*1

D	2.00 mm 2.24 mm
E	2.39 mm 2.50 mm 2.74 mm
F	3.00 mm 3.18 mm 3.24 mm
G	4.00 mm 4.24 mm
H	4.75 mm 5.00 mm 5.24 mm
J	6.00 mm 6.31 mm 6.35 mm

Max. Einstechtiefe

06	6 mm
07	7 mm

Modularer Halter

GY	D	R	40	M	90	D	–	M25	L

Größe des modularen Schwertes

M20
M25

Ausführung des modularen Schwertes

R	rechts
L	links

*1 Wählen Sie eine Sitzgröße mit demselben Symbol wie dem der WSP.

GY SERIE

ZUM AUSSENEINSTECHEN

00° AUSFÜHRUNG

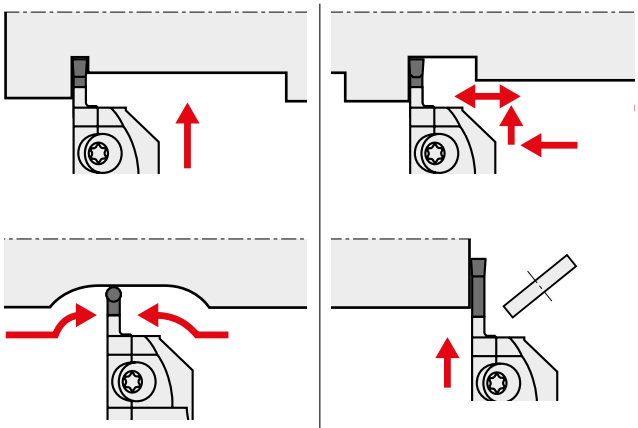

90° AUSFÜHRUNG

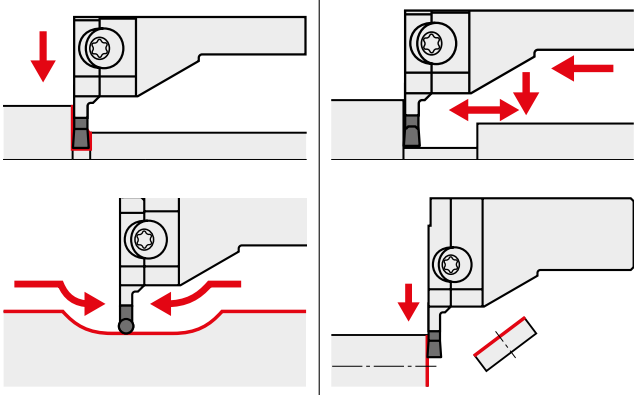

SCHNITTMODUS

Uhrzeigersinn

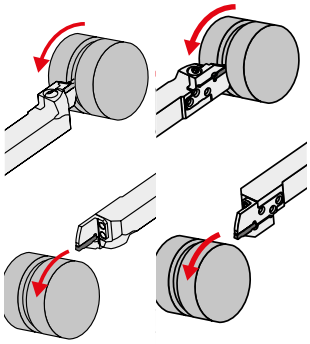

Gegen Uhrzeigersinn

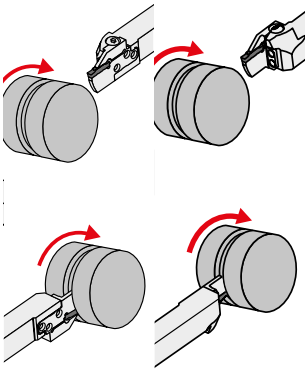

Gegen Uhrzeigersinn

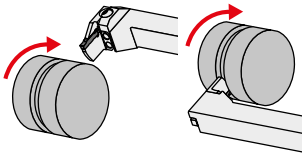

Uhrzeigersinn

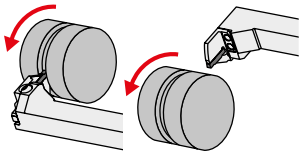

EXTERNES FREIDREHEN

50° AUSFÜHRUNG

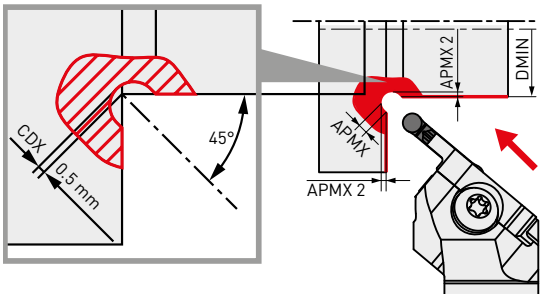

SCHNITTMODUS

Uhrzeigersinn

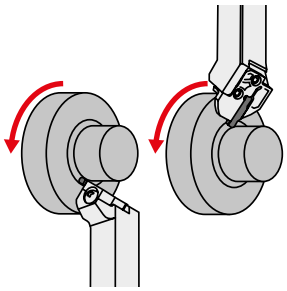

Gegen Uhrzeigersinn

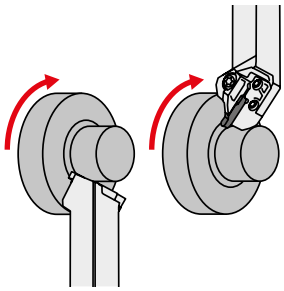

1. Die Drehrichtung wird bestimmt durch die seitliche Betrachtung der Spindel.

GY SERIE

AXIALEINSTECHEN

00° AUSFÜHRUNG

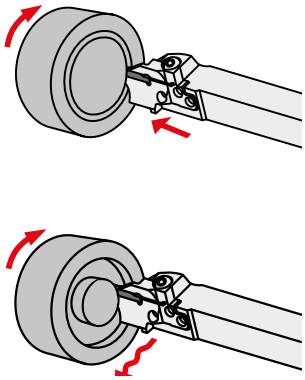

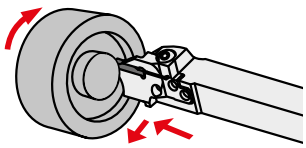

SCHNITTMODUS

Gegen Uhrzeigersinn

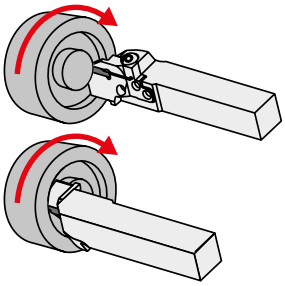

Uhrzeigersinn

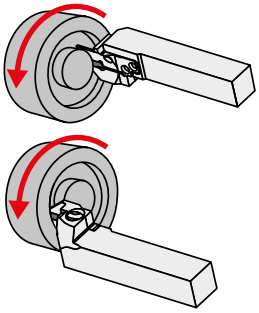

90° AUSFÜHRUNG

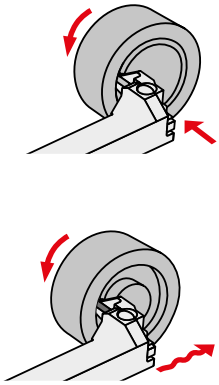

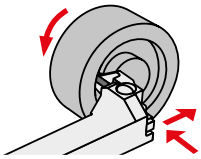

SCHNITTMODUS

Uhrzeigersinn

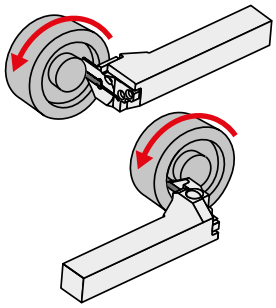

Gegen Uhrzeigersinn

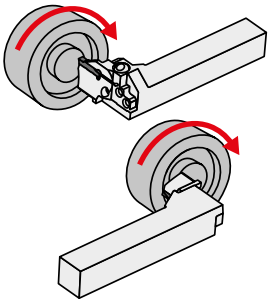

INNENEINSTECHEN

90° AUSFÜHRUNG

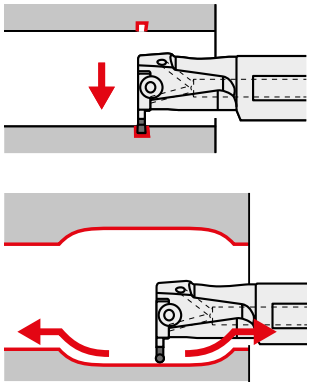

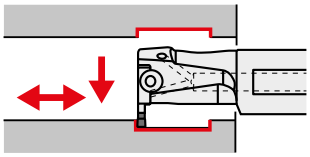

SCHNITTMODUS

Uhrzeigersinn

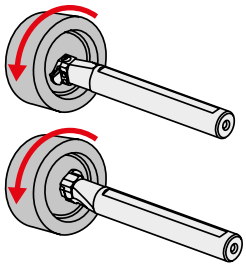

Gegen Uhrzeigersinn

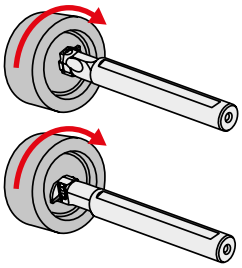

1. Die Drehrichtung wird bestimmt durch die seitliche Betrachtung der Spindel.

SCHNEIDSTOFFSORTEN

P		M		K		S		H		N	
NX2525	●							BC8110	●	RT9010	●
MY5015	◐			MY5015	◐	VP10RT RT9010 MP9015	◐		◐		◐
VP10RT	◐	VP10RT	◐	VP10RT	◐	VP20RT RT9020 MP9025	◐				
VP20RT	✠	VP20RT	✠	VP20RT	✠		✠				

VP20RT (1. Empfehlung)

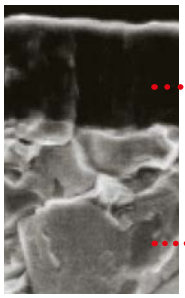

PVD-beschichtete Sorte für einen breiten Anwendungsbereich. Die Kombination aus einem speziellen Hartmetallsubstrat und der MIRACLE-Beschichtung bewirkt ein ausgezeichnetes Verhältnis zwischen Verschleiß- und Bruchfestigkeit.

MIRACLE-Beschichtung

Hartmetallsubstrat (HRA90.5)

VP10RT (2. Empfehlung)

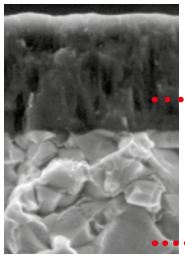

PVD-beschichtete Sorte mit einem Hartmetallsubstrat, das härter ist als VP20RT. Einsetzbar bei schwer zu bearbeitenden Werkstoffen und Erreichung einer längeren Werkzeugstandzeit.

MIRACLE-Beschichtung

Hartmetallsubstrat (HRA92.0)

RT9010

Unbeschichtete Hartmetallsorte zur Bearbeitung von NE-Legierungen.

BC8110

Eine beschichtete PCBN-Sorte für den kontinuierlichen Schnitt, die bei der Bearbeitung von gehärtetem Stahl für eine längere Werkzeugstandzeit sorgt.

MP9015

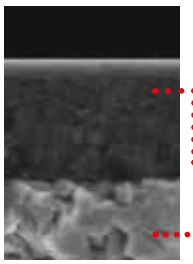

PVD-beschichtete Sorte mit einem Hartmetallsubstrat. Erste Empfehlung für die generelle Bearbeitung von hitzebeständigen Legierungen.

Hohe Al-rich (Al,Ti)N Beschichtung

Speziell entwickeltes Hartmetallsubstrat

MP9025

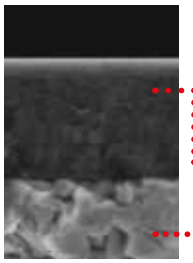

PVD-beschichtete Sorte mit einem zähen Hartmetallsubstrat. Auch bei instabiler Bearbeitung von hitzebeständigen Legierungen wird eine stabile Schneidkante beibehalten.

Hohe Al-rich (Al,Ti)N Beschichtung

Speziell entwickeltes Hartmetallsubstrat

MY5015

CVD-beschichtete Sorte mit ausgezeichnetem Verschleißwiderstand auch bei hohen Temperaturen. Längere Werkzeugstandzeit bei der Bearbeitung von Gusseisen und duktilem Gusseisen. Auch für die Hochgeschwindigkeitsbearbeitung im Stahlbereich geeignet.

CVD-Beschichtung

Hartmetallsubstrat

NX2525

NX2525 ist eine Cermet-Sorte zum Schlichten. Einsatz für die Schlichtzerspanung zur Erzielung einer guten Oberfläche oder für Anwendungen mit geringer Schnittgeschwindigkeit.

WSP-ROHLINGE FÜR SPEZIFISCHE ANWENDUNGEN

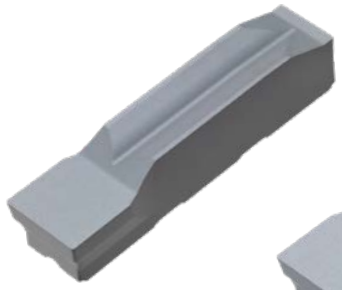

1 Schneidkante

2 Schneidkanten

RT9010 / RT9020

WSP-ROHLINGE

Die 1. Empfehlung für WSP-Rohlinge ist RT9020 aufgrund des zähen Hartmetallsubstrats, das für einen breiteren Anwendungsbereich geeignet ist.
RT9010 besitzt ein härteres Feinstkorn-Hartmetallsubstrat als RT9020 und ist ideal für eine längere Werkzeugstandzeit bei stabiler Bearbeitung geeignet.
Für beide Sorten wird eine Beschichtung empfohlen, die für die jeweilige Anwendung geeignet ist.

ERSATZTEILE

Halter	1 2 3	5 St.	3 4
	Spannschraube	**Schraube für Schwert**	**Schlüssel**
GYQR/L○○○-○○○	1 HSC05030 (Spannmoment: 7.0N·m)	—	HKY40R
GYHR/L○○○-M20R/L	2 GY06013M (Spannmoment : 6.0N·m)	TS407 (Spannmoment : 3.5N·m)	3 TKY30R 4 TKY15D
GYHR/L○○○-M25R/L		TS55 (Spannmoment : 5.0N·m)	3 TKY30R 4 TKY25D
GYPR/L○○○00-K25		—	3 TKY30R
GYSR/L1010JX00	3 CS350990T	—	3 TKY10R
GYSR/L1212JX00			
GYSR/L1616JX00	3 TS4SBL	—	3 TKY15R
GYSR/L1915K00			
GYSR/L2012JX00	3 CS350990T	—	3 TKY10R
GYSR/L2020K00	3 HSC05018	—	3 HKY40R
GYSR/L2525K00			

STECHPLATTEN (EINSEITIG)

Bestellnummer	RT9010	RT9020	VP10RT	VP20RT	MY5015	NX2525	BC8110	MP9015	MP9025	Sitzgröße	CW	Toleranz	RER/L	L	Spanbrecher
EINSTECHEN/ABSTECHEN															
GY1M0200D020N-GM			●	●	●			●	●	D	2.00	±0.03	0.2	20.70	GM Spanbrecher (Mittlere Vorschub-geschwindigkeit)
GY1M0250E020N-GM			●	●	★			●	●	E	2.50	±0.03	0.2	20.70	
GY1M0300F030N-GM			●	●	●			●	●	F	3.00	±0.03	0.3	20.70	
GY1M0400G030N-GM			●	●	●			●	●	G	4.00	±0.04	0.3	25.65	
GY1M0500H040N-GM			●	●	●			●	●	H	5.00	±0.04	0.4	25.65	
ABSTECHEN															
GY1M0200D020R05-GM			●	●						D	2.00	±0.03	0.2	20.80	R/L05-GM Spanbrecher
GY1M0200D020L05-GM			★	●						D	2.00	±0.03	0.2	20.80	
GY1M0300F030R05-GM			●	●						F	3.00	±0.03	0.3	20.85	
GY1M0300F030L05-GM			●	●						F	3.00	±0.03	0.3	20.85	

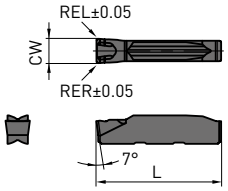

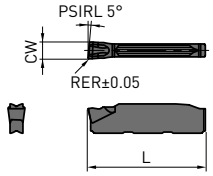

Abbildung zeigt linke WSP.

67

● : Lagerstandard. ★ : Lagerstandard in Japan.

STECHPLATTEN

Bestellnummer	RT9010	RT9020	VP10RT	VP20RT	MY5015	NX2525	BC8110	MP9015	MP9025	Sitzgröße	CW	Toleranz	RE R/L	CDX	L	Geometrie
EINSTECHEN/ABSTECHEN																
GY2M0200D020N-GU			●	●		●				D	2.00	±0.03	0.2	19.7	20.70	GU-Spanbrecher (Für langspanende Stähle)
GY2M0239E020N-GU			●	●		●				E	2.39	±0.03	0.2	19.8	20.70	
GY2M0250E020N-GU			●	●		●				E	2.50	±0.03	0.2	19.5	20.70	
GY2M0300F030N-GU			●	●		●				F	3.00	±0.03	0.3	19.3	20.70	
GY2M0318F030N-GU			●	●		●				F	3.18	±0.03	0.3	19.3	20.70	
GY2M0400G030N-GU			●	●		●				G	4.00	±0.04	0.3	24.2	25.65	
GY2M0475H040N-GU			●	●		●				H	4.75	±0.04	0.4	24.2	25.65	
GY2M0500H040N-GU			●	●		●				H	5.00	±0.04	0.4	24.2	25.65	
GY2M0600J040N-GU			●	●		●				J	6.00	±0.04	0.4	24.2	25.65	
GY2M0635J040N-GU			●	●		●				J	6.35	±0.04	0.4	24.2	25.65	
GY2M0120B010N-GS			●	●						B	1.20	±0.03	0.1	12.2	14.70	GS-Spanbrecher (Geringer Vorschub)
GY2M0150C010N-GS			●	●						C	1.50	±0.03	0.1	13.4	14.70	
GY2M0200D020N-GS			●	●		●				D	2.00	±0.03	0.2	18.7	20.70	
GY2M0239E020N-GS			●	●		●				E	2.39	±0.03	0.2	18.5	20.70	
GY2M0250E020N-GS			●	●		●				E	2.50	±0.03	0.2	18.5	20.70	
GY2M0300F020N-GS			●	●		●				F	3.00	±0.03	0.2	18.5	20.70	
GY2M0318F020N-GS			●	●		●				F	3.18	±0.03	0.2	18.5	20.70	
GY2M0400G020N-GS			●	●		●				G	4.00	±0.04	0.2	23.9	25.65	
GY2M0475H030N-GS			●	●		●				H	4.75	±0.04	0.3	23.9	25.65	
GY2M0500H030N-GS			●	●		●				H	5.00	±0.04	0.3	24.0	25.65	
GY2M0600J030N-GS			●	●		●				J	6.00	±0.04	0.3	24.1	25.65	
GY2M0635J030N-GS			●	●		●				J	6.35	±0.04	0.3	24.1	25.65	
GY2M0800K030N-GS			●	●						K	8.00	±0.04	0.3	29.1	30.50	
GY1M0200D020N-GM			●	●		●		●	●	D	2.00	±0.03	0.2	–	20.70	GM-Spanbrecher (Mittlerer Vorschub)
GY1M0250E020N-GM			●	●		★		●	●	E	2.50	±0.03	0.2	–	20.70	
GY1M0300F030N-GM			●	●		●		●	●	F	3.00	±0.03	0.3	–	20.70	
GY1M0400G030N-GM			●	●		●		●	●	G	4.00	±0.04	0.3	–	25.65	
GY1M0500H040N-GM			●	●		●		●	●	H	5.00	±0.04	0.4	–	25.65	
GY2M0150C020N-GM			●	●		●		●	●	C	1.50	±0.03	0.2	13.9	14.70	GM-Spanbrecher (Mittlerer Vorschub)
GY2M0200D020N-GM			●	●	●	●		●	●	D	2.00	±0.03	0.2	19.4	20.70	
GY2M0239E020N-GM			●	●	●	●		●	●	E	2.39	±0.03	0.2	19.4	20.70	
GY2M0250E020N-GM			●	●	●	●		●	●	E	2.50	±0.03	0.2	19.4	20.70	
GY2M0300F030N-GM			●	●	●	●		●	●	F	3.00	±0.03	0.3	19.4	20.70	
GY2M0318F030N-GM			●	●	●	●		●	●	F	3.18	±0.03	0.3	19.4	20.70	
GY2M0400G030N-GM			●	●	●	●		●	●	G	4.00	±0.04	0.3	24.4	25.65	
GY2M0475H040N-GM			●	●	●	●		●	●	H	4.75	±0.04	0.4	24.3	25.65	
GY2M0500H040N-GM			●	●	●	●		●	●	H	5.00	±0.04	0.4	24.3	25.65	
GY2M0600J040N-GM			●	●	●	●		●	●	J	6.00	±0.04	0.4	24.3	25.65	
GY2M0635J040N-GM			●	●	●	●		●	●	J	6.35	±0.04	0.4	24.3	25.65	
GY2M0800K050N-GM			●	●	●			●	●	K	8.00	±0.04	0.5	29.3	30.50	

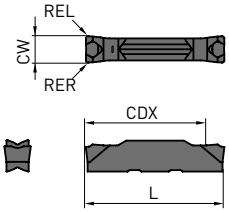

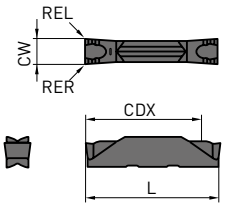

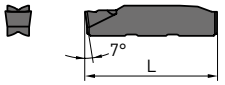

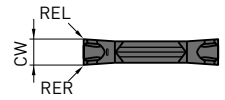

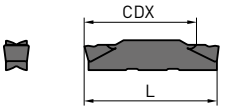

● : Lagerstandard. ★ : Lagerstandard in Japan.

STECHPLATTEN

Bestellnummer	RT9010	RT9020	VP10RT	VP20RT	MY5015	NX2525	BC8110	MP9015	MP9025	Sitzgröße	CW	Toleranz	RE R/L	CDX	L	Geometrie
EINSTECHEN/ABSTECHEN																
GY2G0200D005N-GL	●									D	2.00	±0.02	0.05	19.5	21.05	GL Spanbrecher (für Aluminiumlegierungen)
GY2G0250E005N-GL	●									E	2.50	±0.02	0.05	19.1	21.05	
GY2G0300F005N-GL	●									F	3.00	±0.02	0.05	18.9	21.05	
ABSTECHEN																
GY1M0200D020R05-GM			●	●						D	2.00	±0.03	0.2	–	20.80	R/L05-GM-Spanbrecher
GY1M0200D020L05-GM			★	●						D	2.00	±0.03	0.2	–	20.80	
GY1M0300F030R05-GM			●	●						F	3.00	±0.03	0.3	–	20.85	
GY1M0300F030L05-GM			●	●						F	3.00	±0.03	0.3	–	20.85	
GY2M0200D020R05-GM			●	●						D	2.00	±0.03	0.2	19.5	20.80	R/L05-GM-Spanbrecher
GY2M0200D020L05-GM			●	●						D	2.00	±0.03	0.2	19.5	20.80	
GY2M0250E020R05-GM			●	●						E	2.50	±0.03	0.2	19.5	20.825	
GY2M0250E020L05-GM			●	●						E	2.50	±0.03	0.2	19.5	20.825	
GY2M0300F030R05-GM			●	●						F	3.00	±0.03	0.3	19.5	20.85	
GY2M0300F030L05-GM			●	●						F	3.00	±0.03	0.3	19.5	20.85	
GY2M0400G030R05-GM			●	●						G	4.00	±0.04	0.3	24.5	25.85	
GY2M0400G030L05-GM			●	●						G	4.00	±0.04	0.3	24.5	25.85	
GY2M0500H040R05-GM			●	●						H	5.00	±0.04	0.4	24.5	25.95	
GY2M0500H040L05-GM			●	●						H	5.00	±0.04	0.4	24.5	25.95	
GY2M0120B010R05-GS			★	★						B	1.20	±0.03	0.1	12.22	14.70	R/L05-GS-Spanbrecher (Geringer Vorschub)
GY2G0150C010R08-GS			●	●						C	1.50	±0.02	0.1	13.17	15.20	R08-GS-Spanbrecher (Geringer Vorschub)
GY2G0200D020R08-GS			●	●						D	2.00	±0.03	0.2	18.85	21.30	
GY2G0250E020R08-GS			●	●						E	2.50	±0.03	0.2	19.04	21.50	
GY2G0300F020R08-GS			●	●						F	3.00	±0.03	0.2	18.62	21.50	
GY2G0150C003R15-GS			●	●						C	1.50	±0.02	0.03	13.17	15.20	R15-GS-Spanbrecher (Geringer Vorschub)
GY2G0150C010R15-GS			●	●						C	1.50	±0.02	0.1	13.17	15.20	
GY2G0200D003R15-GS			●	●						D	2.00	±0.03	0.03	18.85	21.30	
GY2G0200D010R15-GS			●	●						D	2.00	±0.03	0.1	18.85	21.30	
GY2G0250E003R15-GS			●	●						E	2.50	±0.03	0.03	19.04	21.50	
GY2G0250E020R15-GS			●	●						E	2.50	±0.03	0.2	19.04	21.50	
GY2G0300F003R15-GS			●	●						F	3.00	±0.03	0.03	18.62	21.50	
GY2G0300F020R15-GS			●	●						F	3.00	±0.03	0.2	18.62	21.50	

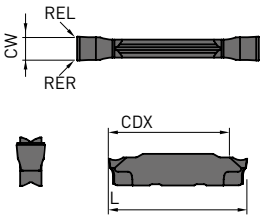

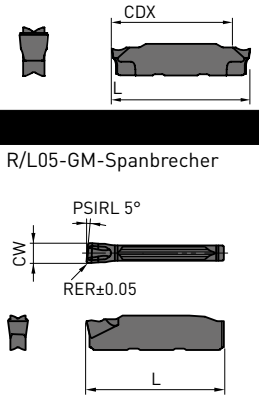

Abbildung zeigt linke WSP.

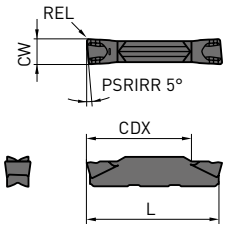

Abbildung zeigt rechte WSP.

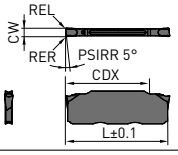

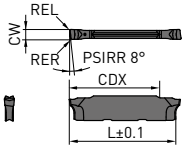

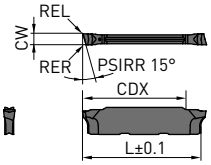

● : Lagerstandard. ★ : Lagerstandard in Japan.

STECHPLATTEN

Bestellnummer	RT9010	RT9020	VP10RT	VP20RT	MY5015	NX2525	BC8110	MP9015	MP9025	Sitzgröße	CW	Toleranz	RE R/L	CDX	L	LE	Geometrie
EINSTECHEN																	
GY1G0200D020N-GFGS							●			D	2.00	±0.03	0.2	—	20.70	2.7	(Für gehärtete Materialien)
GY1G0239E020N-GFGS							●			E	2.39	±0.03	0.2	—	20.70	2.7	
GY1G0250E020N-GFGS							●			E	2.50	±0.03	0.2	—	20.70	2.7	
GY1G0300F020N-GFGS							●			F	3.00	±0.03	0.2	—	20.70	2.7	
GY1G0318F020N-GFGS							●			F	3.18	±0.03	0.2	—	20.70	2.7	
GY1G0400G020N-GFGS							●			G	4.00	±0.03	0.2	—	25.65	2.7	
GY1G0475H020N-GFGS							●			H	4.75	±0.03	0.2	—	25.65	2.7	
GY1G0500H020N-GFGS							●			H	5.00	±0.03	0.2	—	25.65	2.7	
GY1G0600J020N-GFGS							●			J	6.00	±0.03	0.2	—	25.65	2.7	
MULTIFUNKTIONALES EINSTECHEN																	
GY2G0200D020N-MF	●		●	●		●				D	2.00	±0.02	0.2	19.5	21.05	—	MF-Spanbrecher (Schlichten)
GY2G0224D015N-MF*1	●		●	●		●				D	2.24	±0.02	0.15	19.8	21.05	—	
GY2G0239E020N-MF	★		★	★		★				E	2.39	±0.02	0.2	19.2	21.05	—	
GY2G0250E020N-MF	●		●	●		●				E	2.50	±0.02	0.2	19.4	21.05	—	
GY2G0274E020N-MF*1	●		●	●		●				E	2.74	±0.02	0.2	19.7	21.05	—	
GY2G0300F020N-MF	●		●	●		●				F	3.00	±0.02	0.2	19.5	21.05	—	
GY2G0300F040N-MF	●		●	●		●				F	3.00	±0.02	0.4	19.3	21.05	—	
GY2G0318F020N-MF	★		★	★		★				F	3.18	±0.02	0.2	19.5	21.05	—	
GY2G0318F040N-MF	★		★	★		★				F	3.18	±0.02	0.4	19.3	21.05	—	
GY2G0324F020N-MF*1	●		●	●		●				F	3.24	±0.02	0.2	19.5	21.05	—	
GY2G0400G020N-MF	●		●	●		●				G	4.00	±0.02	0.2	24.9	25.95	—	
GY2G0400G040N-MF	●		●	●		●				G	4.00	±0.02	0.4	24.7	25.95	—	
GY2G0400G080N-MF	●		●	●		●				G	4.00	±0.02	0.8	24.3	25.95	—	
GY2G0424G020N-MF*1	●		●	●		●				G	4.24	±0.02	0.2	24.9	25.95	—	
GY2G0475H020N-MF	★		★	★		★				H	4.75	±0.02	0.2	24.4	25.95	—	
GY2G0475H040N-MF	★		★	★		★				H	4.75	±0.02	0.4	24.2	25.95	—	
GY2G0475H080N-MF	★		★	★		★				H	4.75	±0.02	0.8	23.8	25.95	—	
GY2G0500H020N-MF	●		●	●		●				H	5.00	±0.02	0.2	24.4	25.95	—	
GY2G0500H040N-MF	●		●	●		●				H	5.00	±0.02	0.4	24.2	25.95	—	
GY2G0500H080N-MF	●		●	●		●				H	5.00	±0.02	0.8	23.8	25.95	—	
GY2G0524H020N-MF*1	●		●	●		●				H	5.24	±0.02	0.2	24.4	25.95	—	
GY2G0600J020N-MF	●		●	●		●				J	6.00	±0.02	0.2	24.4	25.95	—	
GY2G0600J040N-MF	●		●	●		●				J	6.00	±0.02	0.4	24.2	25.95	—	
GY2G0600J080N-MF	●		●	●		●				J	6.00	±0.02	0.8	23.8	25.95	—	
GY2G0631J020N-MF*1	●		●	●		●				J	6.31	±0.02	0.2	24.4	25.95	—	
GY2G0635J020N-MF	★		★	★		★				J	6.35	±0.02	0.2	24.4	25.95	—	
GY2G0635J040N-MF	★		★	★		★				J	6.35	±0.02	0.4	24.2	25.95	—	
GY2G0635J080N-MF	★		★	★		★				J	6.35	±0.02	0.8	23.8	25.95	—	
GY2M0200D020N-MS			●	●	●	●				D	2.00	±0.03	0.2	19.1	20.70	—	MS-Spanbrecher (Geringer Vorschub)
GY2M0250E020N-MS			●	●	●	●				E	2.50	±0.03	0.2	19.1	20.70	—	
GY2M0300F020N-MS			●	●	●	●				F	3.00	±0.03	0.2	19.2	20.70	—	
GY2M0300F040N-MS			●	●	●	●				F	3.00	±0.03	0.4	18.9	20.70	—	
GY2M0400G020N-MS			●	●	●	●				G	4.00	±0.04	0.2	24.2	25.65	—	
GY2M0400G040N-MS			●	●	●	●				G	4.00	±0.04	0.4	23.9	25.65	—	
GY2M0500H040N-MS			●	●	●	●				H	5.00	±0.04	0.4	23.9	25.65	—	
GY2M0500H080N-MS			●	●	●	●				H	5.00	±0.04	0.8	23.5	25.65	—	
GY2M0600J040N-MS			●	●	●	●				J	6.00	±0.04	0.4	23.9	25.65	—	
GY2M0600J080N-MS			●	●	●	●				J	6.00	±0.04	0.8	23.5	25.65	—	
GY2M0800K080N-MS			●	●	●					K	8.00	±0.04	0.8	28.5	30.50	—	

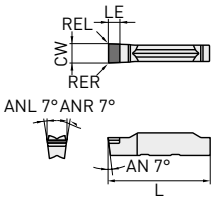

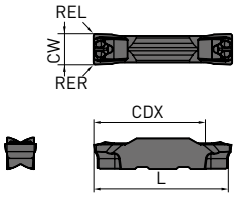

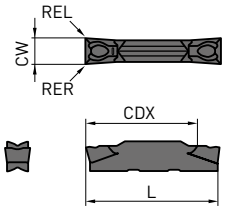

*1 Stechbreite entsprechend dem Sprengring.

● : Lagerstandard. ★ : Lagerstandard in Japan.

STECHPLATTEN

Bestellnummer	RT9010	RT9020	VP10RT	VP20RT	MY5015	NX2525	BC8110	MP9015	MP9025	Sitzgröße	CW	Toleranz	RE R/L	CDX	L	Geometrie
MULTIFUNKTIONALES EINSTECHEN																
GY2M0200D020N-MM			●	●	●	●		●	●	D	2.00	±0.03	0.2	19.1	20.70	MM-Spanbrecher (Mittlerer Vorschub)
GY2M0250E020N-MM			●	●	●	●		●	●	E	2.50	±0.03	0.2	19.1	20.70	
GY2M0300F020N-MM			●	●	●	●		●	●	F	3.00	±0.03	0.2	19.1	20.70	
GY2M0300F040N-MM			●	●	●	●		●	●	F	3.00	±0.03	0.4	18.9	20.70	
GY2M0300F080N-MM			●	●	●	●		●	●	F	3.00	±0.03	0.8	18.5	20.70	
GY2M0400G020N-MM			●	●	●	●		●	●	G	4.00	±0.04	0.2	24.1	25.65	
GY2M0400G040N-MM			●	●	●	●		●	●	G	4.00	±0.04	0.4	23.9	25.65	
GY2M0400G080N-MM			●	●	●	●		●	●	G	4.00	±0.04	0.8	23.5	25.65	
GY2M0500H040N-MM			●	●	●	●		●	●	H	5.00	±0.04	0.4	23.9	25.65	
GY2M0500H080N-MM			●	●	●	●		●	●	H	5.00	±0.04	0.8	23.5	25.65	
GY2M0600J040N-MM			●	●	●	●		●	●	J	6.00	±0.04	0.4	23.9	25.65	
GY2M0600J080N-MM			●	●	●	●		●	●	J	6.00	±0.04	0.8	23.5	25.65	
GY2M0800K080N-MM			●	●	●	●		●	●	K	8.00	±0.04	0.8	28.5	30.50	
GY2M0800K120N-MM			●	●	●			●	●	K	8.00	±0.04	1.2	28.1	30.50	
KOPIEREN / FREISTECHEN																
GY2M0200D100N-BM			●	●	●	●		●	●	D	2.00	±0.03	1.00	19.5	20.90	BM-Spanbrecher
GY2M0250E125N-BM			●	●	●	●		●	●	E	2.50	±0.03	1.25	19.3	20.90	
GY2M0300F150N-BM			●	●	●	●		●	●	F	3.00	±0.03	1.50	19.0	20.90	
GY2M0318F159N-BM			●	●	●	●		●	●	F	3.18	±0.03	1.59	18.9	20.90	
GY2M0400G200N-BM			●	●	●	●		●	●	G	4.00	±0.04	2.00	23.4	25.80	
GY2M0475H238N-BM			●	●	●	●		●	●	H	4.75	±0.04	2.38	22.9	25.80	
GY2M0500H250N-BM			●	●	●	●		●	●	H	5.00	±0.04	2.50	22.8	25.80	
GY2M0600J300N-BM			●	●	●	●		●	●	J	6.00	±0.04	3.00	22.5	25.90	
GY2M0635J318N-BM			●	●	●	●		●	●	J	6.35	±0.04	3.18	22.3	25.90	
GY2M0800K400N-BM			●	●	●			●	●	K	8.00	±0.04	4.00	26.5	30.80	
ROHLING																
GY2B0220D020N	●	●				●				D	2.20	±0.10	0.2	—	21.05	Plan
GY2B0250D020N	●	●				●				D	2.55	±0.10	0.2	—	21.28	
GY2B0270E020N	●	●				●				E	2.70	±0.10	0.2	—	21.05	
GY2B0300E020N	●	●				●				E	3.05	±0.10	0.2	—	21.28	
GY2B0340F020N	●	●				●				F	3.40	±0.10	0.2	—	21.05	
GY2B0360F020N	●	●				●				F	3.65	±0.10	0.2	—	21.28	
GY2B0420G020N	●	●				●				G	4.20	±0.10	0.2	—	26.00	2 Schneiden
GY2B0460G020N	●	●				●				G	4.65	±0.10	0.2	—	26.18	
GY2B0520H020N	●	●				●				H	5.20	±0.10	0.2	—	26.00	
GY2B0560H020N	●	●				●				H	5.65	±0.10	0.2	—	26.18	
GY2B0655J020N	●	●				●				J	6.55	±0.10	0.2	—	26.00	
GY2B0680J020N	●	●				●				J	6.85	±0.10	0.2	—	26.18	
GY2B0880K020N	●	●				●				K	8.85	±0.10	0.2	—	30.88	
GY1B0220D020N	●	●				●				D	2.20	±0.10	0.2	—	21.07	1 Schneide
GY1B0270E020N	●	●				●				E	2.70	±0.10	0.2	—	21.10	
GY1B0340F020N	●	●				●				F	3.40	±0.10	0.2	—	21.00	
GY1B0420G020N	●	●				●				G	4.20	±0.10	0.2	—	25.86	
GY1B0520H020N	●	●				●				H	5.20	±0.10	0.2	—	25.90	
GY1B0655J020N	●	●				●				J	6.55	±0.10	0.2	—	25.90	

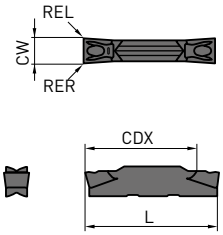

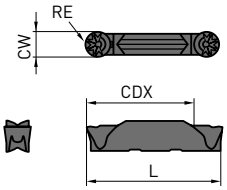

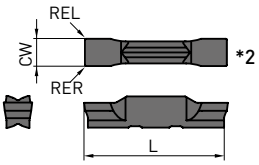

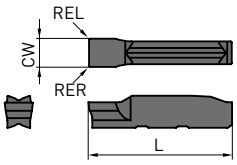

*2 WSP-Rohlinge müssen bedarfsgerecht selbst geschliffen werden.

● : Lagerstandard. ★ : Lagerstandard in Japan.

GY SERIE

EXTERNE BEARBEITUNG AN LANGDREHAUTOMATEN

WSP-AUSWAHL

Sitz-größe	WSP-Typ
B	GY○○0120B○○○○–Spanbrecher siehe unten
C	GY○○0150C○○○○–Spanbrecher siehe unten
D	GY○○0200/0224D○○○○–Spanbrecher siehe unten
E	GY○○0239/0250/0274E○○○○–Spanbrecher siehe unten
F	GY○○0300/0318/0324F○○○○–Spanbrecher siehe unten

Spanbrecher für multifunktionale Anwendungen

Sitz-größe	CW	MF (Fertig-bearbeitung)	MS (geringe Vorschübe)	MM (mittlere Vorschübe)	BM (Kopieren) Kugelform
D	2.00	●	●	●	●
	2.24	●			
E	2.39	●			
	2.50	●	●	●	●
	2.74	●			
F	3.00				●
	RE 0.2	●	●	●	
	RE 0.4	●	●	●	
	RE 0.8			●	
	3.18				●
	RE 0.2	●			
	RE 0.4	●			
	3.24	●			

Spanbrecher zum Abstechen

Sitz-größe	CW	05-GS (geringe Vorschübe) R	08-GS (geringe Vorschübe) R	15-GS (geringe Vorschübe) R	05-GM (mittlere Vorschübe) R/L
B	1.20	★			
C	1.50		●	●	
D	2.00		●	●	
E	2.39		●	●	●
	2.50				
F	3.00		●	●	●
	3.18		●	●	●

Spanbrecher zum Ein- und Abstechen

Sitz-größe	CW	GU (Für langspanende Stähle) Neutral	GS (Geringe Vorschübe) Neutral	GM (Mittlere Vorschübe) Neutral	GL (Aluminium) Neutral	GFGS (Gehärteter Stahl) Neutral
B	1.20		●			
C	1.50		●	●		
D	2.00	●	●	●	●	●
E	2.39	●	●	●		●
	2.50	●	●	●	●	●
F	3.00	●	●	●	●	●
	3.18	●	●	●		●

RICHTIGE AUSWAHL DER GY SERIE MIT GS-SPANBRECHER

Erste Empfehlung

Schnittdruckreduzierung

Gratreduzierung und Vermeidung von Butzenbildung

Anstellwinkel PSIRR = 0° ⇄ **Anstellwinkel PSIRR = 8°** ⇄ **Anstellwinkel PSIRR = 15°**

Verbesserte Bruchresistenz

Verbesserte Bruchresistenz

● : Lagerstandard. ★ : Lagerstandard in Japan.

GY SERIE

BEGRENZTE ABSTECHTIEFE AN LANGDREHAUTOMATEN

Monoblockhalter im Einsatz an Langdrehautomaten sind begrenzt in der Einstechtiefe und vom Werkstückdurchmesser.

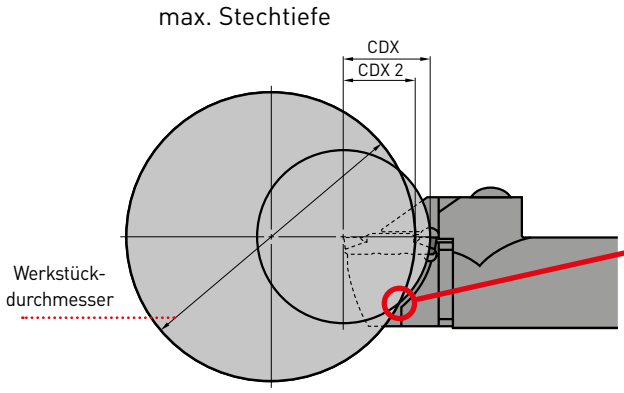

Aufgrund des Kontakts ist die max. Abstechtiefe begrenzt durch den Werkstückdurchmesser.

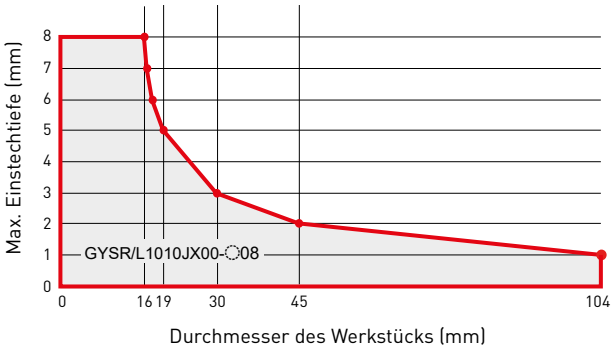

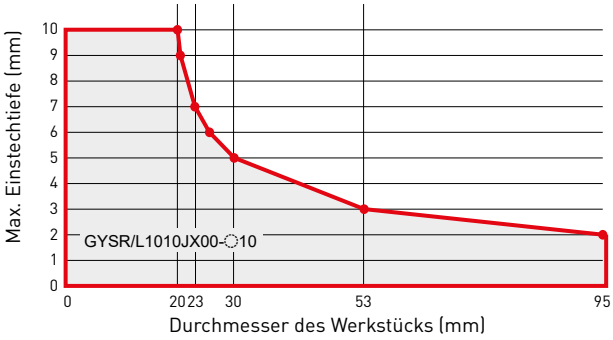

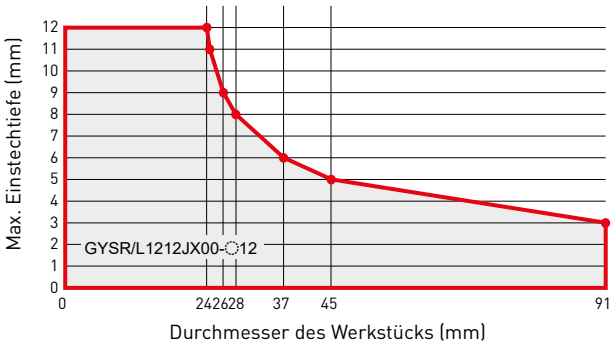

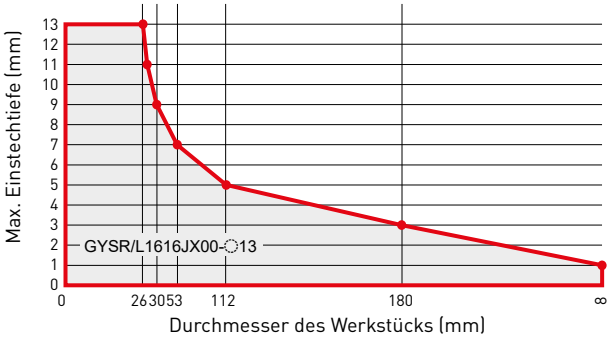

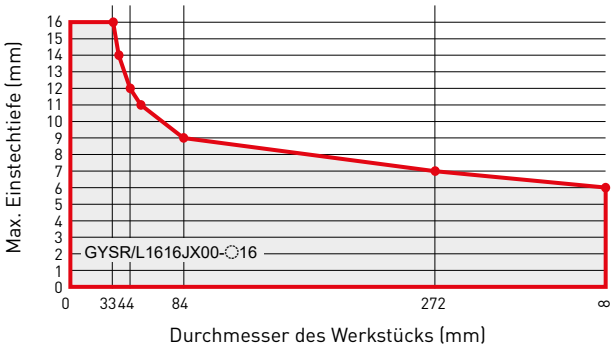

GY SERIE

ABSTECHEN
VORSCHUB PRO UMDREHUNG

EINSTECHEN / ABSTECHEN

R05-GS-Spanbrecher

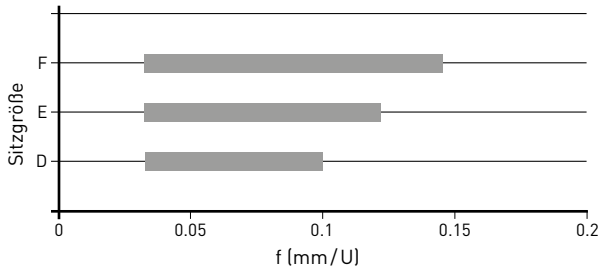

R08-GS-Spanbrecher

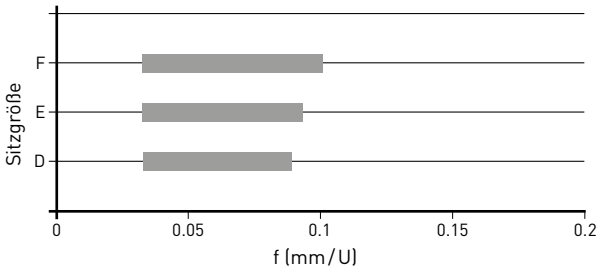

R/L05-GM-Spanbrecher

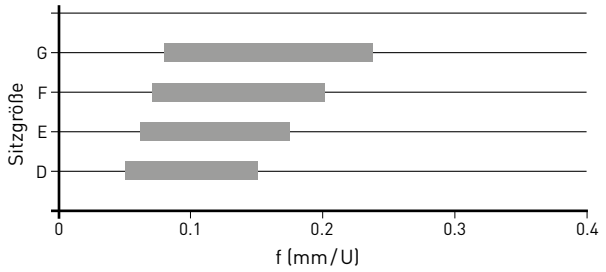

Spanbrecher	PSIPR	Ausführung	f (mm/U)			
			Sitzgröße D	Sitzgröße E	Sitzgröße F	Sitzgröße G
R05-GS	5°	R	0.03–0.10	0.03–0.12	0.03–0.14	—
R08-GS	8°	R	0.03–0.08	0.03–0.09	0.03–0.10	—
R05-GM	5°	R/L	0.05–0.15	0.06–0.17	0.07–0.20	0.08–0.23

GY SERIE

AUSSENBEARBEITUNG AN LANGDREHAUTOMATEN

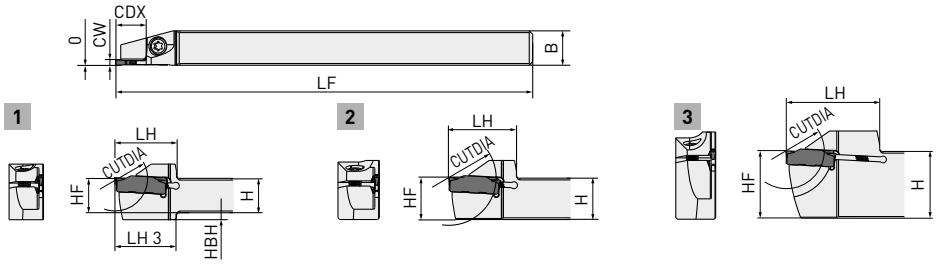

Abb. zeigt Rechtsausführung.

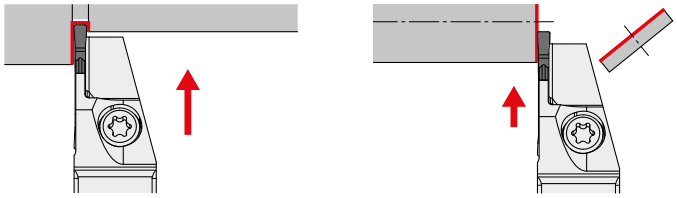

	Bestellnummer	Sitzgröße	CW	CDX*2	CUTDIA	Aus-führung	Lager	H	B	LF	LH	LH3	HF*1	HBH	Abb.
	GYSR1010JX00-B08	B	1.20	8	16	R	●	10	10	120	17.5	17.5	10	2	1
	GYSL1010JX00-B08					L	●	10	10	120	17.5	17.5	10	2	1
	GYSR1212JX00-B08					R	●	12	12	120	19.5	—	12	—	2
	GYSL1212JX00-B08					L	●	12	12	120	19.5	—	12	—	2
	GYSR1212JX00-B12			12	24	R	●	12	12	120	19.5	19.5	12	2	1
	GYSL1212JX00-B12					L	●	12	12	120	19.5	19.5	12	2	1
	GYSR1616JX00-B08			8	16	R	●	16	16	120	25.0	—	16	—	2
	GYSL1616JX00-B08					L	●	16	16	120	25.0	—	16	—	2
	GYSR1616JX00-B13			13	26	R	●	16	16	120	25.0	—	16	—	2
	GYSL1616JX00-B13					L	●	16	16	120	25.0	—	16	—	2
NEW	GYSR1010JX00-C08	C	1.50	8	16	R	●	10	10	120	17.5	17.5	10	2	1
NEW	GYSL1010JX00-C08					L	●	10	10	120	17.5	17.5	10	2	1
NEW	GYSR1212JX00-C08					R	●	12	12	120	19.5	—	12	—	2
NEW	GYSL1212JX00-C08					L	●	12	12	120	19.5	—	12	—	2
NEW	GYSR1212JX00-C12			12	24	R	●	12	12	120	19.5	19.5	12	2	1
NEW	GYSL1212JX00-C12					L	●	12	12	120	19.5	19.5	12	2	1
NEW	GYSR1616JX00-C13			13	26	R	●	16	16	120	25.0	—	16	—	2
NEW	GYSL1616JX00-C13					L	●	16	16	120	25.0	—	16	—	2
NEW	GYSR2012JX00-C13					R	★	20	12	120	28.0	—	20	—	3
NEW	GYSL2012JX00-C13					L	★	20	12	120	28.0	—	20	—	3
NEW	GYSR1010JX00-D10	D	2.00	10	20	R	★	10	10	120	17.5	17.5	10	2	1
NEW	GYSL1010JX00-D10					L	★	10	10	120	17.5	17.5	10	2	1
NEW	GYSR1212JX00-D12			12	24	R	●	12	12	120	19.5	19.5	12	2	1
NEW	GYSL1212JX00-D12					L	●	12	12	120	19.5	19.5	12	2	1
NEW	GYSR1616JX00-D13			13	26	R	●	16	16	120	25	—	16	—	2
NEW	GYSL1616JX00-D13					L	●	16	16	120	25	—	16	—	2
NEW	GYSR1616JX00-D16			16	32	R	★	16	16	120	28	—	16	—	2
NEW	GYSL1616JX00-D16					L	●	16	16	120	28	—	16	—	2

● : Lagerstandard. ★ : Lagerstandard in Japan.

AUSSENBEARBEITUNG AN LANGDREHAUTOMATEN

	Bestellnummer	Sitzgröße	CW	CDX*2	CUTDIA	Aus-führung	Lager	H	B	LF	LH	LH3	HF*1	HBH	Abb.
NEW	GYSR1915K00-D17	D	2.24	17	34	R	★	19.05	15.875	125	28	—	19.05	—	3
NEW	GYSL1915K00-D17					L	★	19.05	15.875	125	28	—	19.05	—	3
NEW	GYSR2012JX00-D17					R	★	20	12	120	28	—	20	—	3
NEW	GYSL2012JX00-D17					L	★	20	12	120	28	—	20	—	3
NEW	GYSR2020K00-D17					R	★	20	20	125	35	—	20	—	2
NEW	GYSL2020K00-D17					L	★	20	20	125	35	—	20	—	2
NEW	GYSR2525M00-D17					R	★	25	25	150	40	—	25	—	2
NEW	GYSL2525M00-D17					L	★	25	25	150	40	—	25	—	2
NEW	GYSR1010JX00-E10	E	2.39	10	20	R	★	10	10	120	17.5	17.5	10	2	1
NEW	GYSL1010JX00-E10					L	★	10	10	120	17.5	17.5	10	2	1
NEW	GYSR1212JX00-E12			12	24	R	★	12	12	120	19.5	19.5	12	2	1
NEW	GYSL1212JX00-E12					L	★	12	12	120	19.5	19.5	12	2	1
NEW	GYSR1616JX00-E13			13	26	R	★	16	16	120	25	—	16	—	2
NEW	GYSL1616JX00-E13					L	★	16	16	120	25	—	16	—	2
NEW	GYSR1616JX00-E16			16	32	R	★	16	16	120	28	—	16	—	2
NEW	GYSL1616JX00-E16		2.50	16	32	L	★	16	16	120	28	—	16	—	2
NEW	GYSR1915K00-E17			17	34	R	★	19.05	15.875	125	28	—	19.05	—	3
NEW	GYSL1915K00-E17		2.74	17	34	L	★	19.05	15.875	125	28	—	19.05	—	3
NEW	GYSR2012JX00-E17					R	★	20	12	120	28	—	20	—	3
NEW	GYSL2012JX00-E17					L	★	20	12	120	28	—	20	—	3
NEW	GYSR2020K00-E17					R	★	20	20	125	35	—	20	—	2
NEW	GYSL2020K00-E17					L	★	20	20	125	35	—	20	—	2
NEW	GYSR2525M00-E17					R	★	25	25	150	40	—	25	—	2
NEW	GYSL2525M00-E17					L	★	25	25	150	40	—	25	—	2
NEW	GYSR1212JX00-F12	F	3.00	12	24	R	★	12	12	120	19.5	19.5	12	2	1
NEW	GYSL1212JX00-F12					L	●	12	12	120	19.5	19.5	12	2	1
NEW	GYSR1616JX00-F13			13	26	R	★	16	16	120	25	—	16	—	2
NEW	GYSL1616JX00-F13					L	★	16	16	120	25	—	16	—	2
NEW	GYSR1616JX00-F16		3.18	16	32	R	●	16	16	120	28	—	16	—	2
NEW	GYSL1616JX00-F16					L	★	16	16	120	28	—	16	—	2
NEW	GYSR1915K00-F17		3.24	17	34	R	★	19.05	15.875	125	28	—	19.05	—	3
NEW	GYSL1915K00-F17					L	★	19.05	15.875	125	28	—	19.05	—	3
NEW	GYSR2012JX00-F17					R	★	20	12	120	28	—	20	—	3
NEW	GYSL2012JX00-F17					L	★	20	12	120	28	—	20	—	3

*1 Die gezeigten Abmessungen beziehen sich auf Verwendung von Maßschneidplatten. Bei Einsatz anderer Platten können die Werte LF, LH und WF abweichen.
*2 Die maximale Einstechtiefe ist durch den Werkstückdurchmesser begrenzt.
1. Der Schnittmodus wird auf Seite 22 dargestellt.

68 Vc

● : Lagerstandard. ★ : Lagerstandard in Japan.

MONOBLOCK

AUSSENEINSTECHEN

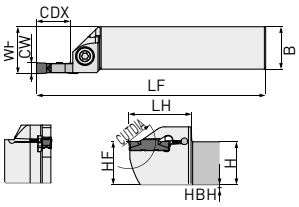

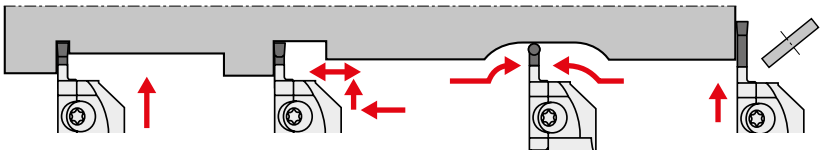

Abb. zeigt Rechtsausführung.

Bestellnummer	Sitzgröße	CW	CDX	CUTDIA	Aus-führung	Lager	H	B	LF	LH	HF	WF	HBH
GYQR2020K00-D06	D	2.00 2.24	6	12	R	●	20	20	125	36	20	20.15	—
GYQL2020K00-D06					L	●	20	20	125	36	20	20.15	—
GYQR2525M00-D06					R	●	25	25	150	36	25	25.15	—
GYQL2525M00-D06					L	●	25	25	150	36	25	25.15	—
GYQR2020K00-D18			18	36	R	●	20	20	125	39	20	20.10	—
GYQL2020K00-D18					L	●	20	20	125	39	20	20.10	—
GYQR2525M00-D20			20	40	R	●	25	25	150	41	25	25.15	—
GYQL2525M00-D20					L	●	25	25	150	41	25	25.15	—
GYQR2020K00-F06	F	3.00 3.18 3.24	6	12	R	●	20	20	125	36	20	20.30	—
GYQL2020K00-F06					L	●	20	20	125	36	20	20.30	—
GYQR2525M00-F06					R	●	25	25	150	36	25	25.30	—
GYQL2525M00-F06					L	●	25	25	150	36	25	25.30	—
GYQR2020K00-F18			18	36	R	●	20	20	125	39	20	20.25	—
GYQL2020K00-F18					L	●	20	20	125	39	20	20.25	—
GYQR2525M00-F20			20	40	R	●	25	25	150	41	25	25.25	—
GYQL2525M00-F20					L	●	25	25	150	41	25	25.25	—
GYQR2020K00-G08	G	4.00 4.24	8	16	R	●	20	20	125	41	20	20.35	—
GYQL2020K00-G08					L	●	20	20	125	41	20	20.35	—
GYQR2525M00-G08					R	●	25	25	150	41	25	25.35	—
GYQL2525M00-G08					L	●	25	25	150	41	25	25.35	—
GYQR2020K00-G25			25	50	R	●	20	20	125	46	20	20.35	4
GYQL2020K00-G25					L	●	20	20	125	46	20	20.35	4
GYQR2525M00-G25					R	●	25	25	150	46	25	25.35	—
GYQL2525M00-G25					L	●	25	25	150	46	25	25.35	—
GYQR2020K00-H08	H	4.75 5.00 5.24	8	6	R	●	20	20	125	41	20	20.35	—
GYQL2020K00-H08					L	●	20	20	125	41	20	20.35	—
GYQR2525M00-H08					R	●	25	25	150	41	25	25.35	—
GYQL2525M00-H08					L	●	25	25	150	41	25	25.35	—
GYQR2020K00-H25			25	50	R	●	20	20	125	46	20	20.35	4
GYQL2020K00-H25					L	●	20	20	125	46	20	20.35	4
GYQR2525M00-H25					R	●	25	25	150	46	25	25.35	—
GYQL2525M00-H25					L	●	25	25	150	46	25	25.35	—
GYQR2020K00-J08	J	6.00 6.31 6.35	8	16	R	●	20	20	125	41	20	20.35	—
GYQL2020K00-J08					L	●	20	20	125	41	20	20.35	—
GYQR2525M00-J08					R	●	25	25	150	41	25	25.35	—
GYQL2525M00-J08					L	●	25	25	150	41	25	25.35	—
GYQR2020K00-J25			25	50	R	●	20	20	125	46	20	20.35	4
GYQL2020K00-J25					L	●	20	20	125	46	20	20.35	4
GYQR2525M00-J25					R	●	25	25	150	46	25	25.35	—
GYQL2525M00-J25					L	●	25	25	150	46	25	25.35	—

*1 Die maximale Einstechtiefe hängt von der verwendeten Schneidplatte ab.
Zur maximalen Einstechtiefe (CDX) bei verschiedenen Schneidplatten siehe Seite 27 – 30.
*2 Der maximale Abstechdurchmesser CUTDIA hängt von der verwendeten Schneidplatte ab.
Der Abstechdurchmesser beträgt das Doppelte der maximalen Einstechtiefe (CDX) der Schneidplatten auf Seite 27 – 30.
1. Identifikation: Seite 18
2. Ersatzteile: Seite 25

● : Lagerstandard. ★ : Lagerstandard in Japan.

GY SERIE

AUSSENEINSTECHEN

00° AUSFÜHRUNG

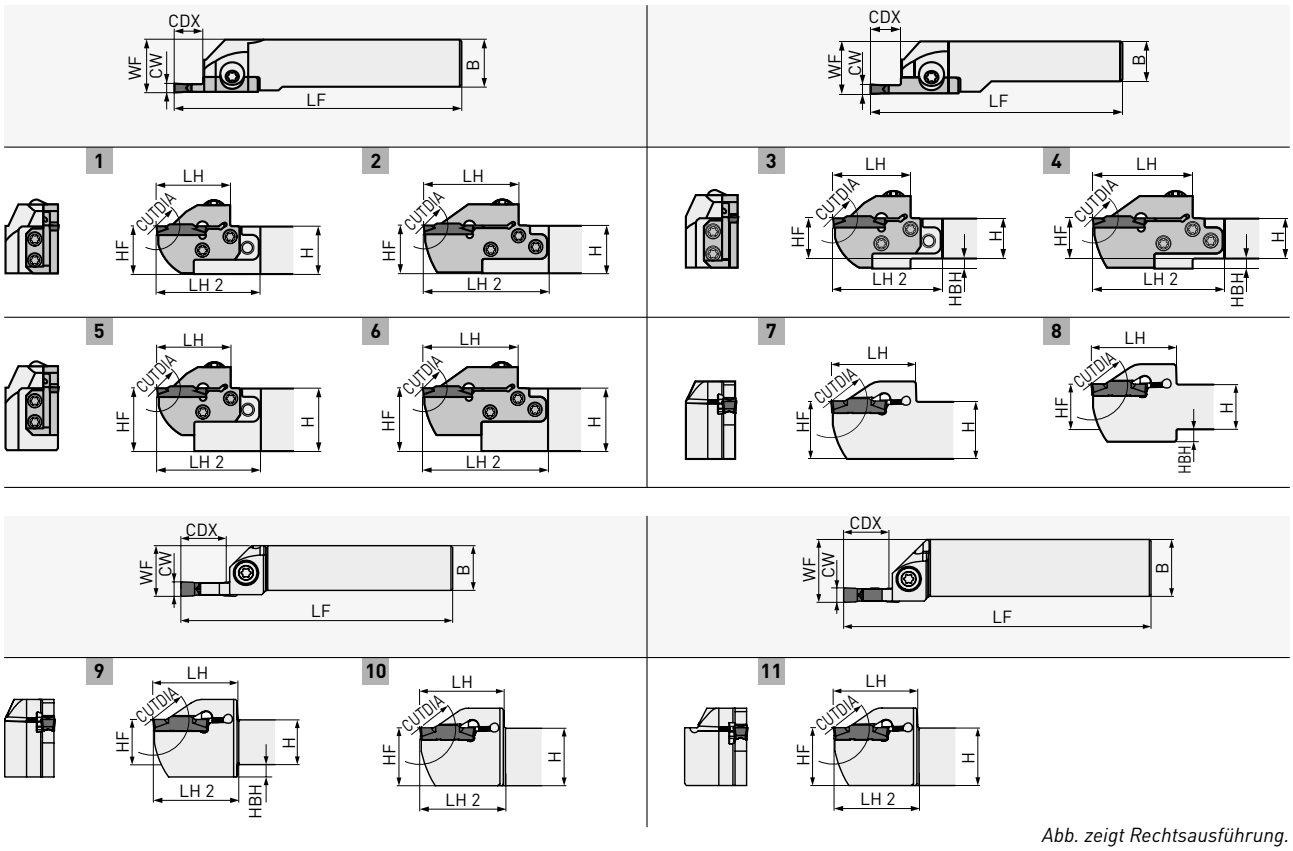

Abb. zeigt Rechtsausführung.

1. Modulare Schwerter und modulare Halter bitte separat bestellen.
2. Bitte Modul in Rechtsausführung für den Halter in Rechtsausführung und Modul in Linksausführung für den Halter in Linksausführung verwenden.

Bestellnummer Halter	Lager	Bestellnummer Modulares Schwert	Lager	Sitzgröße	CW	CDX	CUTDIA	Ausführung	H	B	LF*3	LH*3	LH2	HF	WF*3	HBH	Abb.
GYHR1616J00-M20R	●	GYM20RA-D06	●					R	16	16	104	28	44	16	20	4	3
GYHL1616J00-M20L	●	GYM20LA-D06	●					L	16	16	104	28	44	16	20	4	3
GYQR2020K00-D06	●	–						R	20	20	125	36	–	20	20.15	–	7
GYQL2020K00-D06	●	–						L	20	20	125	36	–	20	20.15	–	7
GYHR2020K00-M20R	●	GYM20RA-D06	●					R	20	20	119	28	43	20	23	–	1
GYHL2020K00-M20L	●	GYM20LA-D06	●					L	20	20	119	28	43	20	23	–	1
GYHR2020K00-M25R	●	GYM25RA-D06	●					R	20	20	117	31	52	20	26	5	3
GYHL2020K00-M25L	●	GYM25LA-D06	●	D	2.00 2.24	6	12	L	20	20	117	31	52	20	26	5	3
GYQR2525M00-D06	●	–						R	25	25	150	36	–	25	25.15	–	7
GYQL2525M00-D06	●	–						L	25	25	150	36	–	25	25.15	–	7
GYHR2525M00-M25R	●	GYM25RA-D06	●					R	25	25	142	31	49	25	28	–	1
GYHL2525M00-M25L	●	GYM25LA-D06	●					L	25	25	142	31	49	25	28	–	1
GYHR3225P00-M25R	●	GYM25RA-D06	●					R	32	25	162	31	49	32	28	–	5
GYHL3225P00-M25L	●	GYM25LA-D06	●					L	32	25	162	31	49	32	28	–	5
GYHR3232P00-M25R	●	GYM25RA-D06	●					R	32	32	162	31	49	32	35	–	5
GYHL3232P00-M25L	●	GYM25LA-D06	●					L	32	32	162	31	49	32	35	–	5

● : Lagerstandard. ★ : Lagerstandard in Japan.

AUSSENEINSTECHEN – 00° AUSFÜHRUNG

Bestellnummer Halter	Lager	Bestellnummer Modulares Schwert	Lager	Sitzgröße	CW	CDX	CUTDIA	Ausführung	H	B	LF*3	LH*3	LH2	HF	WF*3	HBH	Abb.
GYHR1616J00-M20R	●	GYM20RA-D10	●	D	2.00 2.24	10	20	R	16	16	110	34	50	16	20	4	3
GYHL1616J00-M20L	●	GYM20LA-D10	●					L	16	16	110	34	50	16	20	4	3
GYHR2020K00-M20R	●	GYM20RA-D10	●					R	20	20	125	34	49	20	23	–	1
GYHL2020K00-M20L	●	GYM20LA-D10	●					L	20	20	125	34	49	20	23	–	1
GYHR2020K00-M25R	●	GYM25RA-D12	●	D	2.00 2.24	12	24	R	20	20	125	39	60	20	26	5	3
GYHL2020K00-M25L	●	GYM25LA-D12	●					L	20	20	125	39	60	20	26	5	3
GYHR2525M00-M25R	●	GYM25RA-D12	●					R	25	25	150	39	57	25	28	–	1
GYHL2525M00-M25L	●	GYM25LA-D12	●					L	25	25	150	39	57	25	28	–	1
GYHR3225P00-M25R	●	GYM25RA-D12	●					R	32	25	170	39	57	32	28	–	5
GYHL3225P00-M25L	●	GYM25LA-D12	●					L	32	25	170	39	57	32	28	–	5
GYHR3232P00-M25R	●	GYM25RA-D12	●					R	32	32	170	39	57	32	35	–	5
GYHL3232P00-M25L	●	GYM25LA-D12	●					L	32	32	170	39	57	32	35	–	5
GYHR1616J00-M20R	●	GYM20RB-D18	●	D	2.00 2.24	18*4	36	R	16	16	116	40	56	16	20	4	4
GYHL1616J00-M20L	●	GYM20LB-D18	●					L	16	16	116	40	56	16	20	4	4
GYQR2020K00-D18	●	–						R	20	20	125	39	–	20	20.10	–	7
GYQL2020K00-D18	●	–						L	20	20	125	39	–	20	20.10	–	7
GYHR2020K00-M20R	●	GYM20RB-D18	●					R	20	20	131	40	55	20	23	–	2
GYHL2020K00-M20L	●	GYM20LB-D18	●					L	20	20	131	40	55	20	23	–	2
GYHR2020K00-M25R	●	GYM25RA-D20	●	D	2.00 2.24	20*1	40*2	R	20	20	131	45	66	20	26	5	4
GYHL2020K00-M25L	●	GYM25LA-D20	●					L	20	20	131	45	66	20	26	5	4
GYQR2525M00-D20	●	–						R	25	25	150	41	–	25	25.15	–	7
GYQL2525M00-D20	●	–						L	25	25	150	41	–	25	25.15	–	7
GYHR2525M00-M25R	●	GYM25RA-D20	●					R	25	25	156	45	63	25	28	–	2
GYHL2525M00-M25L	●	GYM25LA-D20	●					L	25	25	156	45	63	25	28	–	2
GYHR3225P00-M25R	●	GYM25RA-D20	●					R	32	25	176	45	63	32	28	–	6
GYHL3225P00-M25L	●	GYM25LA-D20	●					L	32	25	176	45	63	32	28	–	6
GYHR3232P00-M25R	●	GYM25RA-D20	●					R	32	32	176	45	63	32	35	–	6
GYHL3232P00-M25L	●	GYM25LA-D20	●					L	32	32	176	45	63	32	35	–	6
GYHR1616J00-M20R	●	GYM20RA-E06	●	E	2.39 2.50 2.74	6	12	R	16	16	104	28	44	16	20	4	3
GYHL1616J00-M20L	●	GYM20LA-E06	●					L	16	16	104	28	44	16	20	4	3
GYHR2020K00-M20R	●	GYM20RA-E06	●					R	20	20	119	28	43	20	23	–	1
GYHL2020K00-M20L	●	GYM20LA-E06	●					L	20	20	119	28	43	20	23	–	1
GYHR2020K00-M25R	●	GYM25RA-E06	●					R	20	20	117	31	52	20	26	5	3
GYHL2020K00-M25L	●	GYM25LA-E06	●					L	20	20	117	31	52	20	26	5	3
GYHR2525M00-M25R	●	GYM25RA-E06	●					R	25	25	142	31	49	25	28	–	1
GYHL2525M00-M25L	●	GYM25LA-E06	●					L	25	25	142	31	49	25	28	–	1
GYHR3225P00-M25R	●	GYM25RA-E06	●					R	32	25	162	31	49	32	28	–	5
GYHL3225P00-M25L	●	GYM25LA-E06	●					L	32	25	162	31	49	32	28	–	5
GYHR3232P00-M25R	●	GYM25RA-E06	●					R	32	32	162	31	49	32	35	–	5
GYHL3232P00-M25L	●	GYM25LA-E06	●					L	32	32	162	31	49	32	35	–	5
GYHR1616J00-M20R	●	GYM20RA-E10	●	E	2.39 2.50 2.74	10	20	R	16	16	110	34	50	16	20	4	3
GYHL1616J00-M20L	●	GYM20LA-E10	●					L	16	16	110	34	50	16	20	4	3
GYHR2020K00-M20R	●	GYM20RA-E10	●					R	20	20	125	34	49	20	23	–	1
GYHL2020K00-M20L	●	GYM20LA-E10	●					L	20	20	125	34	49	20	23	–	1

*1 Die maximale Einstechtiefe hängt von der verwendeten Schneidplatte ab. Zur maximalen Einstechtiefe bei verschiedenen Schneidplatten siehe Seite 72 – 76.
*3 Die gezeigten Abmessungen beziehen sich auf Verwendung von Maßschneidplatten. Bei Einsatz anderer Platten können die Werte LF, LH und WF abweichen.
*4 Die maximale Einstechtiefe ist durch den Werkstückdurchmesser begrenzt. Siehe Seite 74 für weitere Hinweise.

67 Vc

1. Identifikation: Seite 18
2. Ersatzteile: Seite 25

● : Lagerstandard. ★ : Lagerstandard in Japan.

GY SERIE

AUSSENEINSTECHEN

00° AUSFÜHRUNG

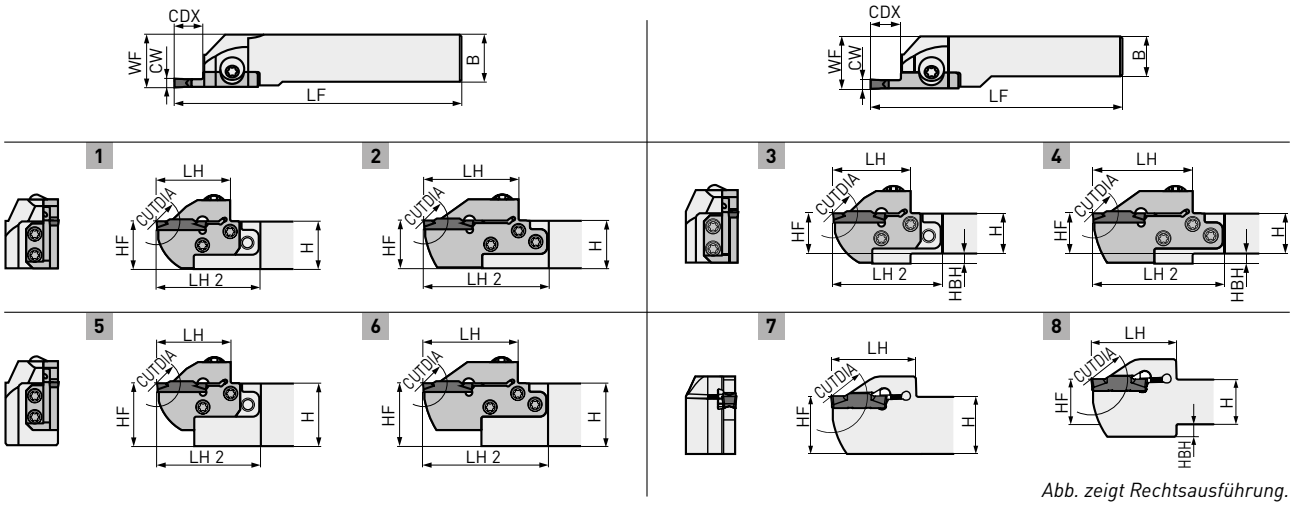

Abb. zeigt Rechtsausführung.

1. Modulare Schwerter und modulare Halter bitte separat bestellen.
2. Bitte Modul in Rechtsausführung für den Halter in Rechtsausführung und Modul in Linksausführung für den Halter in Linksausführung verwenden.

Bestellnummer Halter	Lager	Bestellnummer Modulares Schwert	Lager	Sitzgröße	CW	CDX	CUTDIA	Ausführung	H	B	LF*3	LH*3	LH2	HF	WF*3	HBH	Abb.
GYHR2020K00-M25R	●	GYM25RA-E12	●	E	2.39 2.50 2.74	12	24	R	20	20	125	39	60	20	26	5	3
GYHL2020K00-M25L	●	GYM25LA-E12	●					L	20	20	125	39	60	20	26	5	3
GYHR2525M00-M25R	●	GYM25RA-E12	●					R	25	25	150	39	57	25	28	–	1
GYHL2525M00-M25L	●	GYM25LA-E12	●					L	25	25	150	39	57	25	28	–	1
GYHR3225P00-M25R	●	GYM25RA-E12	●					R	32	25	170	39	57	32	28	–	5
GYHL3225P00-M25L	●	GYM25LA-E12	●					L	32	25	170	39	57	32	28	–	5
GYHR3232P00-M25R	●	GYM25RA-E12	●					R	32	32	170	39	57	32	35	–	5
GYHL3232P00-M25L	●	GYM25LA-E12	●					L	32	32	170	39	57	32	35	–	5
GYHR1616J00-M20R	●	GYM20RB-E18	●	E	2.39 2.50 2.74	18*4	36	R	16	16	116	40	56	16	20	4	4
GYHL1616J00-M20L	●	GYM20LB-E18	●					L	16	16	116	40	56	16	20	4	4
GYHR2020K00-M20R	●	GYM20RB-E18	●					R	20	20	131	40	55	20	23	–	2
GYHL2020K00-M20L	●	GYM20LB-E18	●					L	20	20	131	40	55	20	23	–	2
GYHR2020K00-M25R	●	GYM25RA-E20	●	E	2.39 2.50 2.74	20*1	40*2	R	20	20	131	45	66	20	26	5	4
GYHL2020K00-M25L	●	GYM25LA-E20	●					L	20	20	131	45	66	20	26	5	4
GYHR2525M00-M25R	●	GYM25RA-E20	●					R	25	25	156	45	63	25	28	–	2
GYHL2525M00-M25L	●	GYM25LA-E20	●					L	25	25	156	45	63	25	28	–	2
GYHR3225P00-M25R	●	GYM25RA-E20	●					R	32	25	176	45	63	32	28	–	6
GYHL3225P00-M25L	●	GYM25LA-E20	●					L	32	25	176	45	63	32	28	–	6
GYHR3232P00-M25R	●	GYM25RA-E20	●					R	32	32	176	45	63	32	35	–	6
GYHL3232P00-M25L	●	GYM25LA-E20	●					L	32	32	176	45	63	32	35	–	6
GYHR1616J00-M20R	●	GYM20RA-F06	●	F	3.00 3.18 3.24	6	12	R	16	16	104	28	44	16	20	4	3
GYHL1616J00-M20L	●	GYM20LA-F06	●					L	16	16	104	28	44	16	20	4	3
GYQR2020K00-F06	●	–						R	20	20	125	36	–	20	20.30	–	7
GYQL2020K00-F06	●	–						L	20	20	125	36	–	20	20.30	–	7
GYHR2020K00-M20R	●	GYM20RA-F06	●					R	20	20	119	28	43	20	23	–	1
GYHL2020K00-M20L	●	GYM20LA-F06	●					L	20	20	119	28	43	20	23	–	1
GYHR2020K00-M25R	●	GYM25RA-F06	●					R	20	20	117	31	52	20	26	5	3

● : Lagerstandard. ★ : Lagerstandard in Japan.

AUSSENEINSTECHEN – 00° AUSFÜHRUNG

Bestellnummer Halter	Lager	Bestellnummer Modulares Schwert	Lager	Sitzgröße	CW	CDX	CUTDIA	Ausführung	H	B	LF*3	LH*3	LH2	HF	WF*3	HBH	Abb.
GYHL2020K00-M25L	●	GYM25LA-F06	●	F	3.00 3.18 3.24	6	12	L	20	20	117	31	52	20	26	5	3
GYQR2525M00-F06	●	–						R	25	25	150	36	–	25	25.30	–	7
GYQL2525M00-F06	●	–						L	25	25	150	36	–	25	25.30	–	7
GYHR2525M00-M25R	●	GYM25RA-F06	●					R	25	25	142	31	49	25	28	–	1
GYHL2525M00-M25L	●	GYM25LA-F06	●					L	25	25	142	31	49	25	28	–	1
GYHR3225P00-M25R	●	GYM25RA-F06	●					R	32	25	162	31	49	32	28	–	5
GYHL3225P00-M25L	●	GYM25LA-F06	●					L	32	25	162	31	49	32	28	–	5
GYHR3232P00-M25R	●	GYM25RA-F06	●					R	32	32	162	31	49	32	35	–	5
GYHL3232P00-M25L	●	GYM25LA-F06	●					L	32	32	162	31	49	32	35	–	5
GYHR1616J00-M20R	●	GYM20RA-F10	●	F	3.00 3.18 3.24	10	20	R	16	16	110	34	50	16	20	4	3
GYHL1616J00-M20L	●	GYM20LA-F10	●					L	16	16	110	34	50	16	20	4	3
GYHR2020K00-M20R	●	GYM20RA-F10	●					R	20	20	125	34	49	20	23	–	1
GYHL2020K00-M20L	●	GYM20LA-F10	●					L	20	20	125	34	49	20	23	–	1
GYHR2020K00-M25R	●	GYM25RA-F12	●	F	3.00 3.18 3.24	12	24	R	20	20	125	39	60	20	26	5	3
GYHL2020K00-M25L	●	GYM25LA-F12	●					L	20	20	125	39	60	20	26	5	3
GYHR2525M00-M25R	●	GYM25RA-F12	●					R	25	25	150	39	57	25	28	–	1
GYHL2525M00-M25L	●	GYM25LA-F12	●					L	25	25	150	39	57	25	28	–	1
GYHR3225P00-M25R	●	GYM25RA-F12	●					R	32	25	170	39	57	32	28	–	5
GYHL3225P00-M25L	●	GYM25LA-F12	●					L	32	25	170	39	57	32	28	–	5
GYHR3232P00-M25R	●	GYM25RA-F12	●					R	32	32	170	39	57	32	35	–	5
GYHL3232P00-M25L	●	GYM25LA-F12	●					L	32	32	170	39	57	32	35	–	5
GYHR1616J00-M20R	●	GYM20RB-F18	●	F	3.00 3.18 3.24	18*4	36	R	16	16	116	40	56	16	20	4	4
GYHL1616J00-M20L	●	GYM20LB-F18	●					L	16	16	116	40	56	16	20	4	4
GYQR2020K00-F18	●	–						R	20	20	125	39	–	20	20.25	–	7
GYQL2020K00-F18	●	–						L	20	20	125	39	–	20	20.25	–	7
GYHR2020K00-M20R	●	GYM20RB-F18	●					R	20	20	131	40	55	20	23	–	2
GYHL2020K00-M20L	●	GYM20LB-F18	●					L	20	20	131	40	55	20	23	–	2
GYHR2020K00-M25R	●	GYM25RA-F20	●	F	3.00 3.18 3.24	20*1	40*2	R	20	20	131	45	66	20	26	5	4
GYHL2020K00-M25L	●	GYM25LA-F20	●					L	20	20	131	45	66	20	26	5	4
GYQR2525M00-F20	●	–						R	25	25	150	41	–	25	25.25	–	7
GYQL2525M00-F20	●	–						L	25	25	150	41	–	25	25.25	–	7
GYHR2525M00-M25R	●	GYM25RA-F20	●					R	25	25	156	45	63	25	28	–	2
GYHL2525M00-M25L	●	GYM25LA-F20	●					L	25	25	156	45	63	25	28	–	2
GYHR3225P00-M25R	●	GYM25RA-F20	●					R	32	25	176	45	63	32	28	–	6
GYHL3225P00-M25L	●	GYM25LA-F20	●					L	32	25	176	45	63	32	28	–	6
GYHR3232P00-M25R	●	GYM25RA-F20	●					R	32	32	176	45	63	32	35	–	6
GYHL3232P00-M25L	●	GYM25LA-F20	●					L	32	32	176	45	63	32	35	–	6
GYQR2020K00-G08	●	–		G	4.00 4.24	8	16	R	20	20	125	41	–	20	20.35	–	7
GYQL2020K00-G08	●	–						L	20	20	125	41	–	20	20.35	–	7
GYHR2020K00-M25R	●	GYM25RA-G08	●					R	20	20	119	33	54	20	26	5	3
GYHL2020K00-M25L	●	GYM25LA-G08	●					L	20	20	119	33	54	20	26	5	3
GYQR2525M00-G08	●	–						R	25	25	150	41	–	25	25.35	–	7
GYQL2525M00-G08	●	–						L	25	25	150	41	–	25	25.35	–	7
GYHR2525M00-M25R	●	GYM25RA-G08	●					R	25	25	144	33	51	25	28	–	1
GYHL2525M00-M25L	●	GYM25LA-G08	●					L	25	25	144	33	51	25	28	–	1

*1 Die maximale Einstechtiefe hängt von der verwendeten Schneidplatte ab. Zur maximalen Einstechtiefe bei verschiedenen Schneidplatten siehe Seite 27 – 30.
*2 Der maximale Abstechdurchmesser CUTDIA hängt von der verwendeten Schneidplatte ab. Der Abstechdurchmesser beträgt das Doppelte der maximalen Einstechtiefe (CDX) der Schneidplatten auf Seite 27 – 30.
*3 Die gezeigten Abmessungen beziehen sich auf Verwendung von Maßschneidplatten. Bei Einsatz anderer Platten können die Werte LF, LH und WF abweichen.
*4 Die maximale Einstechtiefe ist durch den Werkstückdurchmesser begrenzt. Siehe Seite 74 für weitere Hinweise.

67

1. Identifikation: Seite 18
2. Ersatzteile: Seite 25

● : Lagerstandard. ★ : Lagerstandard in Japan.

GY SERIE

AUSSENEINSTECHEN

00° AUSFÜHRUNG

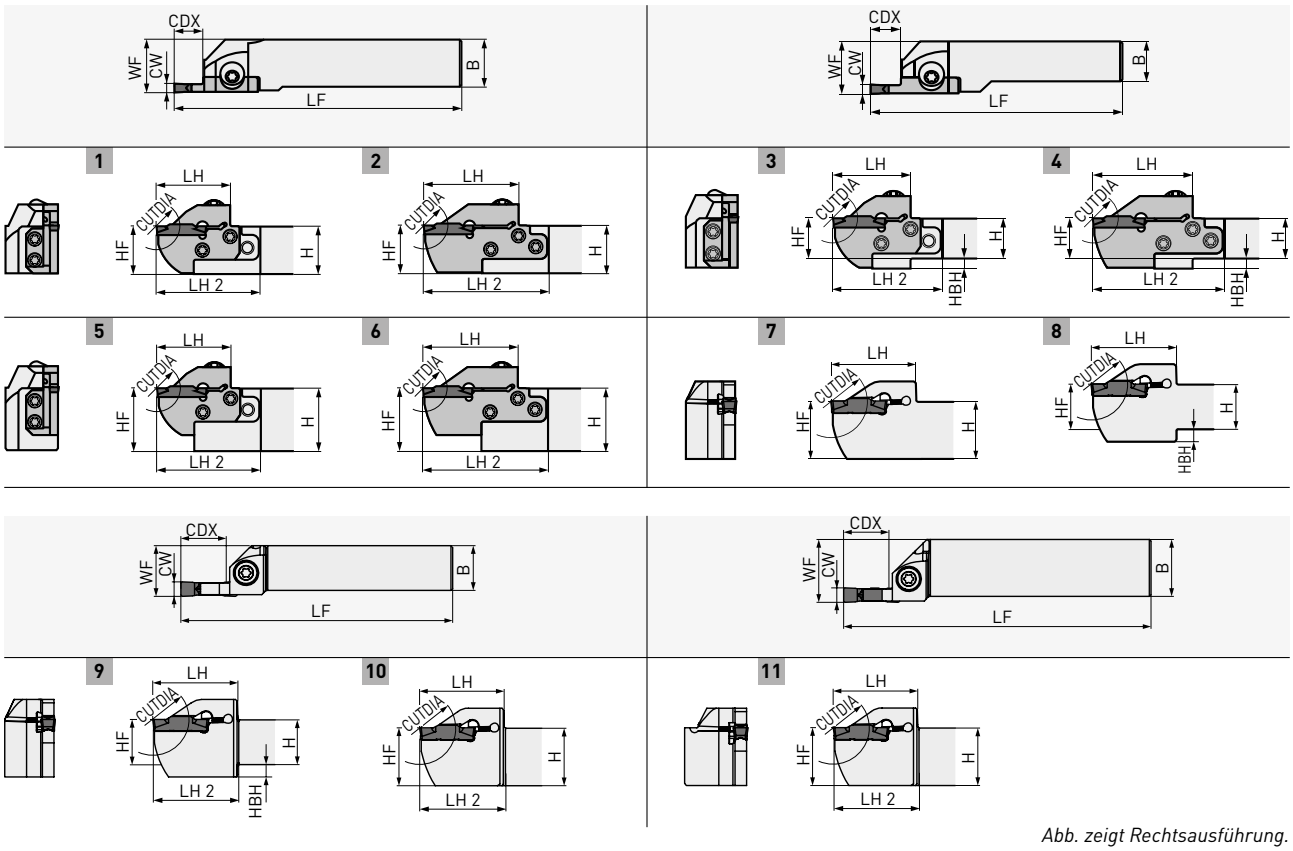

Abb. zeigt Rechtsausführung.

1. Modulare Schwerter und modulare Halter bitte separat bestellen.
2. Bitte Modul in Rechtsausführung für den Halter in Rechtsausführung und Modul in Linksausführung für den Halter in Linksausführung verwenden.

Bestellnummer Halter	Lager	Bestellnummer Modulares Schwert	Lager	Sitzgröße	CW	CDX	CUTDIA	Ausführung	H	B	LF*3	LH*3	LH2	HF	WF*3	HBH	Abb.
GYHR3225P00-M25R	●	GYM25RA-G08	●	G	4.00 4.24	8	16	R	32	25	164	33	51	32	28	–	5
GYHL3225P00-M25L	●	GYM25LA-G08	●					L	32	25	164	33	51	32	28	–	5
GYHR3232P00-M25R	●	GYM25RA-G08	●					R	32	32	164	33	51	32	35	–	5
GYHL3232P00-M25L	●	GYM25LA-G08	●					L	32	32	164	33	51	32	35	–	5
GYHR1616J00-M20R	●	GYM20RA-G12	●	G	4.00 4.24	12	24	R	16	16	110	34	50	16	20	4	3
GYHL1616J00-M20L	●	GYM20LA-G12	●					L	16	16	110	34	50	16	20	4	3
GYHR2020K00-M20R	●	GYM20RA-G12	●					R	20	20	125	34	49	20	23	–	1
GYHL2020K00-M20L	●	GYM20LA-G12	●					L	20	20	125	34	49	20	23	–	1
GYHR2020K00-M25R	●	GYM25RA-G14	●	G	4.00 4.24	14	28	R	20	20	125	39	60	20	26	5	3
GYHL2020K00-M25L	●	GYM25LA-G14	●					L	20	20	125	39	60	20	26	5	3
GYHR2525M00-M25R	●	GYM25RA-G14	●					R	25	25	150	39	57	25	28	–	1
GYHL2525M00-M25L	●	GYM25LA-G14	●					L	25	25	150	39	57	25	28	–	1
GYHR3225P00-M25R	●	GYM25RA-G14	●					R	32	25	170	39	57	32	28	–	5
GYHL3225P00-M25L	●	GYM25LA-G14	●					L	32	25	170	39	57	32	28	–	5
GYHR3232P00-M25R	●	GYM25RA-G14	●					R	32	32	170	39	57	32	35	–	5
GYHL3232P00-M25L	●	GYM25LA-G14	●					L	32	32	170	39	57	32	35	–	5

● : Lagerstandard. ★ : Lagerstandard in Japan.

AUSSENEINSTECHEN – 00° AUSFÜHRUNG

Bestellnummer Halter	Lager	Bestellnummer Modulares Schwert	Lager	Sitzgröße	CW	CDX	CUTDIA	Ausführung	H	B	LF*3	LH*3	LH2	HF	WF*3	HBH	Abb.
GYQR2020K00-G25	●	–		G	4.00 4.24	25*1	50*2	R	20	20	125	46	–	20	20.35	4	8
GYQL2020K00-G25	●	–						L	20	20	125	46	–	20	20.35	4	8
GYHR2020K00-M25R	●	GYM25RA-G25	●					R	20	20	136	50	71	20	26	5	4
GYHL2020K00-M25L	●	GYM25LA-G25	●					L	20	20	136	50	71	20	26	5	4
GYQR2525M00-G25	●	–						R	25	25	150	46	–	25	25.35	–	7
GYQL2525M00-G25	●	–						L	25	25	150	46	–	25	25.35	–	7
GYHR2525M00-M25R	●	GYM25RA-G25	●					R	25	25	161	50	68	25	28	–	2
GYHL2525M00-M25L	●	GYM25LA-G25	●					L	25	25	161	50	68	25	28	–	2
GYHR3225P00-M25R	●	GYM25RA-G25	●					R	32	25	181	50	68	32	28	–	6
GYHL3225P00-M25L	●	GYM25LA-G25	●					L	32	25	181	50	68	32	28	–	6
GYHR3232P00-M25R	●	GYM25RA-G25	●					R	32	32	181	50	68	32	35	–	6
GYHL3232P00-M25L	●	GYM25LA-G25	●					L	32	32	181	50	68	32	35	–	6
GYQR2020K00-H08	●	–		H	4.75 5.00 5.24	8	16	R	20	20	125	41	–	20	20.35	–	7
GYQL2020K00-H08	●	–						L	20	20	125	41	–	20	20.35	–	7
GYHR2020K00-M25R	●	GYM25RA-H08	●					R	20	20	119	33	54	20	26	5	3
GYHL2020K00-M25L	●	GYM25LA-H08	●					L	20	20	119	33	54	20	26	5	3
GYQR2525M00-H08	●	–						R	25	25	150	41	–	25	25.35	–	7
GYQL2525M00-H08	●	–						L	25	25	150	41	–	25	25.35	–	7
GYHR2525M00-M25R	●	GYM25RA-H08	●					R	25	25	144	33	51	25	28	–	1
GYHL2525M00-M25L	●	GYM25LA-H08	●					L	25	25	144	33	51	25	28	–	1
GYHR3225P00-M25R	●	GYM25RA-H08	●					R	32	25	164	33	51	32	28	–	5
GYHL3225P00-M25L	●	GYM25LA-H08	●					L	32	25	164	33	51	32	28	–	5
GYHR3232P00-M25R	●	GYM25RA-H08	●					R	32	32	164	33	51	32	35	–	5
GYHL3232P00-M25L	●	GYM25LA-H08	●					L	32	32	164	33	51	32	35	–	5
GYHR1616J00-M20R	●	GYM20RA-H12	●	H	4.75 5.00 5.24	12	24	R	16	16	110	34	50	16	20	4	3
GYHL1616J00-M20L	●	GYM20LA-H12	●					L	16	16	110	34	50	16	20	4	3
GYHR2020K00-M20R	●	GYM20RA-H12	●					R	20	20	125	34	49	20	23	–	1
GYHL2020K00-M20L	●	GYM20LA-H12	●					L	20	20	125	34	49	20	23	–	1
GYHR2020K00-M25R	●	GYM25RA-H14	●	H	4.75 5.00 5.24	14	28	R	20	20	125	39	60	20	26	5	3
GYHL2020K00-M25L	●	GYM25LA-H14	●					L	20	20	125	39	60	20	26	5	3
GYHR2525M00-M25R	●	GYM25RA-H14	●					R	25	25	150	39	57	25	28	–	1
GYHL2525M00-M25L	●	GYM25LA-H14	●					L	25	25	150	39	57	25	28	–	1
GYHR3225P00-M25R	●	GYM25RA-H14	●					R	32	25	170	39	57	32	28	–	5
GYHL3225P00-M25L	●	GYM25LA-H14	●					L	32	25	170	39	57	32	28	–	5
GYHR3232P00-M25R	●	GYM25RA-H14	●					R	32	32	170	39	57	32	35	–	5
GYHL3232P00-M25L	●	GYM25LA-H14	●					L	32	32	170	39	57	32	35	–	5
GYQR2020K00-H25	●	–		H	4.75 5.00 5.24	25*1	50*2	R	20	20	125	46	–	20	20.35	4	8
GYQL2020K00-H25	●	–						L	20	20	125	46	–	20	20.35	4	8
GYHR2020K00-M25R	●	GYM25RA-H25	●					R	20	20	136	50	71	20	26	5	4
GYHL2020K00-M25L	●	GYM25LA-H25	●					L	20	20	136	50	71	20	26	5	4
GYQR2525M00-H25	●	–						R	25	25	150	46	–	25	25.35	–	7
GYQL2525M00-H25	●	–						L	25	25	150	46	–	25	25.35	–	7
GYHR2525M00-M25R	●	GYM25RA-H25	●					R	25	25	161	50	68	25	28	–	2
GYHL2525M00-M25L	●	GYM25LA-H25	●					L	25	25	161	50	68	25	28	–	2
GYHR3225P00-M25R	●	GYM25RA-H25	●					R	32	25	181	50	68	32	28	–	6
GYHL3225P00-M25L	●	GYM25LA-H25	●					L	32	25	181	50	68	32	28	–	6
GYHR3232P00-M25R	●	GYM25RA-H25	●					R	32	32	181	50	68	32	35	–	6
GYHL3232P00-M25L	●	GYM25LA-H25	●					L	32	32	181	50	68	32	35	–	6

*1 Die maximale Einstechtiefe hängt von der verwendeten Schneidplatte ab. Zur maximalen Einstechtiefe bei verschiedenen Schneidplatten siehe Seite 27 – 30.
*2 Der maximale Abstechdurchmesser CUTDIA hängt von der verwendeten Schneidplatte ab. Der Abstechdurchmesser beträgt das Doppelte der maximalen Einstechtiefe (CDX) der Schneidplatten auf Seite 27 – 30.
*3 Die gezeigten Abmessungen beziehen sich auf Verwendung von Maßschneidplatten. Bei Einsatz anderer Platten können die Werte LF, LH und WF abweichen.
1. Identifikation: Seite 18
2. Ersatzteile: Seite 25

● : Lagerstandard. ★ : Lagerstandard in Japan.

AUSSENEINSTECHEN – 00° AUSFÜHRUNG

Bestellnummer Halter	Lager	Bestellnummer Modulares Schwert	Lager	Sitzgröße	CW	CDX	CUTDIA	Ausführung	H	B	LF*3	LH*3	LH2	HF	WF*3	HBH	Abb.
GYQR2020K00-J08	●	–		J	6.00 6.31 6.35	8	16	R	20	20	125	41	–	20	20.35	–	7
GYQL2020K00-J08	●	–						L	20	20	125	41	–	20	20.35	–	7
GYHR2020K00-M25R	●	GYM25RA-J08	●					R	20	20	119	33	54	20	26	5	3
GYHL2020K00-M25L	●	GYM25LA-J08	●					L	20	20	119	33	54	20	26	5	3
GYQR2525M00-J08	●	–						R	25	25	150	41	–	25	25.35	–	7
GYQL2525M00-J08	●	–						L	25	25	150	41	–	25	25.35	–	7
GYHR2525M00-M25R	●	GYM25RA-J08	●					R	25	25	144	33	51	25	28	–	1
GYHL2525M00-M25L	●	GYM25LA-J08	●					L	25	25	144	33	51	25	28	–	1
GYHR3225P00-M25R	●	GYM25RA-J08	●					R	32	25	164	33	51	32	28	–	5
GYHL3225P00-M25L	●	GYM25LA-J08	●					L	32	25	164	33	51	32	28	–	5
GYHR3232P00-M25R	●	GYM25RA-J08	●					R	32	32	164	33	51	32	35	–	5
GYHL3232P00-M25L	●	GYM25LA-J08	●					L	32	32	164	33	51	32	35	–	5
GYHR2020K00-M25R	●	GYM25RA-J14	●	J	6.00 6.31 6.35	14	28	R	20	20	125	39	60	20	26	5	3
GYHL2020K00-M25L	●	GYM25LA-J14	●					L	20	20	125	39	60	20	26	5	3
GYHR2525M00-M25R	●	GYM25RA-J14	●					R	25	25	150	39	57	25	28	–	1
GYHL2525M00-M25L	●	GYM25LA-J14	●					L	25	25	150	39	57	25	28	–	1
GYHR3225P00-M25R	●	GYM25RA-J14	●					R	32	25	170	39	57	32	28	–	5
GYHL3225P00-M25L	●	GYM25LA-J14	●					L	32	25	170	39	57	32	28	–	5
GYHR3232P00-M25R	●	GYM25RA-J14	●					R	32	32	170	39	57	32	35	–	5
GYHL3232P00-M25L	●	GYM25LA-J14	●					L	32	32	170	39	57	32	35	–	5
GYQR2020K00-J25	●	–		J	6.00 6.31 6.35	25*1	50*2	R	20	20	125	46	–	20	20.35	4	8
GYQL2020K00-J25	●	–						L	20	20	125	46	–	20	20.35	4	8
GYHR2020K00-M25R	●	GYM25RA-J25	●					R	20	20	136	50	71	20	26	5	4
GYHL2020K00-M25L	●	GYM25LA-J25	●					L	20	20	136	50	71	20	26	5	4
GYQR2525M00-J25	●	–						R	25	25	150	46	–	25	25.35	–	7
GYQL2525M00-J25	●	–						L	25	25	150	46	–	25	25.35	–	7
GYHR2525M00-M25R	●	GYM25RA-J25	●					R	25	25	161	50	68	25	28	–	2
GYHL2525M00-M25L	●	GYM25LA-J25	●					L	25	25	161	50	68	25	28	–	2
GYHR3225P00-M25R	●	GYM25RA-J25	●					R	32	25	181	50	68	32	28	–	6
GYHL3225P00-M25L	●	GYM25LA-J25	●					L	32	25	181	50	68	32	28	–	6
GYHR3232P00-M25R	●	GYM25RA-J25	●					R	32	32	181	50	68	32	35	–	6
GYHL3232P00-M25L	●	GYM25LA-J25	●					L	32	32	181	50	68	32	35	–	6
GYPR2525M00-K25	●	–		K	8.00	25*1	50*2	R	25	25	150	47	48	25	28	7	9
GYPL2525M00-K25	●	–						L	25	25	150	47	48	25	28	7	9
GYPR3225P00-K25	●	–						R	32	25	170	47	48	32	28	–	10
GYPL3225P00-K25	●	–						L	32	25	170	47	48	32	28	–	10
GYPR3232P00-K25	●	–						R	32	32	170	47	48	32	35	–	11
GYPL3232P00-K25	●	–						L	32	32	170	47	48	32	35	–	11

67

● : Lagerstandard. ★ : Lagerstandard in Japan.

GY SERIE

AUSSENEINSTECHEN

90° AUSFÜHRUNG

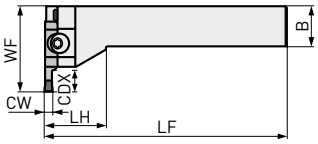

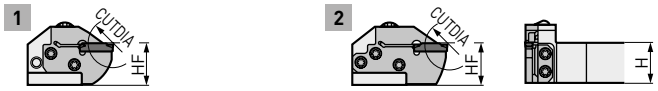

1. Modulare Schwerter und modulare Halter bitte separat bestellen.
2. Bitte Modul in Linksausführung für den Halter in Rechtsausführung und Modul in Rechtsausführung für den Halter in Linksausführung verwenden.

Bestellnummer Halter	Lager	Bestellnummer Modulares Schwert	Lager	Sitzgröße	CW	CDX	CUTDIA	Ausführung	H	B	LF*3	LH*3	HF	WF*3	Abb.
GYHR2020K90-M20L	●	GYM20LA-D06	●	D	2.00 2.24	6	12	R	20	20	125	35	20	39	1
GYHL2020K90-M20R	●	GYM20RA-D06	●					L	20	20	125	35	20	39	1
GYHR2525M90-M25L	●	GYM25LA-D06	●					R	25	25	150	38	25	45	1
GYHL2525M90-M25R	●	GYM25RA-D06	●					L	25	25	150	38	25	45	1
GYHR2020K90-M20L	●	GYM20LA-D10	●			10	20	R	20	20	125	35	20	45	1
GYHL2020K90-M20R	●	GYM20RA-D10	●					L	20	20	125	35	20	45	1
GYHR2525M90-M25L	●	GYM25LA-D12	●			12	24	R	25	25	150	38	25	53	1
GYHL2525M90-M25R	●	GYM25RA-D12	●					L	25	25	150	38	25	53	1
GYHR2020K90-M20L	●	GYM20LB-D18	●			18*4	36	R	20	20	125	35	20	51	2
GYHL2020K90-M20R	●	GYM20RB-D18	●					L	20	20	125	35	20	51	2
GYHR2525M90-M25L	●	GYM25LA-D20	●			20*1	40*2	R	25	25	150	38	25	59	2
GYHL2525M90-M25R	●	GYM25RA-D20	●					L	25	25	150	38	25	59	2
GYHR2020K90-M20L	●	GYM20LA-E06	●	E	2.39 2.50 2.74	6	12	R	20	20	125	35	20	39	1
GYHL2020K90-M20R	●	GYM20RA-E06	●					L	20	20	125	35	20	39	1
GYHR2525M90-M25L	●	GYM25LA-E06	●					R	25	25	150	38	25	45	1
GYHL2525M90-M25R	●	GYM25RA-E06	●					L	25	25	150	38	25	45	1
GYHR2020K90-M20L	●	GYM20LA-E10	●			10	20	R	20	20	125	35	20	45	1
GYHL2020K90-M20R	●	GYM20RA-E10	●					L	20	20	125	35	20	45	1
GYHR2525M90-M25L	●	GYM25LA-E12	●			12	24	R	25	25	150	38	25	53	1
GYHL2525M90-M25R	●	GYM25RA-E12	●					L	25	25	150	38	25	53	1
GYHR2020K90-M20L	●	GYM20LB-E18	●			18*4	36	R	20	20	125	35	20	51	2
GYHL2020K90-M20R	●	GYM20RB-E18	●					L	20	20	125	35	20	51	2
GYHR2525M90-M25L	●	GYM25LA-E20	●			20*1	40*2	R	25	25	150	38	25	59	2
GYHL2525M90-M25R	●	GYM25RA-E20	●					L	25	25	150	38	25	59	2
GYHR2020K90-M20L	●	GYM20LA-F06	●	F	3.00 3.18 3.24	6	12	R	20	20	125	35	20	39	1
GYHL2020K90-M20R	●	GYM20RA-F06	●					L	20	20	125	35	20	39	1
GYHR2525M90-M25L	●	GYM25LA-F06	●					R	25	25	150	38	25	45	1
GYHL2525M90-M25R	●	GYM25RA-F06	●					L	25	25	150	38	25	45	1

● : Lagerstandard. ★ : Lagerstandard in Japan.

AUSSENEINSTECHEN – 90° AUSFÜHRUNG

Bestellnummer Halter	Lager	Bestellnummer Modulares Schwert	Lager	Sitzgröße	CW	CDX	CUTDIA	Ausführung	H	B	LF*3	LH*3	HF	WF*3	Abb.
GYHR2020K90-M20L	●	GYM20LA-F10	●	F	3.00 3.18 3.24	10	20	R	20	20	125	35	20	45	1
GYHL2020K90-M20R	●	GYM20RA-F10	●					L	20	20	125	35	20	45	1
GYHR2525M90-M25L	●	GYM25LA-F12	●			12	24	R	25	25	150	38	25	53	1
GYHL2525M90-M25R	●	GYM25RA-F12	●					L	25	25	150	38	25	53	1
GYHR2020K90-M20L	●	GYM20LB-F18	●	F	3.00 3.18 3.24	18*4	36	R	20	20	125	35	20	51	2
GYHL2020K90-M20R	●	GYM20RB-F18	●					L	20	20	125	35	20	51	2
GYHR2525M90-M25L	●	GYM25LA-F20	●			20*1	40*2	R	25	25	150	38	25	59	2
GYHL2525M90-M25R	●	GYM25RA-F20	●					L	25	25	150	38	25	59	2
GYHR2525M90-M25L	●	GYM25LA-G08	●	G	4.00 4.24	8	16	R	25	25	150	38	25	47	1
GYHL2525M90-M25R	●	GYM25RA-G08	●					L	25	25	150	38	25	47	1
GYHR2020K90-M20L	●	GYM20LA-G12	●			12	24	R	20	20	125	35	20	45	1
GYHL2020K90-M20R	●	GYM20RA-G12	●					L	20	20	125	35	20	45	1
GYHR2525M90-M25L	●	GYM25LA-G14	●			14	28	R	25	25	150	38	25	53	1
GYHL2525M90-M25R	●	GYM25RA-G14	●					L	25	25	150	38	25	53	1
GYHR2525M90-M25L	●	GYM25LA-G25	●			25*1	50*2	R	25	25	150	38	25	64	2
GYHL2525M90-M25R	●	GYM25RA-G25	●					L	25	25	150	38	25	64	2
GYHR2525M90-M25L	●	GYM25LA-H08	●	H	4.75 5.00 5.24	8	16	R	25	25	150	38	25	47	1
GYHL2525M90-M25R	●	GYM25RA-H08	●					L	25	25	150	38	25	47	1
GYHR2020K90-M20L	●	GYM20LA-H12	●			12	24	R	20	20	125	35	20	45	1
GYHL2020K90-M20R	●	GYM20RA-H12	●					L	20	20	125	35	20	45	1
GYHR2525M90-M25L	●	GYM25LA-H14	●			14	28	R	25	25	150	38	25	53	1
GYHL2525M90-M25R	●	GYM25RA-H14	●					L	25	25	150	38	25	53	1
GYHR2525M90-M25L	●	GYM25LA-H25	●			25*1	25*2	R	25	25	150	38	25	64	2
GYHL2525M90-M25R	●	GYM25RA-H25	●					L	25	25	150	38	25	64	2
GYHR2525M90-M25L	●	GYM25LA-J08	●	J	6.00 6.31 6.35	8	16	R	25	25	150	38	25	47	1
GYHL2525M90-M25R	●	GYM25RA-J08	●					L	25	25	150	38	25	47	1
GYHR2525M90-M25L	●	GYM25LA-J14	●			14	28	R	25	25	150	38	25	53	1
GYHL2525M90-M25R	●	GYM25RA-J14	●					L	25	25	150	38	25	53	1
GYHR2525M90-M25L	●	GYM25LA-J25	●			25*1	25*2	R	25	25	150	38	25	64	2
GYHL2525M90-M25R	●	GYM25RA-J25	●					L	25	25	150	38	25	64	2

*1 Die maximale Einstechtiefe hängt von der verwendeten Schneidplatte ab. Zur maximalen Einstechtiefe bei verschiedenen Schneidplatten siehe Seite 27 – 30.
*2 Der maximale Abstechdurchmesser CUTDIA hängt von der verwendeten Schneidplatte ab. Der Abstechdurchmesser beträgt das Doppelte der maximalen Einstechtiefe (CDX) der Schneidplatten auf Seite 27 – 30.
*3 Die gezeigten Abmessungen beziehen sich auf Verwendung von Maßschneidplatten. Bei Einsatz anderer Platten können die Werte LF, LH und WF abweichen.
*4 Die maximale Einstechtiefe ist durch den Werkstückdurchmesser begrenzt. Siehe Seite 74 für weitere Hinweise.

67 Vc

1. Identifikation: Seite 18
2. Ersatzteile: Seite 25

● : Lagerstandard. ★ : Lagerstandard in Japan.

GY SERIE

EXTERNES FREIDREHEN

50° AUSFÜHRUNG

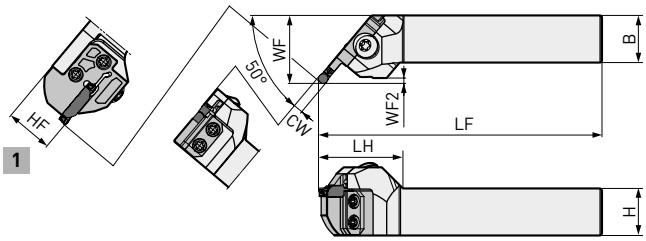

Abb. zeigt Rechtsausführung.

1. Modulare Schwerter und modulare Halter bitte separat bestellen.
2. Bitte Modul in Linksausführung für den Halter in Rechtsausführung und Modul in Rechtsausführung für den Halter in Linksausführung verwenden.

Bestellnummer Halter	Lager	Bestellnummer Modulares Schwert	Lager	Sitzgröße	CW	CDX	DMIN	APMX	APMX 2	Ausführung	H	B	LF*2	LH*2	HF	WF*2	WF2*2	Abb.
GYHR2020K50-M20L	●	GYM20LC-D005	●	D	2.00	0.5	30	1.5	0.646	R	20	20	125	40	20	32	1.6	1
GYHL2020K50-M20R	●	GYM20RC-D005	●							L	20	20	125	40	20	32	1.6	1
GYHR2525M50-M25L	●	GYM25LC-D005	●							R	25	25	150	45	25	35	1.6	1
GYHL2525M50-M25R	●	GYM25RC-D005	●							L	25	25	150	45	25	35	1.6	1
GYHR2020K50-M20L	●	GYM20LC-E005	●	E	2.50			1.75	0.72	R	20	20	125	40	20	32	1.8	1
GYHL2020K50-M20R	●	GYM20RC-E005	●							L	20	20	125	40	20	32	1.8	1
GYHR2525M50-M25L	●	GYM25LC-E005	●							R	25	25	150	45	25	35	1.8	1
GYHL2525M50-M25R	●	GYM25RC-E005	●							L	25	25	150	45	25	35	1.8	1
GYHR2020K50-M20L	●	GYM20LC-F005	●	F	3.00 3.18			2	0.793	R	20	20	125	40	20	32	2.0	1
GYHL2020K50-M20R	●	GYM20RC-F005	●							L	20	20	125	40	20	32	2.0	1
GYHR2525M50-M25L	●	GYM25LC-F005	●							R	25	25	150	45	25	35	2.0	1
GYHL2525M50-M25R	●	GYM25RC-F005	●							L	25	25	150	45	25	35	2.0	1
GYHR2020K50-M20L	●	GYM20LC-G005	●	G	4.00		20	2.5	0.939	R	20	20	125	40	20	32	2.4	1
GYHL2020K50-M20R	●	GYM20RC-G005	●							L	20	20	125	40	20	32	2.4	1
GYHR2525M50-M25L	●	GYM25LC-G005	●							R	25	25	150	45	25	35	2.4	1
GYHL2525M50-M25R	●	GYM25RC-G005	●							L	25	25	150	45	25	35	2.4	1
GYHR2020K50-M20L	●	GYM20LC-H005	●	H	4.75 5.00			2.88	1.049	R	20	20	125	40	20	33	2.8	1
GYHL2020K50-M20R	●	GYM20RC-H005	●							L	20	20	125	40	20	33	2.8	1
GYHR2525M50-M25L	●	GYM25LC-H005	●							R	25	25	150	45	25	36	2.8	1
GYHL2525M50-M25R	●	GYM25RC-H005	●							L	25	25	150	45	25	36	2.8	1
GYHR2525M50-M25L	●	GYM25LC-J005	●	J	6.00 6.35			3.5	1.232	R	25	25	150	44	25	36	3.4	1
GYHL2525M50-M25R	●	GYM25RC-J005	●							L	25	25	150	44	25	36	3.4	1

1. Das Schwert für Außeneinstechen und Axialeinstechen kann aufgrund von Kollision mit dem Werkstück nicht verwendet werden.

72 Vc

*1 Die maximale Einstechtiefe hängt von der verwendeten Schneidplatte ab. Zur maximalen Einstechtiefe bei verschiedenen Schneidplatten siehe Seite 27 – 30.
*2 Der maximale Abstechdurchmesser CUTDIA hängt von der verwendeten Schneidplatte ab. Der Abstechdurchmesser beträgt das Doppelte der maximalen Einstechtiefe (CDX) der Schneidplatten auf Seite 27 – 30.
*3 Die gezeigten Abmessungen beziehen sich auf Verwendung von Maßschneidplatten. Bei Einsatz anderer Platten können die Werte LF, LH und WF abweichen.
*4 Die maximale Einstechtiefe ist durch den Werkstückdurchmesser begrenzt. Siehe Seite 74 für weitere Hinweise.

1. Identifikation: Seite 18
2. Ersatzteile: Seite 25

● : Lagerstandard. ★ : Lagerstandard in Japan.

GY SERIE

AXIALEINSTECHEN

00° AUSFÜHRUNG

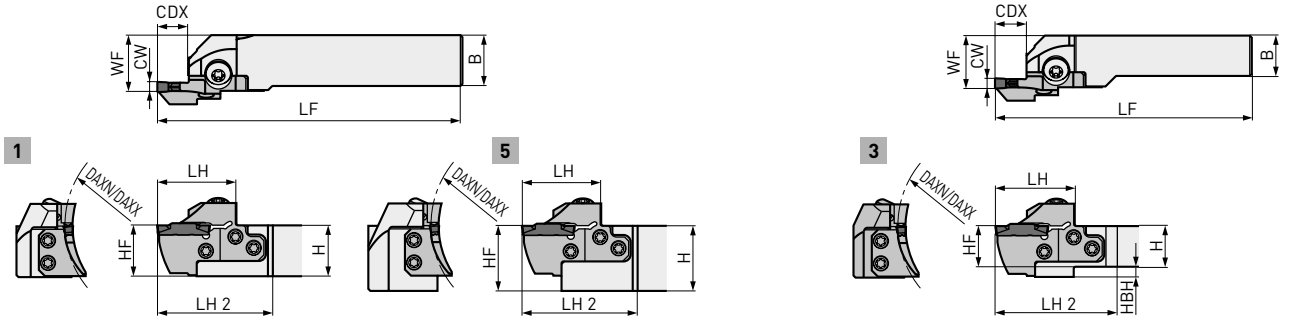

Abb. zeigt Rechtsausführung.

1. Modulare Schwerter und modulare Halter bitte separat bestellen.
2. Bitte Modul in Rechtsausführung für den Halter in Rechtsausführung und Modul in Linksausführung für den Halter in Linksausführung verwenden.

Bestellnummer Halter	Lager	Bestellnummer Modulares Schwert	Lager	Sitzgröße	CW	CDX	DAXN	DAXX	Ausführung	H	B	LF*1	LH*1	LH 2	HF	WF*1	HBH	Abb.
GYHR2020K00-M25R	●	GYM25RD-D12-040	●	D	2.00 2.24	12	40	50	R	20	20	125	39	60	20	26	5	3
GYHL2020K00-M25L	●	GYM25LD-D12-040	●						L	20	20	125	39	60	20	26	5	3
GYHR2525M00-M25R	●	GYM25RD-D12-040	●						R	25	25	150	39	57	25	28	–	1
GYHL2525M00-M25L	●	GYM25LD-D12-040	●						L	25	25	150	39	57	25	28	–	1
GYHR3225P00-M25R	●	GYM25RD-D12-040	●						R	32	25	170	39	57	32	28	–	5
GYHL3225P00-M25L	●	GYM25LD-D12-040	●						L	32	25	170	39	57	32	28	–	5
GYHR3232P00-M25R	●	GYM25RD-D12-040	●						R	32	32	170	39	57	32	35	–	5
GYHL3232P00-M25L	●	GYM25LD-D12-040	●						L	32	32	170	39	57	32	35	–	5
GYHR2020K00-M25R	●	GYM25RD-D12-050	●	D	2.00 2.24	12	50	60	R	20	20	125	39	60	20	26	5	3
GYHL2020K00-M25L	●	GYM25LD-D12-050	●						L	20	20	125	39	60	20	26	5	3
GYHR2525M00-M25R	●	GYM25RD-D12-050	●						R	25	25	150	39	57	25	28	–	1
GYHL2525M00-M25L	●	GYM25LD-D12-050	●						L	25	25	150	39	57	25	28	–	1
GYHR3225P00-M25R	●	GYM25RD-D12-050	●						R	32	25	170	39	57	32	28	–	5
GYHL3225P00-M25L	●	GYM25LD-D12-050	●						L	32	25	170	39	57	32	28	–	5
GYHR3232P00-M25R	●	GYM25RD-D12-050	●						R	32	32	170	39	57	32	35	–	5
GYHL3232P00-M25L	●	GYM25LD-D12-050	●						L	32	32	170	39	57	32	35	–	5
GYHR2020K00-M25R	●	GYM25RD-D12-060	●	D	2.00 2.24	12	60	75	R	20	20	125	39	60	20	26	5	3
GYHL2020K00-M25L	●	GYM25LD-D12-060	●						L	20	20	125	39	60	20	26	5	3
GYHR2525M00-M25R	●	GYM25RD-D12-060	●						R	25	25	150	39	57	25	28	–	1
GYHL2525M00-M25L	●	GYM25LD-D12-060	●						L	25	25	150	39	57	25	28	–	1
GYHR3225P00-M25R	●	GYM25RD-D12-060	●						R	32	25	170	39	57	32	28	–	5
GYHL3225P00-M25L	●	GYM25LD-D12-060	●						L	32	25	170	39	57	32	28	–	5
GYHR3232P00-M25R	●	GYM25RD-D12-060	●						R	32	32	170	39	57	32	35	–	5
GYHL3232P00-M25L	●	GYM25LD-D12-060	●						L	32	32	170	39	57	32	35	–	5
GYHR2020K00-M25R	●	GYM25RD-D12-075	●	D	2.00 2.24	12	75	100	R	20	20	125	39	60	20	26	5	3
GYHL2020K00-M25L	●	GYM25LD-D12-075	●						L	20	20	125	39	60	20	26	5	3
GYHR2525M00-M25R	●	GYM25RD-D12-075	●						R	25	25	150	39	57	25	28	–	1
GYHL2525M00-M25L	●	GYM25LD-D12-075	●						L	25	25	150	39	57	25	28	–	1
GYHR3225P00-M25R	●	GYM25RD-D12-075	●						R	32	25	170	39	57	32	28	–	5
GYHL3225P00-M25L	●	GYM25LD-D12-075	●						L	32	25	170	39	57	32	28	–	5
GYHR3232P00-M25R	●	GYM25RD-D12-075	●						R	32	32	170	39	57	32	35	–	5
GYHL3232P00-M25L	●	GYM25LD-D12-075	●						L	32	32	170	39	57	32	35	–	5

● : Lagerstandard. ★ : Lagerstandard in Japan.

AXIALEINSTECHEN – 00° AUSFÜHRUNG

Bestellnummer Halter	Lager	Bestellnummer Modulares Schwert	Lager	Sitzgröße	CW	CDX	DAXN	DAXX	Ausführung	H	B	LF*1	LH*1	LH 2	HF	WF*1	HBH	Abb.
GYHR2020K00-M25R	●	GYM25RD-D12-100	●	D	2.00 2.24	12	100	150	R	20	20	125	39	60	20	26	5	3
GYHL2020K00-M25L	●	GYM25LD-D12-100	●						L	20	20	125	39	60	20	26	5	3
GYHR2525M00-M25R	●	GYM25RD-D12-100	●						R	25	25	150	39	57	25	28	–	1
GYHL2525M00-M25L	●	GYM25LD-D12-100	●						L	25	25	150	39	57	25	28	–	1
GYHR3225P00-M25R	●	GYM25RD-D12-100	●						R	32	25	170	39	57	32	28	–	5
GYHL3225P00-M25L	●	GYM25LD-D12-100	●						L	32	25	170	39	57	32	28	–	5
GYHR3232P00-M25R	●	GYM25RD-D12-100	●						R	32	32	170	39	57	32	35	–	5
GYHL3232P00-M25L	●	GYM25LD-D12-100	●						L	32	32	170	39	57	32	35	–	5
GYHR2020K00-M25R	●	GYM25RD-D12-135	●	D	2.00 2.24	12	135	200	R	20	20	125	39	60	20	26	5	3
GYHL2020K00-M25L	●	GYM25LD-D12-135	●						L	20	20	125	39	60	20	26	5	3
GYHR2525M00-M25R	●	GYM25RD-D12-135	●						R	25	25	150	39	57	25	28	–	1
GYHL2525M00-M25L	●	GYM25LD-D12-135	●						L	25	25	150	39	57	25	28	–	1
GYHR3225P00-M25R	●	GYM25RD-D12-135	●						R	32	25	170	39	57	32	28	–	5
GYHL3225P00-M25L	●	GYM25LD-D12-135	●						L	32	25	170	39	57	32	28	–	5
GYHR3232P00-M25R	●	GYM25RD-D12-135	●						R	32	32	170	39	57	32	35	–	5
GYHL3232P00-M25L	●	GYM25LD-D12-135	●						L	32	32	170	39	57	32	35	–	5
GYHR2020K00-M25R	●	GYM25RD-D12-180	●	D	2.00 2.24	12	180	250	R	20	20	125	39	60	20	26	5	3
GYHL2020K00-M25L	●	GYM25LD-D12-180	●						L	20	20	125	39	60	20	26	5	3
GYHR2525M00-M25R	●	GYM25RD-D12-180	●						R	25	25	150	39	57	25	28	–	1
GYHL2525M00-M25L	●	GYM25LD-D12-180	●						L	25	25	150	39	57	25	28	–	1
GYHR3225P00-M25R	●	GYM25RD-D12-180	●						R	32	25	170	39	57	32	28	–	5
GYHL3225P00-M25L	●	GYM25LD-D12-180	●						L	32	25	170	39	57	32	28	–	5
GYHR3232P00-M25R	●	GYM25RD-D12-180	●						R	32	32	170	39	57	32	35	–	5
GYHL3232P00-M25L	●	GYM25LD-D12-180	●						L	32	32	170	39	57	32	35	–	5

*1 Die gezeigten Abmessungen beziehen sich auf Verwendung von Maßschneidplatten. Bei Einsatz anderer Platten können die Werte LF, LH und WF abweichen.

1. Identifikation: Seite 18
2. Ersatzteile: Seite 25

80 Vc

● : Lagerstandard. ★ : Lagerstandard in Japan.

AXIALEINSTECHEN – 00° AUSFÜHRUNG

Bestellnummer Halter	Lager	Bestellnummer Modulares Schwert	Lager	Sitzgröße	CW	CDX	DAXN	DAXX	Ausführung	H	B	LF*1	LH*1	LH 2	HF	WF*1	HBH	Abb.
GYHR2020K00-M25R	●	GYM25RD-E12-040	●	E	2.39 2.50 2.74	12	40	50	R	20	20	125	39	60	20	26	5	3
GYHL2020K00-M25L	●	GYM25LD-E12-040	●						L	20	20	125	39	60	20	26	5	3
GYHR2525M00-M25R	●	GYM25RD-E12-040	●						R	25	25	150	39	57	25	28	–	1
GYHL2525M00-M25L	●	GYM25LD-E12-040	●						L	25	25	150	39	57	25	28	–	1
GYHR3225P00-M25R	●	GYM25RD-E12-040	●						R	32	25	170	39	57	32	28	–	5
GYHL3225P00-M25L	●	GYM25LD-E12-040	●						L	32	25	170	39	57	32	28	–	5
GYHR3232P00-M25R	●	GYM25RD-E12-040	●						R	32	32	170	39	57	32	35	–	5
GYHL3232P00-M25L	●	GYM25LD-E12-040	●						L	32	32	170	39	57	32	35	–	5
GYHR2020K00-M25R	●	GYM25RD-E12-050	●	E	2.39 2.50 2.74	12	50	60	R	20	20	125	39	60	20	26	5	3
GYHL2020K00-M25L	●	GYM25LD-E12-050	●						L	20	20	125	39	60	20	26	5	3
GYHR2525M00-M25R	●	GYM25RD-E12-050	●						R	25	25	150	39	57	25	28	–	1
GYHL2525M00-M25L	●	GYM25LD-E12-050	●						L	25	25	150	39	57	25	28	–	1
GYHR3225P00-M25R	●	GYM25RD-E12-050	●						R	32	25	170	39	57	32	28	–	5
GYHL3225P00-M25L	●	GYM25LD-E12-050	●						L	32	25	170	39	57	32	28	–	5
GYHR3232P00-M25R	●	GYM25RD-E12-050	●						R	32	32	170	39	57	32	35	–	5
GYHL3232P00-M25L	●	GYM25LD-E12-050	●						L	32	32	170	39	57	32	35	–	5
GYHR2020K00-M25R	●	GYM25RD-E12-060	●	E	2.39 2.50 2.74	12	60	75	R	20	20	125	39	60	20	26	5	3
GYHL2020K00-M25L	●	GYM25LD-E12-060	●						L	20	20	125	39	60	20	26	5	3
GYHR2525M00-M25R	●	GYM25RD-E12-060	●						R	25	25	150	39	57	25	28	–	1
GYHL2525M00-M25L	●	GYM25LD-E12-060	●						L	25	25	150	39	57	25	28	–	1
GYHR3225P00-M25R	●	GYM25RD-E12-060	●						R	32	25	170	39	57	32	28	–	5
GYHL3225P00-M25L	●	GYM25LD-E12-060	●						L	32	25	170	39	57	32	28	–	5
GYHR3232P00-M25R	●	GYM25RD-E12-060	●						R	32	32	170	39	57	32	35	–	5
GYHL3232P00-M25L	●	GYM25LD-E12-060	●						L	32	32	170	39	57	32	35	–	5
GYHR2020K00-M25R	●	GYM25RD-E12-075	●	E	2.39 2.50 2.74	12	75	100	R	20	20	125	39	60	20	26	5	3
GYHL2020K00-M25L	●	GYM25LD-E12-075	●						L	20	20	125	39	60	20	26	5	3
GYHR2525M00-M25R	●	GYM25RD-E12-075	●						R	25	25	150	39	57	25	28	–	1
GYHL2525M00-M25L	●	GYM25LD-E12-075	●						L	25	25	150	39	57	25	28	–	1
GYHR3225P00-M25R	●	GYM25RD-E12-075	●						R	32	25	170	39	57	32	28	–	5
GYHL3225P00-M25L	●	GYM25LD-E12-075	●						L	32	25	170	39	57	32	28	–	5
GYHR3232P00-M25R	●	GYM25RD-E12-075	●						R	32	32	170	39	57	32	35	–	5
GYHL3232P00-M25L	●	GYM25LD-E12-075	●						L	32	32	170	39	57	32	35	–	5
GYHR2020K00-M25R	●	GYM25RD-E12-100	●	E	2.39 2.50 2.74	12	100	150	R	20	20	125	39	60	20	26	5	3
GYHL2020K00-M25L	●	GYM25LD-E12-100	●						L	20	20	125	39	60	20	26	5	3
GYHR2525M00-M25R	●	GYM25RD-E12-100	●						R	25	25	150	39	57	25	28	–	1
GYHL2525M00-M25L	●	GYM25LD-E12-100	●						L	25	25	150	39	57	25	28	–	1
GYHR3225P00-M25R	●	GYM25RD-E12-100	●						R	32	25	170	39	57	32	28	–	5
GYHL3225P00-M25L	●	GYM25LD-E12-100	●						L	32	25	170	39	57	32	28	–	5
GYHR3232P00-M25R	●	GYM25RD-E12-100	●						R	32	32	170	39	57	32	35	–	5
GYHL3232P00-M25L	●	GYM25LD-E12-100	●						L	32	32	170	39	57	32	35	–	5

80

● : Lagerstandard. ★ : Lagerstandard in Japan.

AXIALEINSTECHEN – 00° AUSFÜHRUNG

Bestellnummer Halter	Lager	Bestellnummer Modulares Schwert	Lager	Sitzgröße	CW	CDX	DAXN	DAXX	Ausführung	H	B	LF*1	LH*1	LH 2	HF	WF*1	HBH	Abb.
GYHR2020K00-M25R	●	GYM25RD-E12-135	●	E	2.39 2.50 2.74	12	135	200	R	20	20	125	39	60	20	26	5	3
GYHL2020K00-M25L	●	GYM25LD-E12-135	●						L	20	20	125	39	60	20	26	5	3
GYHR2525M00-M25R	●	GYM25RD-E12-135	●						R	25	25	150	39	57	25	28	–	1
GYHL2525M00-M25L	●	GYM25LD-E12-135	●						L	25	25	150	39	57	25	28	–	1
GYHR3225P00-M25R	●	GYM25RD-E12-135	●						R	32	25	170	39	57	32	28	–	5
GYHL3225P00-M25L	●	GYM25LD-E12-135	●						L	32	25	170	39	57	32	28	–	5
GYHR3232P00-M25R	●	GYM25RD-E12-135	●						R	32	32	170	39	57	32	35	–	5
GYHL3232P00-M25L	●	GYM25LD-E12-135	●						L	32	32	170	39	57	32	35	–	5
GYHR2020K00-M25R	●	GYM25RD-E12-180	●	E	2.39 2.50 2.74	12	180	250	R	20	20	125	39	60	20	26	5	3
GYHL2020K00-M25L	●	GYM25LD-E12-180	●						L	20	20	125	39	60	20	26	5	3
GYHR2525M00-M25R	●	GYM25RD-E12-180	●						R	25	25	150	39	57	25	28	–	1
GYHL2525M00-M25L	●	GYM25LD-E12-180	●						L	25	25	150	39	57	25	28	–	1
GYHR3225P00-M25R	●	GYM25RD-E12-180	●						R	32	25	170	39	57	32	28	–	5
GYHL3225P00-M25L	●	GYM25LD-E12-180	●						L	32	25	170	39	57	32	28	–	5
GYHR3232P00-M25R	●	GYM25RD-E12-180	●						R	32	32	170	39	57	32	35	–	5
GYHL3232P00-M25L	●	GYM25LD-E12-180	●						L	32	32	170	39	57	32	35	–	5

*1 Die maximale Einstechtiefe hängt von der verwendeten Schneidplatte ab. Zur maximalen Einstechtiefe bei verschiedenen Schneidplatten siehe Seite 27 – 30.

80 Vc

1. Der maximale Abstechdurchmesser CUTDIA hängt von der verwendeten Schneidplatte ab. Der Abstechdurchmesser beträgt das Doppelte der maximalen Einstechtiefe (CDX) der Schneidplatten auf Seite 27 – 30.
2. Identifikation: Seite 18
3. Ersatzteile: Seite 25

● : Lagerstandard. ★ : Lagerstandard in Japan.

GY SERIE

AXIALEINSTECHEN

00° AUSFÜHRUNG

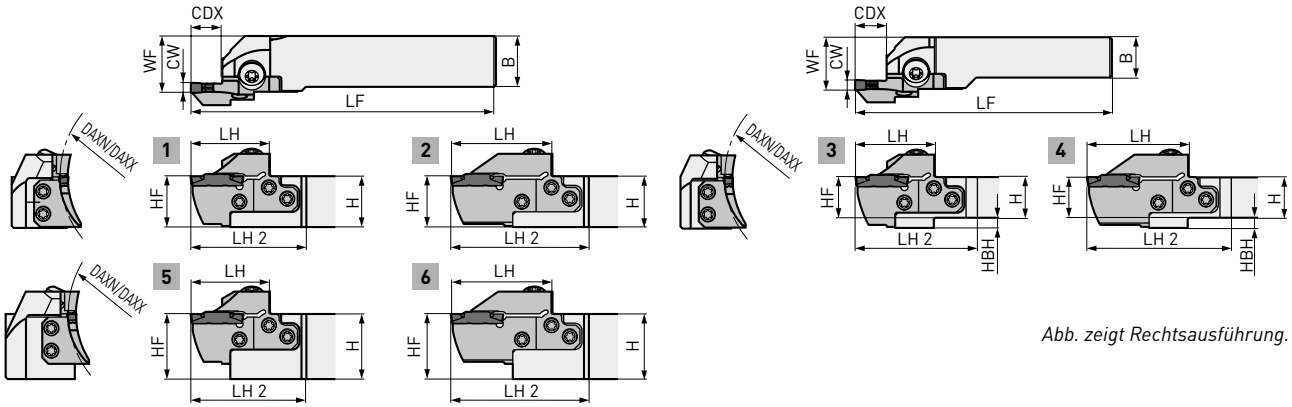

Abb. zeigt Rechtsausführung.

1. Modulare Schwerter und modulare Halter bitte separat bestellen.
2. Bitte Modul in Rechtsausführung für den Halter in Rechtsausführung und Modul in Linksausführung für den Halter in Linksausführung verwenden.

Bestellnummer Halter	Lager	Bestellnummer Modulares Schwert	Lager	Sitzgröße	CW	CDX	DAXN	DAXX	Ausführung	H	B	LF*1	LH*1	LH 2	HF	WF*1	HBH	Abb.
GYHR2020K00-M25R	●	GYM25RD-F12-035	●	F	3.00 3.18 3.24	12	35	40	R	20	20	125	39	60	20	26	5	3
GYHL2020K00-M25L	●	GYM25LD-F12-035	●						L	20	20	125	39	60	20	26	5	3
GYHR2525M00-M25R	●	GYM25RD-F12-035	●						R	25	25	150	39	57	25	28	–	1
GYHL2525M00-M25L	●	GYM25LD-F12-035	●						L	25	25	150	39	57	25	28	–	1
GYHR3225P00-M25R	●	GYM25RD-F12-035	●						R	32	25	170	39	57	32	28	–	5
GYHL3225P00-M25L	●	GYM25LD-F12-035	●						L	32	25	170	39	57	32	28	–	5
GYHR3232P00-M25R	●	GYM25RD-F12-035	●						R	32	32	170	39	57	32	35	–	5
GYHL3232P00-M25L	●	GYM25LD-F12-035	●						L	32	32	170	39	57	32	35	–	5
GYHR2020K00-M25R	●	GYM25RD-F12-040	●	F	3.00 3.18 3.24	12	40	50	R	20	20	125	39	60	20	26	5	3
GYHL2020K00-M25L	●	GYM25LD-F12-040	●						L	20	20	125	39	60	20	26	5	3
GYHR2525M00-M25R	●	GYM25RD-F12-040	●						R	25	25	150	39	57	25	28	–	1
GYHL2525M00-M25L	●	GYM25LD-F12-040	●						L	25	25	150	39	57	25	28	–	1
GYHR3225P00-M25R	●	GYM25RD-F12-040	●						R	32	25	170	39	57	32	28	–	5
GYHL3225P00-M25L	●	GYM25LD-F12-040	●						L	32	25	170	39	57	32	28	–	5
GYHR3232P00-M25R	●	GYM25RD-F12-040	●						R	32	32	170	39	57	32	35	–	5
GYHL3232P00-M25L	●	GYM25LD-F12-040	●						L	32	32	170	39	57	32	35	–	5
GYHR2020K00-M25R	●	GYM25RD-F12-050	●	F	3.00 3.18 3.24	12	50	60	R	20	20	125	39	60	20	26	5	3
GYHL2020K00-M25L	●	GYM25LD-F12-050	●						L	20	20	125	39	60	20	26	5	3
GYHR2525M00-M25R	●	GYM25RD-F12-050	●						R	25	25	150	39	57	25	28	–	1
GYHL2525M00-M25L	●	GYM25LD-F12-050	●						L	25	25	150	39	57	25	28	–	1
GYHR3225P00-M25R	●	GYM25RD-F12-050	●						R	32	25	170	39	57	32	28	–	5
GYHL3225P00-M25L	●	GYM25LD-F12-050	●						L	32	25	170	39	57	32	28	–	5
GYHR3232P00-M25R	●	GYM25RD-F12-050	●						R	32	32	170	39	57	32	35	–	5
GYHL3232P00-M25L	●	GYM25LD-F12-050	●						L	32	32	170	39	57	32	35	–	5
GYHR2020K00-M25R	●	GYM25RD-F12-060	●	F	3.00 3.18 3.24	12	60	75	R	20	20	125	39	60	20	26	5	3
GYHL2020K00-M25L	●	GYM25LD-F12-060	●						L	20	20	125	39	60	20	26	5	3
GYHR2525M00-M25R	●	GYM25RD-F12-060	●						R	25	25	150	39	57	25	28	–	1
GYHL2525M00-M25L	●	GYM25LD-F12-060	●						L	25	25	150	39	57	25	28	–	1
GYHR3225P00-M25R	●	GYM25RD-F12-060	●						R	32	25	170	39	57	32	28	–	5
GYHL3225P00-M25L	●	GYM25LD-F12-060	●						L	32	25	170	39	57	32	28	–	5
GYHR3232P00-M25R	●	GYM25RD-F12-060	●						R	32	32	170	39	57	32	35	–	5
GYHL3232P00-M25L	●	GYM25LD-F12-060	●						L	32	32	170	39	57	32	35	–	5

● : Lagerstandard. ★ : Lagerstandard in Japan.

AXIALEINSTECHEN – 00° AUSFÜHRUNG

Bestellnummer Halter	Lager	Bestellnummer Modulares Schwert	Lager	Sitzgröße	CW	CDX	DAXN	DAXX	Ausführung	H	B	LF*1	LH*1	LH 2	HF	WF*1	HBH	Abb.
GYHR2020K00-M25R	●	GYM25RD-F20-060	●	F	3.00 3.18 3.24	20*2	60	75	R	20	20	131	45	66	20	26	5	4
GYHL2020K00-M25L	●	GYM25LD-F20-060	●						L	20	20	131	45	66	20	26	5	4
GYHR2525M00-M25R	●	GYM25RD-F20-060	●						R	25	25	156	45	63	25	28	–	2
GYHL2525M00-M25L	●	GYM25LD-F20-060	●						L	25	25	156	45	63	25	28	–	2
GYHR3225P00-M25R	●	GYM25RD-F20-060	●						R	32	25	176	45	63	32	28	–	6
GYHL3225P00-M25L	●	GYM25LD-F20-060	●						L	32	25	176	45	63	32	28	–	6
GYHR3232P00-M25R	●	GYM25RD-F20-060	●						R	32	32	176	45	63	32	35	–	6
GYHL3232P00-M25L	●	GYM25LD-F20-060	●						L	32	32	176	45	63	32	35	–	6
GYHR2020K00-M25R	●	GYM25RD-F12-075	●	F	3.00 3.18 3.24	12	75	100	R	20	20	125	39	60	20	26	5	3
GYHL2020K00-M25L	●	GYM25LD-F12-075	●						L	20	20	125	39	60	20	26	5	3
GYHR2525M00-M25R	●	GYM25RD-F12-075	●						R	25	25	150	39	57	25	28	–	1
GYHL2525M00-M25L	●	GYM25LD-F12-075	●						L	25	25	150	39	57	25	28	–	1
GYHR3225P00-M25R	●	GYM25RD-F12-075	●						R	32	25	170	39	57	32	28	–	5
GYHL3225P00-M25L	●	GYM25LD-F12-075	●						L	32	25	170	39	57	32	28	–	5
GYHR3232P00-M25R	●	GYM25RD-F12-075	●						R	32	32	170	39	57	32	35	–	5
GYHL3232P00-M25L	●	GYM25LD-F12-075	●						L	32	32	170	39	57	32	35	–	5
GYHR2020K00-M25R	●	GYM25RD-F20-075	●	F	3.00 3.18 3.24	20*2	75	100	R	20	20	131	45	66	20	26	5	4
GYHL2020K00-M25L	●	GYM25LD-F20-075	●						L	20	20	131	45	66	20	26	5	4
GYHR2525M00-M25R	●	GYM25RD-F20-075	●						R	25	25	156	45	63	25	28	–	2
GYHL2525M00-M25L	●	GYM25LD-F20-075	●						L	25	25	156	45	63	25	28	–	2
GYHR3225P00-M25R	●	GYM25RD-F20-075	●						R	32	25	176	45	63	32	28	–	6
GYHL3225P00-M25L	●	GYM25LD-F20-075	●						L	32	25	176	45	63	32	28	–	6
GYHR3232P00-M25R	●	GYM25RD-F20-075	●						R	32	32	176	45	63	32	35	–	6
GYHL3232P00-M25L	●	GYM25LD-F20-075	●						L	32	32	176	45	63	32	35	–	6
GYHR2020K00-M25R	●	GYM25RD-F12-100	●	F	3.00 3.18 3.24	12	100	150	R	20	20	125	39	60	20	26	5	3
GYHL2020K00-M25L	●	GYM25LD-F12-100	●						L	20	20	125	39	60	20	26	5	3
GYHR2525M00-M25R	●	GYM25RD-F12-100	●						R	25	25	150	39	57	25	28	–	1
GYHL2525M00-M25L	●	GYM25LD-F12-100	●						L	25	25	150	39	57	25	28	–	1
GYHR3225P00-M25R	●	GYM25RD-F12-100	●						R	32	25	170	39	57	32	28	–	5
GYHL3225P00-M25L	●	GYM25LD-F12-100	●						L	32	25	170	39	57	32	28	–	5
GYHR3232P00-M25R	●	GYM25RD-F12-100	●						R	32	32	170	39	57	32	35	–	5
GYHL3232P00-M25L	●	GYM25LD-F12-100	●						L	32	32	170	39	57	32	35	–	5
GYHR2020K00-M25R	●	GYM25RD-F20-100	●	F	3.00 3.18 3.24	20*2	100	150	R	20	20	131	45	66	20	26	5	4
GYHL2020K00-M25L	●	GYM25LD-F20-100	●						L	20	20	131	45	66	20	26	5	4
GYHR2525M00-M25R	●	GYM25RD-F20-100	●						R	25	25	156	45	63	25	28	–	2
GYHL2525M00-M25L	●	GYM25LD-F20-100	●						L	25	25	156	45	63	25	28	–	2
GYHR3225P00-M25R	●	GYM25RD-F20-100	●						R	32	25	176	45	63	32	28	–	6
GYHL3225P00-M25L	●	GYM25LD-F20-100	●						L	32	25	176	45	63	32	28	–	6
GYHR3232P00-M25R	●	GYM25RD-F20-100	●						R	32	32	176	45	63	32	35	–	6
GYHL3232P00-M25L	●	GYM25LD-F20-100	●						L	32	32	176	45	63	32	35	–	6
GYHR2020K00-M25R	●	GYM25RD-F12-135	●	F	3.00 3.18 3.24	12	135	200	R	20	20	125	39	60	20	26	5	3
GYHL2020K00-M25L	●	GYM25LD-F12-135	●						L	20	20	125	39	60	20	26	5	3
GYHR2525M00-M25R	●	GYM25RD-F12-135	●						R	25	25	150	39	57	25	28	–	1
GYHL2525M00-M25L	●	GYM25LD-F12-135	●						L	25	25	150	39	57	25	28	–	1
GYHR3225P00-M25R	●	GYM25RD-F12-135	●						R	32	25	170	39	57	32	28	–	5
GYHL3225P00-M25L	●	GYM25LD-F12-135	●						L	32	25	170	39	57	32	28	–	5
GYHR3232P00-M25R	●	GYM25RD-F12-135	●						R	32	32	170	39	57	32	35	–	5
GYHL3232P00-M25L	●	GYM25LD-F12-135	●						L	32	32	170	39	57	32	35	–	5

*1 Die maximale Einstechtiefe hängt von der verwendeten Schneidplatte ab. Zur maximalen Einstechtiefe bei verschiedenen Schneidplatten siehe Seite 27 – 30.

80

1. Der maximale Abstechdurchmesser CUTDIA hängt von der verwendeten Schneidplatte ab. Der Abstechdurchmesser beträgt das Doppelte der maximalen Einstechtiefe (CDX) der Schneidplatten auf Seite 27 – 30.
2. Identifikation: Seite 18
3. Ersatzteile: Seite 25

● : Lagerstandard. ★ : Lagerstandard in Japan.

AXIALEINSTECHEN – 00° AUSFÜHRUNG

Bestellnummer Halter	Lager	Bestellnummer Modulares Schwert	Lager	Sitzgröße	CW	CDX	DAXN	DAXX	Ausführung	H	B	LF*1	LH*1	LH 2	HF	WF*1	HBH	Abb.
GYHR2020K00-M25R	●	GYM25RD-F20-135	●	F	3.00 3.18 3.24	20*2	135	200	R	20	20	131	45	66	20	26	5	4
GYHL2020K00-M25L	●	GYM25LD-F20-135	●						L	20	20	131	45	66	20	26	5	4
GYHR2525M00-M25R	●	GYM25RD-F20-135	●						R	25	25	156	45	63	25	28	–	2
GYHL2525M00-M25L	●	GYM25LD-F20-135	●						L	25	25	156	45	63	25	28	–	2
GYHR3225P00-M25R	●	GYM25RD-F20-135	●	F	3.00 3.18 3.24	20*2	135	200	R	32	25	176	45	63	32	28	–	6
GYHL3225P00-M25L	●	GYM25LD-F20-135	●						L	32	25	176	45	63	32	28	–	6
GYHR3232P00-M25R	●	GYM25RD-F20-135	●						R	32	32	176	45	63	32	35	–	6
GYHL3232P00-M25L	●	GYM25LD-F20-135	●						L	32	32	176	45	63	32	35	–	6
GYHR2020K00-M25R	●	GYM25RD-F12-180	●	F	3.00 3.18 3.24	12	180	250	R	20	20	125	39	60	20	26	5	3
GYHL2020K00-M25L	●	GYM25LD-F12-180	●						L	20	20	125	39	60	20	26	5	3
GYHR2525M00-M25R	●	GYM25RD-F12-180	●						R	25	25	150	39	57	25	28	–	1
GYHL2525M00-M25L	●	GYM25LD-F12-180	●						L	25	25	150	39	57	25	28	–	1
GYHR3225P00-M25R	●	GYM25RD-F12-180	●						R	32	25	170	39	57	32	28	–	5
GYHL3225P00-M25L	●	GYM25LD-F12-180	●						L	32	25	170	39	57	32	28	–	5
GYHR3232P00-M25R	●	GYM25RD-F12-180	●						R	32	32	170	39	57	32	35	–	5
GYHL3232P00-M25L	●	GYM25LD-F12-180	●						L	32	32	170	39	57	32	35	–	5
GYHR2020K00-M25R	●	GYM25RD-F20-180	●	F	3.00 3.18 3.24	20*2	180	250	R	20	20	131	45	66	20	26	5	4
GYHL2020K00-M25L	●	GYM25LD-F20-180	●						L	20	20	131	45	66	20	26	5	4
GYHR2525M00-M25R	●	GYM25RD-F20-180	●						R	25	25	156	45	63	25	28	–	2
GYHL2525M00-M25L	●	GYM25LD-F20-180	●						L	25	25	156	45	63	25	28	–	2
GYHR3225P00-M25R	●	GYM25RD-F20-180	●						R	32	25	176	45	63	32	28	–	6
GYHL3225P00-M25L	●	GYM25LD-F20-180	●						L	32	25	176	45	63	32	28	–	6
GYHR3232P00-M25R	●	GYM25RD-F20-180	●						R	32	32	176	45	63	32	35	–	6
GYHL3232P00-M25L	●	GYM25LD-F20-180	●						L	32	32	176	45	63	32	35	–	6
GYHR2020K00-M25R	●	GYM25RD-F12-225	●	F	3.00 3.18 3.24	12	225	999	R	20	20	125	39	60	20	26	5	3
GYHL2020K00-M25L	●	GYM25LD-F12-225	●						L	20	20	125	39	60	20	26	5	3
GYHR2525M00-M25R	●	GYM25RD-F12-225	●						R	25	25	150	39	57	25	28	–	1
GYHL2525M00-M25L	●	GYM25LD-F12-225	●						L	25	25	150	39	57	25	28	–	1
GYHR3225P00-M25R	●	GYM25RD-F12-225	●						R	32	25	170	39	57	32	28	–	5
GYHL3225P00-M25L	●	GYM25LD-F12-225	●						L	32	25	170	39	57	32	28	–	5
GYHR3232P00-M25R	●	GYM25RD-F12-225	●						R	32	32	170	39	57	32	35	–	5
GYHL3232P00-M25L	●	GYM25LD-F12-225	●						L	32	32	170	39	57	32	35	–	5
GYHR2020K00-M25R	●	GYM25RD-F20-225	●	F	3.00 3.18 3.24	20*2	225	999	R	20	20	131	45	66	20	26	5	4
GYHL2020K00-M25L	●	GYM25LD-F20-225	●						L	20	20	131	45	66	20	26	5	4
GYHR2525M00-M25R	●	GYM25RD-F20-225	●						R	25	25	156	45	63	25	28	–	2
GYHL2525M00-M25L	●	GYM25LD-F20-225	●						L	25	25	156	45	63	25	28	–	2
GYHR3225P00-M25R	●	GYM25RD-F20-225	●						R	32	25	176	45	63	32	28	–	6
GYHL3225P00-M25L	●	GYM25LD-F20-225	●						L	32	25	176	45	63	32	28	–	6
GYHR3232P00-M25R	●	GYM25RD-F20-225	●						R	32	32	176	45	63	32	35	–	6
GYHL3232P00-M25L	●	GYM25LD-F20-225	●						L	32	32	176	45	63	32	35	–	6
GYHR2020K00-M25R	●	GYM25RD-G14-040	●	G	4.00 4.24	14	40	50	R	20	20	125	39	60	20	26	5	3
GYHL2020K00-M25L	●	GYM25LD-G14-040	●						L	20	20	125	39	60	20	26	5	3
GYHR2525M00-M25R	●	GYM25RD-G14-040	●						R	25	25	150	39	57	25	28	–	1
GYHL2525M00-M25L	●	GYM25LD-G14-040	●						L	25	25	150	39	57	25	28	–	1
GYHR3225P00-M25R	●	GYM25RD-G14-040	●						R	32	25	170	39	57	32	28	–	5
GYHL3225P00-M25L	●	GYM25LD-G14-040	●						L	32	25	170	39	57	32	28	–	5
GYHR3232P00-M25R	●	GYM25RD-G14-040	●						R	32	32	170	39	57	32	35	–	5
GYHL3232P00-M25L	●	GYM25LD-G14-040	●						L	32	32	170	39	57	32	35	–	5

● : Lagerstandard. ★ : Lagerstandard in Japan.

AXIALEINSTECHEN – 00° AUSFÜHRUNG

Bestellnummer Halter	Lager	Bestellnummer Modulares Schwert	Lager	Sitzgröße	CW	CDX	DAXN	DAXX	Ausführung	H	B	LF*1	LH*1	LH 2	HF	WF*1	HBH	Abb.
GYHR2020K00-M25R	●	GYM25RD-G14-050	●	G	4.00 4.24	14	50	60	R	20	20	125	39	60	20	26	5	4
GYHL2020K00-M25L	●	GYM25LD-G14-050	●						L	20	20	125	39	60	20	26	5	4
GYHR2525M00-M25R	●	GYM25RD-G14-050	●						R	25	25	150	39	57	25	28	–	2
GYHL2525M00-M25L	●	GYM25LD-G14-050	●						L	25	25	150	39	57	25	28	–	2
GYHR3225P00-M25R	●	GYM25RD-G14-050	●						R	32	25	170	39	57	32	28	–	6
GYHL3225P00-M25L	●	GYM25LD-G14-050	●						L	32	25	170	39	57	32	28	–	6
GYHR3232P00-M25R	●	GYM25RD-G14-050	●						R	32	32	170	39	57	32	35	–	6
GYHL3232P00-M25L	●	GYM25LD-G14-050	●						L	32	32	170	39	57	32	35	–	6
GYHR2020K00-M25R	●	GYM25RD-G14-060	●	G	4.00 4.24	14	60	85	R	20	20	125	39	60	20	26	5	3
GYHL2020K00-M25L	●	GYM25LD-G14-060	●						L	20	20	125	39	60	20	26	5	3
GYHR2525M00-M25R	●	GYM25RD-G14-060	●						R	25	25	150	39	57	25	28	–	1
GYHL2525M00-M25L	●	GYM25LD-G14-060	●						L	25	25	150	39	57	25	28	–	1
GYHR3225P00-M25R	●	GYM25RD-G14-060	●						R	32	25	170	39	57	32	28	–	5
GYHL3225P00-M25L	●	GYM25LD-G14-060	●						L	32	25	170	39	57	32	28	–	5
GYHR3232P00-M25R	●	GYM25RD-G14-060	●						R	32	32	170	39	57	32	35	–	5
GYHL3232P00-M25L	●	GYM25LD-G14-060	●						L	32	32	170	39	57	32	35	–	5
GYHR2020K00-M25R	●	GYM25RD-G25-060	●	G	4.00 4.24	25*2	60	85	R	20	20	136	50	71	20	26	5	4
GYHL2020K00-M25L	●	GYM25LD-G25-060	●						L	20	20	136	50	71	20	26	5	4
GYHR2525M00-M25R	●	GYM25RD-G25-060	●						R	25	25	161	50	68	25	28	–	2
GYHL2525M00-M25L	●	GYM25LD-G25-060	●						L	25	25	161	50	68	25	28	–	2
GYHR3225P00-M25R	●	GYM25RD-G25-060	●	G	4.00 4.24	25*2	60	85	R	32	25	181	50	68	32	28	–	6
GYHL3225P00-M25L	●	GYM25LD-G25-060	●						L	32	25	181	50	68	32	28	–	6
GYHR3232P00-M25R	●	GYM25RD-G25-060	●						R	32	32	181	50	68	32	35	–	6
GYHL3232P00-M25L	●	GYM25LD-G25-060	●						L	32	32	181	50	68	32	35	–	6
GYHR2020K00-M25R	●	GYM25RD-G14-085	●	G	4.00 4.24	14	85	125	R	20	20	125	39	60	20	26	5	3
GYHL2020K00-M25L	●	GYM25LD-G14-085	●						L	20	20	125	39	60	20	26	5	3
GYHR2525M00-M25R	●	GYM25RD-G14-085	●						R	25	25	150	39	57	25	28	–	1
GYHL2525M00-M25L	●	GYM25LD-G14-085	●						L	25	25	150	39	57	25	28	–	1
GYHR3225P00-M25R	●	GYM25RD-G14-085	●						R	32	25	170	39	57	32	28	–	5
GYHL3225P00-M25L	●	GYM25LD-G14-085	●						L	32	25	170	39	57	32	28	–	5
GYHR3232P00-M25R	●	GYM25RD-G14-085	●						R	32	32	170	39	57	32	35	–	5
GYHL3232P00-M25L	●	GYM25LD-G14-085	●						L	32	32	170	39	57	32	35	–	5
GYHR2020K00-M25R	●	GYM25RD-G25-085	●	G	4.00 4.24	25*2	85	125	R	20	20	136	50	71	20	26	5	4
GYHL2020K00-M25L	●	GYM25LD-G25-085	●						L	20	20	136	50	71	20	26	5	4
GYHR2525M00-M25R	●	GYM25RD-G25-085	●						R	25	25	161	50	68	25	28	–	2
GYHL2525M00-M25L	●	GYM25LD-G25-085	●						L	25	25	161	50	68	25	28	–	2
GYHR3225P00-M25R	●	GYM25RD-G25-085	●						R	32	25	181	50	68	32	28	–	6
GYHL3225P00-M25L	●	GYM25LD-G25-085	●						L	32	25	181	50	68	32	28	–	6
GYHR3232P00-M25R	●	GYM25RD-G25-085	●						R	32	32	181	50	68	32	35	–	6
GYHL3232P00-M25L	●	GYM25LD-G25-085	●						L	32	32	181	50	68	32	35	–	6
GYHR2020K00-M25R	●	GYM25RD-G14-125	●	G	4.00 4.24	14	125	200	R	20	20	125	39	60	20	26	5	3
GYHL2020K00-M25L	●	GYM25LD-G14-125	●						L	20	20	125	39	60	20	26	5	3
GYHR2525M00-M25R	●	GYM25RD-G14-125	●						R	25	25	150	39	57	25	28	–	1
GYHL2525M00-M25L	●	GYM25LD-G14-125	●						L	25	25	150	39	57	25	28	–	1
GYHR3225P00-M25R	●	GYM25RD-G14-125	●						R	32	25	170	39	57	32	28	–	5
GYHL3225P00-M25L	●	GYM25LD-G14-125	●						L	32	25	170	39	57	32	28	–	5
GYHR3232P00-M25R	●	GYM25RD-G14-125	●						R	32	32	170	39	57	32	35	–	5
GYHL3232P00-M25L	●	GYM25LD-G14-125	●						L	32	32	170	39	57	32	35	–	5

*1 Die maximale Einstechtiefe hängt von der verwendeten Schneidplatte ab. Zur maximalen Einstechtiefe bei verschiedenen Schneidplatten siehe Seite 27 – 30.

1. Der maximale Abstechdurchmesser CUTDIA hängt von der verwendeten Schneidplatte ab. Der Abstechdurchmesser beträgt das Doppelte der maximalen Einstechtiefe (CDX) der Schneidplatten auf Seite 27 – 30.
2. Identifikation: Seite 18
3. Ersatzteile: Seite 25

● : Lagerstandard. ★ : Lagerstandard in Japan.

AXIALEINSTECHEN – 00° AUSFÜHRUNG

Bestellnummer Halter	Lager	Bestellnummer Modulares Schwert	Lager	Sitzgröße	CW	CDX	DAXN	DAXX	Ausführung	H	B	LF*1	LH*1	LH 2	HF	WF*1	HBH	Abb.
GYHR2020K00-M25R	●	GYM25RD-G25-125	●	G	4.00 4.24	25*2	125	200	R	20	20	136	50	71	20	26	5	4
GYHL2020K00-M25L	●	GYM25LD-G25-125	●						L	20	20	136	50	71	20	26	5	4
GYHR2525M00-M25R	●	GYM25RD-G25-125	●						R	25	25	161	50	68	25	28	–	2
GYHL2525M00-M25L	●	GYM25LD-G25-125	●						L	25	25	161	50	68	25	28	–	2
GYHR3225P00-M25R	●	GYM25RD-G25-125	●						R	32	25	181	50	68	32	28	–	6
GYHL3225P00-M25L	●	GYM25LD-G25-125	●						L	32	25	181	50	68	32	28	–	6
GYHR3232P00-M25R	●	GYM25RD-G25-125	●						R	32	32	181	50	68	32	35	–	6
GYHL3232P00-M25L	●	GYM25LD-G25-125	●						L	32	32	181	50	68	32	35	–	6
GYHR2020K00-M25R	●	GYM25RD-G14-180	●	G	4.00 4.24	14	180	280	R	20	20	125	39	60	20	26	5	3
GYHL2020K00-M25L	●	GYM25LD-G14-180	●						L	20	20	125	39	60	20	26	5	3
GYHR2525M00-M25R	●	GYM25RD-G14-180	●						R	25	25	150	39	57	25	28	–	1
GYHL2525M00-M25L	●	GYM25LD-G14-180	●						L	25	25	150	39	57	25	28	–	1
GYHR3225P00-M25R	●	GYM25RD-G14-180	●						R	32	25	170	39	57	32	28	–	5
GYHL3225P00-M25L	●	GYM25LD-G14-180	●						L	32	25	170	39	57	32	28	–	5
GYHR3232P00-M25R	●	GYM25RD-G14-180	●						R	32	32	170	39	57	32	35	–	5
GYHL3232P00-M25L	●	GYM25LD-G14-180	●						L	32	32	170	39	57	32	35	–	5
GYHR2020K00-M25R	●	GYM25RD-G25-180	●	G	4.00 4.24	25*2	180	280	R	20	20	136	50	71	20	26	5	4
GYHL2020K00-M25L	●	GYM25LD-G25-180	●						L	20	20	136	50	71	20	26	5	4
GYHR2525M00-M25R	●	GYM25RD-G25-180	●						R	25	25	161	50	68	25	28	–	2
GYHL2525M00-M25L	●	GYM25LD-G25-180	●						L	25	25	161	50	68	25	28	–	2
GYHR3225P00-M25R	●	GYM25RD-G25-180	●						R	32	25	181	50	68	32	28	–	6
GYHL3225P00-M25L	●	GYM25LD-G25-180	●						L	32	25	181	50	68	32	28	–	6
GYHR3232P00-M25R	●	GYM25RD-G25-180	●						R	32	32	181	50	68	32	35	–	6
GYHL3232P00-M25L	●	GYM25LD-G25-180	●						L	32	32	181	50	68	32	35	–	6
GYHR2020K00-M25R	●	GYM25RD-G14-250	●	G	4.00 4.24	14	250	999	R	20	20	125	39	60	20	26	5	3
GYHL2020K00-M25L	●	GYM25LD-G14-250	●						L	20	20	125	39	60	20	26	5	3
GYHR2525M00-M25R	●	GYM25RD-G14-250	●						R	25	25	150	39	57	25	28	–	1
GYHL2525M00-M25L	●	GYM25LD-G14-250	●						L	25	25	150	39	57	25	28	–	1
GYHR3225P00-M25R	●	GYM25RD-G14-250	●						R	32	25	170	39	57	32	28	–	5
GYHL3225P00-M25L	●	GYM25LD-G14-250	●						L	32	25	170	39	57	32	28	–	5
GYHR3232P00-M25R	●	GYM25RD-G14-250	●						R	32	32	170	39	57	32	35	–	5
GYHL3232P00-M25L	●	GYM25LD-G14-250	●						L	32	32	170	39	57	32	35	–	5
GYHR2020K00-M25R	●	GYM25RD-G25-250	●	G	4.00 4.24	25*2	250	999	R	20	20	136	50	71	20	26	5	4
GYHL2020K00-M25L	●	GYM25LD-G25-250	●						L	20	20	136	50	71	20	26	5	4
GYHR2525M00-M25R	●	GYM25RD-G25-250	●						R	25	25	161	50	68	25	28	–	2
GYHL2525M00-M25L	●	GYM25LD-G25-250	●						L	25	25	161	50	68	25	28	–	2
GYHR3225P00-M25R	●	GYM25RD-G25-250	●	G	4.00 4.24	25*2	250	999	R	32	25	181	50	68	32	28	–	6
GYHL3225P00-M25L	●	GYM25LD-G25-250	●						L	32	25	181	50	68	32	28	–	6
GYHR3232P00-M25R	●	GYM25RD-G25-250	●						R	32	32	181	50	68	32	35	–	6
GYHL3232P00-M25L	●	GYM25LD-G25-250	●						L	32	32	181	50	68	32	35	–	6
GYHR2020K00-M25R	●	GYM25RD-G14-180	●	H	4.75 5.00 5.24	14	50	60	R	20	20	125	39	60	20	26	5	3
GYHL2020K00-M25L	●	GYM25LD-G14-180	●						L	20	20	125	39	60	20	26	5	3
GYHR2525M00-M25R	●	GYM25RD-G14-180	●						R	25	25	150	39	57	25	28	–	1
GYHL2525M00-M25L	●	GYM25LD-G14-180	●						L	25	25	150	39	57	25	28	–	1
GYHR3225P00-M25R	●	GYM25RD-G14-180	●						R	32	25	170	39	57	32	28	–	5
GYHL3225P00-M25L	●	GYM25LD-G14-180	●						L	32	25	170	39	57	32	28	–	5
GYHR3232P00-M25R	●	GYM25RD-G14-180	●						R	32	32	170	39	57	32	35	–	5
GYHL3232P00-M25L	●	GYM25LD-G14-180	●						L	32	32	170	39	57	32	35	–	5

● : Lagerstandard. ★ : Lagerstandard in Japan.

AXIALEINSTECHEN – 00° AUSFÜHRUNG

Bestellnummer Halter	Lager	Bestellnummer Modulares Schwert	Lager	Sitzgröße	CW	CDX	DAXN	DAXX	Ausführung	H	B	LF*1	LH*1	LH 2	HF	WF*1	HBH	Abb.
GYHR2020K00-M25R	●	GYM25RD-G25-180	●	H	4.75 5.00 5.24	14	60	85	R	20	20	125	39	60	20	26	5	4
GYHL2020K00-M25L	●	GYM25LD-G25-180	●						L	20	20	125	39	60	20	26	5	4
GYHR2525M00-M25R	●	GYM25RD-G25-180	●						R	25	25	150	39	57	25	28	–	2
GYHL2525M00-M25L	●	GYM25LD-G25-180	●						L	25	25	150	39	57	25	28	–	2
GYHR3225P00-M25R	●	GYM25RD-G25-180	●						R	32	25	170	39	57	32	28	–	6
GYHL3225P00-M25L	●	GYM25LD-G25-180	●						L	32	25	170	39	57	32	28	–	6
GYHR3232P00-M25R	●	GYM25RD-G25-180	●						R	32	32	170	39	57	32	35	–	6
GYHL3232P00-M25L	●	GYM25LD-G25-180	●						L	32	32	170	39	57	32	35	–	6
GYHR2020K00-M25R	●	GYM25RD-G14-250	●	H	4.75 5.00 5.24	25*2	60	85	R	20	20	136	50	71	20	26	5	3
GYHL2020K00-M25L	●	GYM25LD-G14-250	●						L	20	20	136	50	71	20	26	5	3
GYHR2525M00-M25R	●	GYM25RD-G14-250	●						R	25	25	161	50	68	25	28	–	1
GYHL2525M00-M25L	●	GYM25LD-G14-250	●						L	25	25	161	50	68	25	28	–	1
GYHR3225P00-M25R	●	GYM25RD-G14-250	●						R	32	25	181	50	68	32	28	–	5
GYHL3225P00-M25L	●	GYM25LD-G14-250	●						L	32	25	181	50	68	32	28	–	5
GYHR3232P00-M25R	●	GYM25RD-G14-250	●						R	32	32	181	50	68	32	35	–	5
GYHL3232P00-M25L	●	GYM25LD-G14-250	●						L	32	32	181	50	68	32	35	–	5
GYHR2020K00-M25R	●	GYM25RD-H14-085	●	H	4.75 5.00 5.24	14	85	125	R	20	20	125	39	60	20	26	5	3
GYHL2020K00-M25L	●	GYM25LD-H14-085	●						L	20	20	125	39	60	20	26	5	3
GYHR2525M00-M25R	●	GYM25RD-H14-085	●						R	25	25	150	39	57	25	28	–	1
GYHL2525M00-M25L	●	GYM25LD-H14-085	●						L	25	25	150	39	57	25	28	–	1
GYHR3225P00-M25R	●	GYM25RD-H14-085	●						R	32	25	170	39	57	32	28	–	5
GYHL3225P00-M25L	●	GYM25LD-H14-085	●						L	32	25	170	39	57	32	28	–	5
GYHR3232P00-M25R	●	GYM25RD-H14-085	●						R	32	32	170	39	57	32	35	–	5
GYHL3232P00-M25L	●	GYM25LD-H14-085	●						L	32	32	170	39	57	32	35	–	5
GYHR2020K00-M25R	●	GYM25RD-H25-085	●	H	4.75 5.00 5.24	25*2	85	125	R	20	20	136	50	71	20	26	5	4
GYHL2020K00-M25L	●	GYM25LD-H25-085	●						L	20	20	136	50	71	20	26	5	4
GYHR2525M00-M25R	●	GYM25RD-H25-085	●						R	25	25	161	50	68	25	28	–	2
GYHL2525M00-M25L	●	GYM25LD-H25-085	●						L	25	25	161	50	68	25	28	–	2
GYHR3225P00-M25R	●	GYM25RD-H25-085	●						R	32	25	181	50	68	32	28	–	6
GYHL3225P00-M25L	●	GYM25LD-H25-085	●						L	32	25	181	50	68	32	28	–	6
GYHR3232P00-M25R	●	GYM25RD-H25-085	●						R	32	32	181	50	68	32	35	–	6
GYHL3232P00-M25L	●	GYM25LD-H25-085	●						L	32	32	181	50	68	32	35	–	6
GYHR2020K00-M25R	●	GYM25RD-H14-125	●	H	4.75 5.00 5.24	14	125	200	R	20	20	125	39	60	20	26	5	3
GYHL2020K00-M25L	●	GYM25LD-H14-125	●						L	20	20	125	39	60	20	26	5	3
GYHR2525M00-M25R	●	GYM25RD-H14-125	●						R	25	25	150	39	57	25	28	–	1
GYHL2525M00-M25L	●	GYM25LD-H14-125	●						L	25	25	150	39	57	25	28	–	1
GYHR3225P00-M25R	●	GYM25RD-H14-125	●						R	32	25	170	39	57	32	28	–	5
GYHL3225P00-M25L	●	GYM25LD-H14-125	●						L	32	25	170	39	57	32	28	–	5
GYHR3232P00-M25R	●	GYM25RD-H14-125	●						R	32	32	170	39	57	32	35	–	5
GYHL3232P00-M25L	●	GYM25LD-H14-125	●						L	32	32	170	39	57	32	35	–	5
GYHR2020K00-M25R	●	GYM25RD-H25-125	●	H	4.75 5.00 5.24	25*2	125	200	R	20	20	136	50	71	20	26	5	4
GYHL2020K00-M25L	●	GYM25LD-H25-125	●						L	20	20	136	50	71	20	26	5	4
GYHR2525M00-M25R	●	GYM25RD-H25-125	●						R	25	25	161	50	68	25	28	–	2
GYHL2525M00-M25L	●	GYM25LD-H25-125	●						L	25	25	161	50	68	25	28	–	2
GYHR3225P00-M25R	●	GYM25RD-H25-125	●						R	32	25	181	50	68	32	28	–	6
GYHL3225P00-M25L	●	GYM25LD-H25-125	●						L	32	25	181	50	68	32	28	–	6
GYHR3232P00-M25R	●	GYM25RD-H25-125	●						R	32	32	181	50	68	32	35	–	6
GYHL3232P00-M25L	●	GYM25LD-H25-125	●						L	32	32	181	50	68	32	35	–	6

*1 Die maximale Einstechtiefe hängt von der verwendeten Schneidplatte ab. Zur maximalen Einstechtiefe bei verschiedenen Schneidplatten siehe Seite 27 – 30.

80

1. Der maximale Abstechdurchmesser CUTDIA hängt von der verwendeten Schneidplatte ab. Der Abstechdurchmesser beträgt das Doppelte der maximalen Einstechtiefe (CDX) der Schneidplatten auf Seite 27 – 30.
2. Identifikation: Seite 18
3. Ersatzteile: Seite 25

● : Lagerstandard. ★ : Lagerstandard in Japan.

AXIALEINSTECHEN – 00° AUSFÜHRUNG

Bestellnummer Halter	Lager	Bestellnummer Modulares Schwert	Lager	Sitzgröße	CW	CDX	DAXN	DAXX	Ausführung	H	B	LF*1	LH*1	LH 2	HF	WF*1	HBH	Abb.
GYHR2020K00-M25R	●	GYM25RD-H14-180	●	H	4.75 5.00 5.24	14	180	280	R	20	20	125	39	60	20	26	5	3
GYHL2020K00-M25L	●	GYM25LD-H14-180	●						L	20	20	125	39	60	20	26	5	3
GYHR2525M00-M25R	●	GYM25RD-H14-180	●						R	25	25	150	39	57	25	28	–	1
GYHL2525M00-M25L	●	GYM25LD-H14-180	●						L	25	25	150	39	57	25	28	–	1
GYHR3225P00-M25R	●	GYM25RD-H14-180	●						R	32	25	170	39	57	32	28	–	5
GYHL3225P00-M25L	●	GYM25LD-H14-180	●						L	32	25	170	39	57	32	28	–	5
GYHR3232P00-M25R	●	GYM25RD-H14-180	●						R	32	32	170	39	57	32	35	–	5
GYHL3232P00-M25L	●	GYM25LD-H14-180	●						L	32	32	170	39	57	32	35	–	5
GYHR2020K00-M25R	●	GYM25RD-H25-180	●	H	4.75 5.00 5.24	25*2	180	280	R	20	20	136	50	71	20	26	5	4
GYHL2020K00-M25L	●	GYM25LD-H25-180	●						L	20	20	136	50	71	20	26	5	4
GYHR2525M00-M25R	●	GYM25RD-H25-180	●						R	25	25	161	50	68	25	28	–	2
GYHL2525M00-M25L	●	GYM25LD-H25-180	●						L	25	25	161	50	68	25	28	–	2
GYHR3225P00-M25R	●	GYM25RD-H25-180	●	H	4.75 5.00 5.24	25*2	180	280	R	32	25	181	50	68	32	28	–	6
GYHL3225P00-M25L	●	GYM25LD-H25-180	●						L	32	25	181	50	68	32	28	–	6
GYHR3232P00-M25R	●	GYM25RD-H25-180	●						R	32	32	181	50	68	32	35	–	6
GYHL3232P00-M25L	●	GYM25LD-H25-180	●						L	32	32	181	50	68	32	35	–	6
GYHR2020K00-M25R	●	GYM25RD-H14-250	●	H	4.75 5.00 5.24	14	250	999	R	20	20	125	39	60	20	26	5	3
GYHL2020K00-M25L	●	GYM25LD-H14-250	●						L	20	20	125	39	60	20	26	5	3
GYHR2525M00-M25R	●	GYM25RD-H14-250	●						R	25	25	150	39	57	25	28	–	1
GYHL2525M00-M25L	●	GYM25LD-H14-250	●						L	25	25	150	39	57	25	28	–	1
GYHR3225P00-M25R	●	GYM25RD-H14-250	●						R	32	25	170	39	57	32	28	–	5
GYHL3225P00-M25L	●	GYM25LD-H14-250	●						L	32	25	170	39	57	32	28	–	5
GYHR3232P00-M25R	●	GYM25RD-H14-250	●						R	32	32	170	39	57	32	35	–	5
GYHL3232P00-M25L	●	GYM25LD-H14-250	●						L	32	32	170	39	57	32	35	–	5
GYHR2020K00-M25R	●	GYM25RD-H25-250	●	H	4.75 5.00 5.24	25*2	250	999	R	20	20	136	50	71	20	26	5	3
GYHL2020K00-M25L	●	GYM25LD-H25-250	●						L	20	20	136	50	71	20	26	5	3
GYHR2525M00-M25R	●	GYM25RD-H25-250	●						R	25	25	161	50	68	25	28	–	1
GYHL2525M00-M25L	●	GYM25LD-H25-250	●						L	25	25	161	50	68	25	28	–	1
GYHR3225P00-M25R	●	GYM25RD-H25-250	●						R	32	25	181	50	68	32	28	–	5
GYHL3225P00-M25L	●	GYM25LD-H25-250	●						L	32	25	181	50	68	32	28	–	5
GYHR3232P00-M25R	●	GYM25RD-H25-250	●						R	32	32	181	50	68	32	35	–	5
GYHL3232P00-M25L	●	GYM25LD-H25-250	●						L	32	32	181	50	68	32	35	–	5
GYHR2020K00-M25R	●	GYM25RD-J14-050	●	J	6.00 6.31 6.35	14	50	70	R	20	20	125	39	60	20	26	5	3
GYHL2020K00-M25L	●	GYM25LD-J14-050	●						L	20	20	125	39	60	20	26	5	3
GYHR2525M00-M25R	●	GYM25RD-J14-050	●						R	25	25	150	39	57	25	28	–	1
GYHL2525M00-M25L	●	GYM25LD-J14-050	●						L	25	25	150	39	57	25	28	–	1
GYHR3225P00-M25R	●	GYM25RD-J14-050	●						R	32	25	170	39	57	32	28	–	5
GYHL3225P00-M25L	●	GYM25LD-J14-050	●						L	32	25	170	39	57	32	28	–	5
GYHR3232P00-M25R	●	GYM25RD-J14-050	●						R	32	32	170	39	57	32	35	–	5
GYHL3232P00-M25L	●	GYM25LD-J14-050	●						L	32	32	170	39	57	32	35	–	5
GYHR2020K00-M25R	●	GYM25RD-J14-070	●	J	6.00 6.31 6.35	14	70	110	R	20	20	125	39	60	20	26	5	3
GYHL2020K00-M25L	●	GYM25LD-J14-070	●						L	20	20	125	39	60	20	26	5	3
GYHR2525M00-M25R	●	GYM25RD-J14-070	●						R	25	25	150	39	57	25	28	–	1
GYHL2525M00-M25L	●	GYM25LD-J14-070	●						L	25	25	150	39	57	25	28	–	1
GYHR3225P00-M25R	●	GYM25RD-J14-070	●						R	32	25	170	39	57	32	28	–	5
GYHL3225P00-M25L	●	GYM25LD-J14-070	●						L	32	25	170	39	57	32	28	–	5
GYHR3232P00-M25R	●	GYM25RD-J14-070	●						R	32	32	170	39	57	32	35	–	5
GYHL3232P00-M25L	●	GYM25LD-J14-070	●						L	32	32	170	39	57	32	35	–	5

● : Lagerstandard. ★ : Lagerstandard in Japan.

AXIALEINSTECHEN – 00° AUSFÜHRUNG

Bestellnummer Halter	Lager	Bestellnummer Modulares Schwert	Lager	Sitzgröße	CW	CDX	DAXN	DAXX	Ausführung	H	B	LF*1	LH*1	LH 2	HF	WF*1	HBH	Abb.
GYHR2020K00-M25R	●	GYM25RD-J25-070	●	J	6.00 6.31 6.35	25*2	70	110	R	20	20	136	50	71	20	26	5	4
GYHL2020K00-M25L	●	GYM25LD-J25-070	●						L	20	20	136	50	71	20	26	5	4
GYHR2525M00-M25R	●	GYM25RD-J25-070	●						R	25	25	161	50	68	25	28	–	2
GYHL2525M00-M25L	●	GYM25LD-J25-070	●						L	25	25	161	50	68	25	28	–	2
GYHR3225P00-M25R	●	GYM25RD-J25-070	●						R	32	25	181	50	68	32	28	–	6
GYHL3225P00-M25L	●	GYM25LD-J25-070	●						L	32	25	181	50	68	32	28	–	6
GYHR3232P00-M25R	●	GYM25RD-J25-070	●						R	32	32	181	50	68	32	35	–	6
GYHL3232P00-M25L	●	GYM25LD-J25-070	●						L	32	32	181	50	68	32	35	–	6
GYHR2020K00-M25R	●	GYM25RD-J14-110	●	J	6.00 6.31 6.35	14	110	200	R	20	20	125	39	60	20	26	5	3
GYHL2020K00-M25L	●	GYM25LD-J14-110	●						L	20	20	125	39	60	20	26	5	3
GYHR2525M00-M25R	●	GYM25RD-J14-110	●						R	25	25	150	39	57	25	28	–	1
GYHL2525M00-M25L	●	GYM25LD-J14-110	●						L	25	25	150	39	57	25	28	–	1
GYHR3225P00-M25R	●	GYM25RD-J14-110	●	J	6.00 6.31 6.35	14	110	200	R	32	25	170	39	57	32	28	–	5
GYHL3225P00-M25L	●	GYM25LD-J14-110	●						L	32	25	170	39	57	32	28	–	5
GYHR3232P00-M25R	●	GYM25RD-J14-110	●						R	32	32	170	39	57	32	35	–	5
GYHL3232P00-M25L	●	GYM25LD-J14-110	●						L	32	32	170	39	57	32	35	–	5
GYHR2020K00-M25R	●	GYM25RD-J25-110	●	J	6.00 6.31 6.35	25*2	110	200	R	20	20	136	50	71	20	26	5	4
GYHL2020K00-M25L	●	GYM25LD-J25-110	●						L	20	20	136	50	71	20	26	5	4
GYHR2525M00-M25R	●	GYM25RD-J25-110	●						R	25	25	161	50	68	25	28	–	2
GYHL2525M00-M25L	●	GYM25LD-J25-110	●						L	25	25	161	50	68	25	28	–	2
GYHR3225P00-M25R	●	GYM25RD-J25-110	●						R	32	25	181	50	68	32	28	–	6
GYHL3225P00-M25L	●	GYM25LD-J25-110	●						L	32	25	181	50	68	32	28	–	6
GYHR3232P00-M25R	●	GYM25RD-J25-110	●						R	32	32	181	50	68	32	35	–	6
GYHL3232P00-M25L	●	GYM25LD-J25-110	●						L	32	32	181	50	68	32	35	–	6
GYHR2020K00-M25R	●	GYM25RD-J14-170	●	J	6.00 6.31 6.35	14	170	280	R	20	20	125	39	60	20	26	5	3
GYHL2020K00-M25L	●	GYM25LD-J14-170	●						L	20	20	125	39	60	20	26	5	3
GYHR2525M00-M25R	●	GYM25RD-J14-170	●						R	25	25	150	39	57	25	28	–	1
GYHL2525M00-M25L	●	GYM25LD-J14-170	●						L	25	25	150	39	57	25	28	–	1
GYHR3225P00-M25R	●	GYM25RD-J14-170	●						R	32	25	170	39	57	32	28	–	5
GYHL3225P00-M25L	●	GYM25LD-J14-170	●						L	32	25	170	39	57	32	28	–	5
GYHR3232P00-M25R	●	GYM25RD-J14-170	●						R	32	32	170	39	57	32	35	–	5
GYHL3232P00-M25L	●	GYM25LD-J14-170	●						L	32	32	170	39	57	32	35	–	5
GYHR2020K00-M25R	●	GYM25RD-J25-170	●	J	6.00 6.31 6.35	25*2	170	280	R	20	20	136	50	71	20	26	5	4
GYHL2020K00-M25L	●	GYM25LD-J25-170	●						L	20	20	136	50	71	20	26	5	4
GYHR2525M00-M25R	●	GYM25RD-J25-170	●						R	25	25	161	50	68	25	28	–	2
GYHL2525M00-M25L	●	GYM25LD-J25-170	●						L	25	25	161	50	68	25	28	–	2
GYHR3225P00-M25R	●	GYM25RD-J25-170	●						R	32	25	181	50	68	32	28	–	6
GYHL3225P00-M25L	●	GYM25LD-J25-170	●						L	32	25	181	50	68	32	28	–	6
GYHR3232P00-M25R	●	GYM25RD-J25-170	●						R	32	32	181	50	68	32	35	–	6
GYHL3232P00-M25L	●	GYM25LD-J25-170	●						L	32	32	181	50	68	32	35	–	6
GYHR2020K00-M25R	●	GYM25RD-J14-250	●	J	6.00 6.31 6.35	14	250	999	R	20	20	125	39	60	20	26	5	3
GYHL2020K00-M25L	●	GYM25LD-J14-250	●						L	20	20	125	39	60	20	26	5	3
GYHR2525M00-M25R	●	GYM25RD-J14-250	●						R	25	25	150	39	57	25	28	–	1
GYHL2525M00-M25L	●	GYM25LD-J14-250	●						L	25	25	150	39	57	25	28	–	1
GYHR3225P00-M25R	●	GYM25RD-J14-250	●						R	32	25	170	39	57	32	28	–	5
GYHL3225P00-M25L	●	GYM25LD-J14-250	●						L	32	25	170	39	57	32	28	–	5
GYHR3232P00-M25R	●	GYM25RD-J14-250	●						R	32	32	170	39	57	32	35	–	5
GYHL3232P00-M25L	●	GYM25LD-J14-250	●						L	32	32	170	39	57	32	35	–	5

*1 Die maximale Einstechtiefe hängt von der verwendeten Schneidplatte ab. Zur maximalen Einstechtiefe bei verschiedenen Schneidplatten siehe Seite 27 – 30.

1. Der maximale Abstechdurchmesser CUTDIA hängt von der verwendeten Schneidplatte ab. Der Abstechdurchmesser beträgt das Doppelte der maximalen Einstechtiefe (CDX) der Schneidplatten auf Seite 27 – 30.
2. Identifikation: Seite 18
3. Ersatzteile: Seite 25

● : Lagerstandard. ★ : Lagerstandard in Japan.

AXIALEINSTECHEN – 00° AUSFÜHRUNG

Bestellnummer Halter	Lager	Bestellnummer Modulares Schwert	Lager	Sitzgröße	CW	CDX	DAXN	DAXX	Ausführung	H	B	LF*1	LH*1	LH 2	HF	WF*1	HBH	Abb.
GYHR2020K00-M25R	●	GYM25RD-J25-250	●	J	6.00 6.31 6.35	25*2	250	999	R	20	20	136	50	71	20	26	5	4
GYHL2020K00-M25L	●	GYM25LD-J25-250	●						L	20	20	136	50	71	20	26	5	4
GYHR2525M00-M25R	●	GYM25RD-J25-250	●						R	25	25	161	50	68	25	28	–	2
GYHL2525M00-M25L	●	GYM25LD-J25-250	●						L	25	25	161	50	68	25	28	–	2
GYHR3225P00-M25R	●	GYM25RD-J25-250	●						R	32	25	181	50	68	32	28	–	6
GYHL3225P00-M25L	●	GYM25LD-J25-250	●						L	32	25	181	50	68	32	28	–	6
GYHR3232P00-M25R	●	GYM25RD-J25-250	●						R	32	32	181	50	68	32	35	–	6
GYHL3232P00-M25L	●	GYM25LD-J25-250	●						L	32	32	181	50	68	32	35	–	6

*1 Die maximale Einstechtiefe hängt von der verwendeten Schneidplatte ab. Zur maximalen Einstechtiefe bei verschiedenen Schneidplatten siehe Seite 27 – 30.

80 Vc

1. Der maximale Abstechdurchmesser CUTDIA hängt von der verwendeten Schneidplatte ab. Der Abstechdurchmesser beträgt das Doppelte der maximalen Einstechtiefe (CDX) der Schneidplatten auf Seite 27 – 30.
2. Identifikation: Seite 18
3. Ersatzteile: Seite 25

● : Lagerstandard. ★ : Lagerstandard in Japan.

GY SERIE

AXIALEINSTECHEN

90° AUSFÜHRUNG

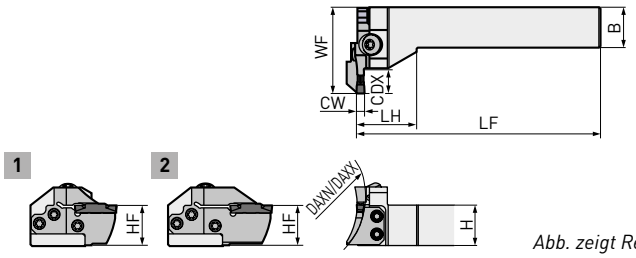

Abb. zeigt Rechtsausführung.

1. Modulare Schwerter und modulare Halter bitte separat bestellen.
2. Bitte Modul in Linksausführung für den Halter in Rechtsausführung und Modul in Rechtsausführung für den Halter in Linksausführung verwenden.

Bestellnummer Halter	Lager	Bestellnummer Modulares Schwert	Lager	Sitzgröße	CW	CDX	DAXN	DAXX	Ausführung	H	B	LF*1	LH*1	HF	WF*1	Abb.
GYHR2525M90-M25L	●	GYM25LD-D12-040	●	D	2.00 2.24	12	40	50	R	25	25	150	38	25	53	1
GYHL2525M90-M25R	●	GYM25RD-D12-040	●						L	25	25	150	38	25	53	1
GYHR2525M90-M25L	●	GYM25LD-D12-050	●			12	50	60	R	25	25	150	38	25	53	1
GYHL2525M90-M25R	●	GYM25RD-D12-050	●						L	25	25	150	38	25	53	1
GYHR2525M90-M25L	●	GYM25LD-D12-060	●			12	60	75	R	25	25	150	38	25	53	1
GYHL2525M90-M25R	●	GYM25RD-D12-060	●						L	25	25	150	38	25	53	1
GYHR2525M90-M25L	●	GYM25LD-D12-075	●			12	75	100	R	25	25	150	38	25	53	1
GYHL2525M90-M25R	●	GYM25RD-D12-075	●						L	25	25	150	38	25	53	1
GYHR2525M90-M25L	●	GYM25LD-D12-100	●			12	100	150	R	25	25	150	38	25	53	1
GYHL2525M90-M25R	●	GYM25RD-D12-100	●						L	25	25	150	38	25	53	1
GYHR2525M90-M25L	●	GYM25LD-D12-135	●			12	135	200	R	25	25	150	38	25	53	1
GYHL2525M90-M25R	●	GYM25RD-D12-135	●						L	25	25	150	38	25	53	1
GYHR2525M90-M25L	●	GYM25LD-D12-180	●			12	180	250	R	25	25	150	38	25	53	1
GYHL2525M90-M25R	●	GYM25RD-D12-180	●						L	25	25	150	38	25	53	1
GYHR2525M90-M25L	●	GYM25LD-E12-040	●	E	2.39 2.50 2.74	12	40	50	R	25	25	150	38	25	53	1
GYHL2525M90-M25R	●	GYM25RD-E12-040	●						L	25	25	150	38	25	53	1
GYHR2525M90-M25L	●	GYM25LD-E12-050	●			12	50	60	R	25	25	150	38	25	53	1
GYHL2525M90-M25R	●	GYM25RD-E12-050	●						L	25	25	150	38	25	53	1
GYHR2525M90-M25L	●	GYM25LD-E12-060	●			12	60	75	R	25	25	150	38	25	53	1
GYHL2525M90-M25R	●	GYM25RD-E12-060	●						L	25	25	150	38	25	53	1
GYHR2525M90-M25L	●	GYM25LD-E12-075	●			12	75	100	R	25	25	150	38	25	53	1
GYHL2525M90-M25R	●	GYM25RD-E12-075	●						L	25	25	150	38	25	53	1
GYHR2525M90-M25L	●	GYM25LD-E12-100	●			12	100	150	R	25	25	150	38	25	53	1
GYHL2525M90-M25R	●	GYM25RD-E12-100	●						L	25	25	150	38	25	53	1
GYHR2525M90-M25L	●	GYM25LD-E12-135	●			12	135	200	R	25	25	150	38	25	53	1
GYHL2525M90-M25R	●	GYM25RD-E12-135	●						L	25	25	150	38	25	53	1
GYHR2525M90-M25L	●	GYM25LD-E12-180	●			12	180	250	R	25	25	150	38	25	53	1
GYHL2525M90-M25R	●	GYM25RD-E12-180	●						L	25	25	150	38	25	53	1

80

● : Lagerstandard. ★ : Lagerstandard in Japan.

AXIALEINSTECHEN – 90° AUSFÜHRUNG

Bestellnummer Halter	Lager	Bestellnummer Modulares Schwert	Lager	Sitzgröße	CW	CDX	DAXN	DAXX	Ausführung	H	B	LF*1	LH*1	HF	WF*1	Abb.
GYHR2525M90-M25L	●	GYM25LD-F12-035	●	F	3.00 3.18 3.24	12	35	40	R	25	25	150	38	38	53	1
GYHL2525M90-M25R	●	GYM25RD-F12-035	●						L	25	25	150	38	38	53	1
GYHR2525M90-M25L	●	GYM25LD-F12-040	●			12	40	50	R	25	25	150	38	38	53	1
GYHL2525M90-M25R	●	GYM25RD-F12-040	●						L	25	25	150	38	38	53	1
GYHR2525M90-M25L	●	GYM25LD-F12-050	●			12	50	60	R	25	25	150	38	38	53	1
GYHL2525M90-M25R	●	GYM25RD-F12-050	●						L	25	25	150	38	38	53	1
GYHR2525M90-M25L	●	GYM25LD-F12-060	●			12	60	75	R	25	25	150	38	38	53	1
GYHL2525M90-M25R	●	GYM25RD-F12-060	●						L	25	25	150	38	38	53	1
GYHR2525M90-M25L	●	GYM25LD-F20-060	●			20*2	60	75	R	25	25	150	38	38	59	2
GYHL2525M90-M25R	●	GYM25RD-F20-060	●						L	25	25	150	38	38	59	2
GYHR2525M90-M25L	●	GYM25LD-F12-075	●			12	75	100	R	25	25	150	38	38	53	1
GYHL2525M90-M25R	●	GYM25RD-F12-075	●						L	25	25	150	38	38	53	1
GYHR2525M90-M25L	●	GYM25LD-F20-075	●			20*2	75	100	R	25	25	150	38	38	59	2
GYHL2525M90-M25R	●	GYM25RD-F20-075	●						L	25	25	150	38	38	59	2
GYHR2525M90-M25L	●	GYM25LD-F12-100	●			12	100	150	R	25	25	150	38	38	53	1
GYHL2525M90-M25R	●	GYM25RD-F12-100	●						L	25	25	150	38	38	53	1
GYHR2525M90-M25L	●	GYM25LD-F20-100	●			20*2	100	150	R	25	25	150	38	38	59	2
GYHL2525M90-M25R	●	GYM25RD-F20-100	●						L	25	25	150	38	38	59	2
GYHR2525M90-M25L	●	GYM25LD-F12-135	●			12	135	200	R	25	25	150	38	38	53	1
GYHL2525M90-M25R	●	GYM25RD-F12-135	●						L	25	25	150	38	38	53	1
GYHR2525M90-M25L	●	GYM25LD-F20-135	●			20*2	135	200	R	25	25	150	38	38	59	2
GYHL2525M90-M25R	●	GYM25RD-F20-135	●						L	25	25	150	38	38	59	2
GYHR2525M90-M25L	●	GYM25LD-F12-180	●			12	180	250	R	25	25	150	38	38	53	1
GYHL2525M90-M25R	●	GYM25RD-F12-180	●						L	25	25	150	38	38	53	1
GYHR2525M90-M25L	●	GYM25LD-F20-180	●			20*2	180	250	R	25	25	150	38	38	59	2
GYHL2525M90-M25R	●	GYM25RD-F20-180	●						L	25	25	150	38	38	59	2
GYHR2525M90-M25L	●	GYM25LD-F12-225	●			12	225	999	R	25	25	150	38	38	53	1
GYHL2525M90-M25R	●	GYM25RD-F12-225	●						L	25	25	150	38	38	53	1
GYHR2525M90-M25L	●	GYM25LD-F20-225	●			20*2	225	999	R	25	25	150	38	38	59	2
GYHL2525M90-M25R	●	GYM25RD-F20-225	●						L	25	25	150	38	38	59	2

*1 Die maximale Einstechtiefe hängt von der verwendeten Schneidplatte ab. Zur maximalen Einstechtiefe bei verschiedenen Schneidplatten siehe Seite 27 – 30.

80 Vc

1. Der maximale Abstechdurchmesser CUTDIA hängt von der verwendeten Schneidplatte ab. Der Abstechdurchmesser beträgt das Doppelte der maximalen Einstechtiefe (CDX) der Schneidplatten auf Seite 27 – 30.
2. Identifikation: Seite 18
3. Ersatzteile: Seite 25

● : Lagerstandard. ★ : Lagerstandard in Japan.

GY SERIE

AXIALEINSTECHEN

90° AUSFÜHRUNG

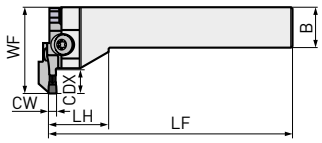

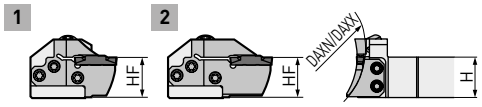

Abb. zeigt Rechtsausführung.

1. Modulare Schwerter und modulare Halter bitte separat bestellen.
2. Bitte Modul in Linksausführung für den Halter in Rechtsausführung und Modul in Rechtsausführung für den Halter in Linksausführung verwenden.

Bestellnummer Halter	Lager	Bestellnummer Modulares Schwert	Lager	Sitzgröße	CW	CDX	DAXN	DAXX	Ausführung	H	B	LF*1	LH*1	HF	WF*1	Abb.
GYHR2525M90-M25L	●	GYM25LD-G14-040	●	G	4.00 4.24	14	40	50	R	25	25	150	38	25	53	1
GYHL2525M90-M25R	●	GYM25RD-G14-040	●						L	25	25	150	38	25	53	1
GYHR2525M90-M25L	●	GYM25LD-G14-050	●			14	50	60	R	25	25	150	38	25	53	1
GYHL2525M90-M25R	●	GYM25RD-G14-050	●						L	25	25	150	38	25	53	1
GYHR2525M90-M25L	●	GYM25LD-G14-060	●			14	60	85	R	25	25	150	38	25	53	1
GYHL2525M90-M25R	●	GYM25RD-G14-060	●						L	25	25	150	38	25	53	1
GYHR2525M90-M25L	●	GYM25LD-G25-060	●			25*2	60	85	R	25	25	150	38	25	64	2
GYHL2525M90-M25R	●	GYM25RD-G25-060	●						L	25	25	150	38	25	64	2
GYHR2525M90-M25L	●	GYM25LD-G14-085	●			14	85	125	R	25	25	150	38	25	53	1
GYHL2525M90-M25R	●	GYM25RD-G14-085	●						L	25	25	150	38	25	53	1
GYHR2525M90-M25L	●	GYM25LD-G25-085	●			25*2	85	125	R	25	25	150	38	25	64	2
GYHL2525M90-M25R	●	GYM25RD-G25-085	●						L	25	25	150	38	25	64	2
GYHR2525M90-M25L	●	GYM25LD-G14-125	●			14	125	200	R	25	25	150	38	25	53	1
GYHL2525M90-M25R	●	GYM25RD-G14-125	●						L	25	25	150	38	25	53	1
GYHR2525M90-M25L	●	GYM25LD-G25-125	●			25*2	125	200	R	25	25	150	38	25	64	2
GYHL2525M90-M25R	●	GYM25RD-G25-125	●						L	25	25	150	38	25	64	2
GYHR2525M90-M25L	●	GYM25LD-G14-180	●			14	180	280	R	25	25	150	38	25	53	1
GYHL2525M90-M25R	●	GYM25RD-G14-180	●						L	25	25	150	38	25	53	1
GYHR2525M90-M25L	●	GYM25LD-G25-180	●			25*2	180	280	R	25	25	150	38	25	64	2
GYHL2525M90-M25R	●	GYM25RD-G25-180	●						L	25	25	150	38	25	64	2
GYHR2525M90-M25L	●	GYM25LD-G14-250	●			14	250	999	R	25	25	150	38	25	53	1
GYHL2525M90-M25R	●	GYM25RD-G14-250	●						L	25	25	150	38	25	53	1
GYHR2525M90-M25L	●	GYM25LD-G25-250	●			25*2	250	999	R	25	25	150	38	25	64	2
GYHL2525M90-M25R	●	GYM25RD-G25-250	●						L	25	25	150	38	25	64	2

● : Lagerstandard. ★ : Lagerstandard in Japan.

AXIALEINSTECHEN – 90° AUSFÜHRUNG

Bestellnummer Halter	Lager	Bestellnummer Modulares Schwert	Lager	Sitzgröße	CW	CDX	DAXN	DAXX	Ausführung	H	B	LF*1	LH*1	HF	WF*1	Abb.
GYHR2525M90-M25L	●	GYM25LD-H14-050	●	H	4.75 5.00 5.24	14	50	60	R	25	25	150	38	25	53	1
GYHL2525M90-M25R	●	GYM25RD-H14-050	●						L	25	25	150	38	25	53	1
GYHR2525M90-M25L	●	GYM25LD-H14-060	●			14	60	85	R	25	25	150	38	25	53	1
GYHL2525M90-M25R	●	GYM25RD-H14-060	●						L	25	25	150	38	25	53	1
GYHR2525M90-M25L	●	GYM25LD-H25-060	●			25*2	60	85	R	25	25	150	38	25	64	2
GYHL2525M90-M25R	●	GYM25RD-H25-060	●						L	25	25	150	38	25	64	2
GYHR2525M90-M25L	●	GYM25LD-H14-085	●			14	85	125	R	25	25	150	38	25	53	1
GYHL2525M90-M25R	●	GYM25RD-H14-085	●						L	25	25	150	38	25	53	1
GYHR2525M90-M25L	●	GYM25LD-H25-085	●			25*2	85	125	R	25	25	150	38	25	64	2
GYHL2525M90-M25R	●	GYM25RD-H25-085	●						L	25	25	150	38	25	64	2
GYHR2525M90-M25L	●	GYM25LD-H14-125	●			14	125	200	R	25	25	150	38	25	53	1
GYHL2525M90-M25R	●	GYM25RD-H14-125	●						L	25	25	150	38	25	53	1
GYHR2525M90-M25L	●	GYM25LD-H25-125	●			25*2	125	200	R	25	25	150	38	25	64	2
GYHL2525M90-M25R	●	GYM25RD-H25-125	●						L	25	25	150	38	25	64	2
GYHR2525M90-M25L	●	GYM25LD-H14-180	●			14	180	280	R	25	25	150	38	25	53	1
GYHL2525M90-M25R	●	GYM25RD-H14-180	●						L	25	25	150	38	25	53	1
GYHR2525M90-M25L	●	GYM25LD-H25-180	●			25*2	180	280	R	25	25	150	38	25	64	2
GYHL2525M90-M25R	●	GYM25RD-H25-180	●						L	25	25	150	38	25	64	2
GYHR2525M90-M25L	●	GYM25LD-H14-250	●			14	250	999	R	25	25	150	38	25	53	1
GYHL2525M90-M25R	●	GYM25RD-H14-250	●						L	25	25	150	38	25	53	1
GYHR2525M90-M25L	●	GYM25LD-H25-250	●			25*2	250	999	R	25	25	150	38	25	64	2
GYHL2525M90-M25R	●	GYM25RD-H25-250	●						L	25	25	150	38	25	64	2
GYHR2525M90-M25L	●	GYM25LD-J14-050	●	J	6.00 6.31 6.35	14	50	70	R	25	25	150	38	25	53	1
GYHL2525M90-M25R	●	GYM25RD-J14-050	●						L	25	25	150	38	25	53	1
GYHR2525M90-M25L	●	GYM25LD-J14-070	●			14	70	110	R	25	25	150	38	25	53	1
GYHL2525M90-M25R	●	GYM25RD-J14-070	●						L	25	25	150	38	25	53	1
GYHR2525M90-M25L	●	GYM25LD-J25-070	●			25*2	70	110	R	25	25	150	38	25	64	2
GYHL2525M90-M25R	●	GYM25RD-J25-070	●						L	25	25	150	38	25	64	2
GYHR2525M90-M25L	●	GYM25LD-J14-110	●			14	110	200	R	25	25	150	38	25	53	1
GYHL2525M90-M25R	●	GYM25RD-J14-110	●						L	25	25	150	38	25	53	1
GYHR2525M90-M25L	●	GYM25LD-J25-110	●			25*2	110	200	R	25	25	150	38	25	64	2
GYHL2525M90-M25R	●	GYM25RD-J25-110	●						L	25	25	150	38	25	64	2
GYHR2525M90-M25L	●	GYM25LD-J14-170	●			14	170	280	R	25	25	150	38	25	53	1
GYHL2525M90-M25R	●	GYM25RD-J14-170	●						L	25	25	150	38	25	53	1
GYHR2525M90-M25L	●	GYM25LD-J25-170	●			25*2	170	280	R	25	25	150	38	25	64	2
GYHL2525M90-M25R	●	GYM25RD-J25-170	●						L	25	25	150	38	25	64	2
GYHR2525M90-M25L	●	GYM25LD-J14-250	●			14	250	999	R	25	25	150	38	25	53	1
GYHL2525M90-M25R	●	GYM25RD-J14-250	●						L	25	25	150	38	25	53	1
GYHR2525M90-M25L	●	GYM25LD-J25-250	●			25*2	250	999	R	25	25	150	38	25	64	2
GYHL2525M90-M25R	●	GYM25RD-J25-250	●						L	25	25	150	38	25	64	2

*1 Die maximale Einstechtiefe hängt von der verwendeten Schneidplatte ab. Zur maximalen Einstechtiefe bei verschiedenen Schneidplatten siehe Seite 27 – 30.

80 Vc

1. Der maximale Abstechdurchmesser CUTDIA hängt von der verwendeten Schneidplatte ab. Der Abstechdurchmesser beträgt das Doppelte der maximalen Einstechtiefe (CDX) der Schneidplatten auf Seite 27 – 30.
2. Identifikation: Seite 18
3. Ersatzteile: Seite 25

● : Lagerstandard. ★ : Lagerstandard in Japan.

GY SERIE

INNENEINSTECHEN

90° AUSFÜHRUNG

- Monoblock-Halter (Luft-/Kühlmittelzufuhr)

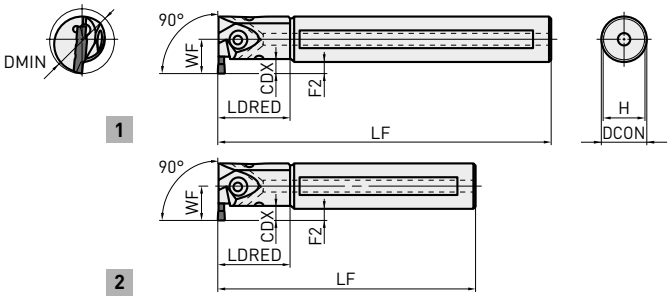

Abb. zeigt Rechtsausführung.

- Modulares Schwert (Luft-/Kühlmittelzufuhr)

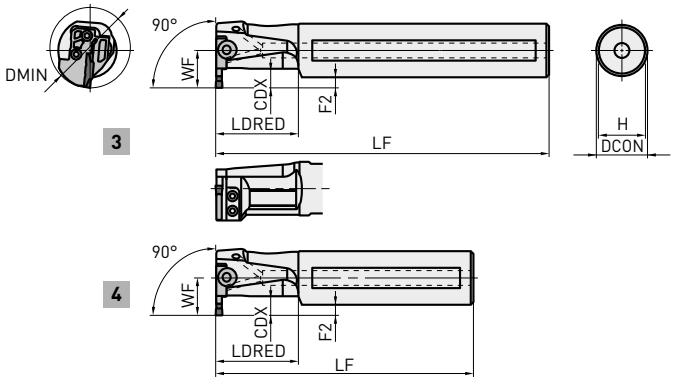

1. Modulare Schwerter und modulare Halter bitte separat bestellen.
2. Bitte Modul in Linksausführung für den Halter in Rechtsausführung und Modul in Rechtsausführung für den Halter in Linksausführung verwenden.

Bestellnummer Halter	Lager	Bestellnummer Modulares Schwert	Lager	Sitzgröße	CW	CDX*3	DMIN	Ausführung	DCON	LF*2	LDRED*2	WF*2	F2*2	H	Abb.
GYAR20K90A-D06	●	–	–	D	2.00 2.24	6	25	R	20	125	30	14.5	4.5	18	2
GYAL20K90A-D06	●	–	–					L	20	125	30	14.5	4.5	18	2
GYAR20Q90A-D06	●	–	–			6	25	R	20	180	30	14.5	4.5	18	1
GYAL20Q90A-D06	●	–	–					L	20	180	30	14.5	4.5	18	1
GYAR25K90B-D06	●	–	–			6	32	R	25	125	40	19	6.5	23	2
GYAL25K90B-D06	●	–	–					L	25	125	40	19	6.5	23	2
GYAR25R90B-D06	●	–	–			6	32	R	25	200	40	19	6.5	23	1
GYAL25R90B-D06	●	–	–					L	25	200	40	19	6.5	23	1
GYDR32L90C-M20L	●	GYM20LA-D10	●			4–9.5*1	40	R	32	140	50	22	6	30	4
GYDL32L90C-M20R	●	GYM20RA-D10	●					L	32	140	50	22	6	30	4
GYDR32S90C-M20L	●	GYM20LA-D10	●			4–9.5*1	40	R	32	250	50	22	6	30	3
GYDL32S90C-M20R	●	GYM20RA-D10	●					L	32	250	50	22	6	30	3
GYDR40M90D-M20L	●	GYM20LA-D10	●			5.5–9.5*1	50	R	40	150	60	28	8	37	4
GYDL40M90D-M20R	●	GYM20RA-D10	●					L	40	150	60	28	8	37	4
GYDR40T90D-M20L	●	GYM20LA-D10	●			5.5–9.5*1	50	R	40	300	60	28	8	37	3
GYDL40T90D-M20R	●	GYM20RA-D10	●					L	40	300	60	28	8	37	3
GYDR40M90D-M25L	●	GYM25LA-D12	●			7–11.5*1	60	R	40	150	60	28	8	37	4
GYDL40M90D-M25R	●	GYM25RA-D12	●					L	40	150	60	28	8	37	4
GYDR40T90D-M25L	●	GYM25LA-D12	●			7–11.5*1	60	R	40	300	60	28	8	37	3
GYDL40T90D-M25R	●	GYM25RA-D12	●					L	40	300	60	28	8	37	3
GYDR50P90F-M25L	●	GYM25LA-D12	●			7–11.5*1	70	R	50	170	80	34	9	47	4
GYDL50P90F-M25R	●	GYM25RA-D12	●					L	50	170	80	34	9	47	4
GYDR50T90F-M25L	●	GYM25LA-D12	●			7–11.5*1	70	R	50	300	80	34	9	47	3
GYDL50T90F-M25R	●	GYM25RA-D12	●					L	50	300	80	34	9	47	3

● : Lagerstandard. ★ : Lagerstandard in Japan.

INNENEINSTECHEN – 90° AUSFÜHRUNG

Bestellnummer Halter	Lager	Bestellnummer Modulares Schwert	Lager	Sitzgröße	CW	CDX*3	DMIN	Ausführung	DCON	LF*2	LDRED*2	WF*2	F2*2	H	Abb.
GYAR20K90A-E06	●	–	–	E	2.39 2.50 2.74	6	25	R	20	125	30	14.5	4.5	18	2
GYAL20K90A-E06	●	–	–					L	20	125	30	14.5	4.5	18	2
GYAR20Q90A-E06	●	–	–			6	25	R	20	180	30	14.5	4.5	18	1
GYAL20Q90A-E06	●	–	–					L	20	180	30	14.5	4.5	18	1
GYAR25K90B-E06	●	–	–			6	32	R	25	125	40	19	6.5	23	2
GYAL25K90B-E06	●	–	–					L	25	125	40	19	6.5	23	2
GYAR25R90B-E06	●	–	–			6	32	R	25	200	40	19	6.5	23	1
GYAL25R90B-E06	●	–	–					L	25	200	40	19	6.5	23	1
GYDR32L90C-M20L	●	GYM20LA-E10	●			4–9.5*1	40	R	32	140	50	22	6	30	4
GYDL32L90C-M20R	●	GYM20RA-E10	●					L	32	140	50	22	6	30	4
GYDR32S90C-M20L	●	GYM20LA-E10	●			4–9.5*1	40	R	32	250	50	22	6	30	3
GYDL32S90C-M20R	●	GYM20RA-E10	●					L	32	250	50	22	6	30	3
GYDR40M90D-M20L	●	GYM20LA-E10	●			5.5–9.5*1	50	R	40	150	60	28	8	37	4
GYDL40M90D-M20R	●	GYM20RA-E10	●					L	40	150	60	28	8	37	4
GYDR40T90D-M20L	●	GYM20LA-E10	●			5.5–9.5*1	50	R	40	300	60	28	8	37	3
GYDL40T90D-M20R	●	GYM20RA-E10	●					L	40	300	60	28	8	37	3
GYDR40M90D-M25L	●	GYM25LA-E12	●			7–11.5*1	60	R	40	150	60	28	8	37	4
GYDL40M90D-M25R	●	GYM25RA-E12	●					L	40	150	60	28	8	37	4
GYDR40T90D-M25L	●	GYM25LA-E12	●			7–11.5*1	60	R	40	300	60	28	8	37	3
GYDL40T90D-M25R	●	GYM25RA-E12	●					L	40	300	60	28	8	37	3
GYDR50P90F-M25L	●	GYM25LA-E12	●			7–11.5*1	70	R	50	170	80	34	9	47	4
GYDL50P90F-M25R	●	GYM25RA-E12	●					L	50	170	80	34	9	47	4
GYDR50T90F-M25L	●	GYM25LA-E12	●			7–11.5*1	70	R	50	300	80	34	9	47	3
GYDL50T90F-M25R	●	GYM25RA-E12	●					L	50	300	80	34	9	47	3
GYAR20K90A-F06	●	–	–	F	3.00 3.18 3.24	6	25	R	20	125	30	14.5	4.5	18	2
GYAL20K90A-F06	●	–	–					L	20	125	30	14.5	4.5	18	2
GYAR20Q90A-F06	●	–	–			6	25	R	20	180	30	14.5	4.5	18	1
GYAL20Q90A-F06	●	–	–					L	20	180	30	14.5	4.5	18	1
GYAR25K90B-F06	●	–	–			6	32	R	25	125	40	19	6.5	23	2
GYAL25K90B-F06	●	–	–					L	25	125	40	19	6.5	23	2
GYAR25R90B-F06	●	–	–			6	32	R	25	200	40	19	6.5	23	1
GYAL25R90B-F06	●	–	–					L	25	200	40	19	6.5	23	1
GYDR32L90C-M20L	●	GYM20LA-F10	●			4–9.5*1	40	R	32	140	50	22	6	30	4
GYDL32L90C-M20R	●	GYM20RA-F10	●					L	32	140	50	22	6	30	4
GYDR32S90C-M20L	●	GYM20LA-F10	●			4–9.5*1	40	R	32	250	50	22	6	30	3
GYDL32S90C-M20R	●	GYM20RA-F10	●					L	32	250	50	22	6	30	3
GYDR40M90D-M20L	●	GYM20LA-F10	●			5.5–9.5*1	50	R	40	150	60	28	8	37	4
GYDL40M90D-M20R	●	GYM20RA-F10	●					L	40	150	60	28	8	37	4
GYDR40T90D-M20L	●	GYM20LA-F10	●			5.5–9.5*1	50	R	40	300	60	28	8	37	3
GYDL40T90D-M20R	●	GYM20RA-F10	●					L	40	300	60	28	8	37	3
GYDR40M90D-M25L	●	GYM25LA-F12	●			7–11.5*1	60	R	40	150	60	28	8	37	4
GYDL40M90D-M25R	●	GYM25RA-F12	●					L	40	150	60	28	8	37	4
GYDR40T90D-M25L	●	GYM25LA-F12	●			7–11.5*1	60	R	40	300	60	28	8	37	3
GYDL40T90D-M25R	●	GYM25RA-F12	●					L	40	300	60	28	8	37	3
GYDR50P90F-M25L	●	GYM25LA-F12	●			7–11.5*1	70	R	50	170	80	34	9	47	4
GYDL50P90F-M25R	●	GYM25RA-F12	●					L	50	170	80	34	9	47	4
GYDR50T90F-M25L	●	GYM25LA-F12	●			7–11.5*1	70	R	50	300	80	34	9	47	3
GYDL50T90F-M25R	●	GYM25RA-F12	●					L	50	300	80	34	9	47	3

*1 Die maximale Einstechtiefe hängt von der verwendeten Schneidplatte ab. Zur maximalen Einstechtiefe bei verschiedenen Schneidplatten siehe Seite 27 – 30.
*2 Der maximale Abstechdurchmesser CUTDIA hängt von der verwendeten Schneidplatte ab. Der Abstechdurchmesser beträgt das Doppelte der maximalen Einstechtiefe (CDX) der Schneidplatten auf Seite 27 – 30.
*3 Die gezeigten Abmessungen beziehen sich auf Verwendung von Maßschneidplatten. Bei Einsatz anderer Platten können die Werte LF, LH und WF abweichen.
1. Identifikation: Seite 18
2. Ersatzteile: Seite 25

● : Lagerstandard. ★ : Lagerstandard in Japan.

INNENEINSTECHEN – 90° AUSFÜHRUNG

Bestellnummer Halter	Lager	Bestellnummer Modulares Schwert	Lager	Sitzgröße	CW	CDX*3	DMIN	Ausführung	DCON	LF*2	LDRED*2	WF*2	F2*2	H	Abb.
GYAR25K90B-G07	●	–	–	G	4.00 4.24	7	32	R	25	125	40	19	6.5	23	2
GYAL25K90B-G07	●	–	–					L	25	125	40	19	6.5	23	2
GYAR25R90B-G07	●	–	–			7	32	R	25	200	40	19	6.5	23	1
GYAL25R90B-G07	●	–	–					L	25	200	40	19	6.5	23	1
GYDR32L90C-M20L	●	GYM20LA-G12	●			4.5–11.5*1	40	R	32	140	50	22	6	30	4
GYDL32L90C-M20R	●	GYM20RA-G12	●					L	32	140	50	22	6	30	4
GYDR32S90C-M20L	●	GYM20LA-G12	●			4.5–11.5*1	40	R	32	250	50	22	6	30	3
GYDL32S90C-M20R	●	GYM20RA-G12	●					L	32	250	50	22	6	30	3
GYDR40M90D-M20L	●	GYM20LA-G12	●			6–11.5*1	50	R	40	150	60	28	8	37	4
GYDL40M90D-M20R	●	GYM20RA-G12	●					L	40	150	60	28	8	37	4
GYDR40T90D-M20L	●	GYM20LA-G12	●			6–11.5*1	50	R	40	300	60	28	8	37	3
GYDL40T90D-M20R	●	GYM20RA-G12	●					L	40	300	60	28	8	37	3
GYDR40M90D-M25L	●	GYM25LA-G14	●			7.5–13*1	60	R	40	150	60	28	8	37	4
GYDL40M90D-M25R	●	GYM25RA-G14	●					L	40	150	60	28	8	37	4
GYDR40T90D-M25L	●	GYM25LA-G14	●			7.5–13*1	60	R	40	300	60	28	8	37	3
GYDL40T90D-M25R	●	GYM25RA-G14	●					L	40	300	60	28	8	37	3
GYDR50P90F-M25L	●	GYM25LA-G14	●			7.5–13*1	70	R	50	170	80	34	9	47	4
GYDL50P90F-M25R	●	GYM25RA-G14	●					L	50	170	80	34	9	47	4
GYDR50T90F-M25L	●	GYM25LA-G14	●			7.5–13*1	70	R	50	300	80	34	9	47	3
GYDL50T90F-M25R	●	GYM25RA-G14	●					L	50	300	80	34	9	47	3
GYAR25K90B-H07	●	–	–	H	4.75 5.00 5.24	7	32	R	25	125	40	19	6.5	23	2
GYAL25K90B-H07	●	–	–					L	25	125	40	19	6.5	23	2
GYAR25R90B-H07	●	–	–					R	25	200	40	19	6.5	23	1
GYAL25R90B-H07	●	–	–					L	25	200	40	19	6.5	23	1
GYDR32L90C-M20L	●	GYM20LA-H12	●	H	4.75 5.00 5.24	4.5–11.5*1	40	R	32	140	50	22	6	30	4
GYDL32L90C-M20R	●	GYM20RA-H12	●					L	32	140	50	22	6	30	4
GYDR32S90C-M20L	●	GYM20LA-H12	●					R	32	250	50	22	6	30	3
GYDL32S90C-M20R	●	GYM20RA-H12	●					L	32	250	50	22	6	30	3
GYDR40M90D-M20L	●	GYM20LA-H12	●			6–11.5*1	50	R	40	150	60	28	8	37	4
GYDL40M90D-M20R	●	GYM20RA-H12	●					L	40	150	60	28	8	37	4
GYDR40T90D-M20L	●	GYM20LA-H12	●					R	40	300	60	28	8	37	3
GYDL40T90D-M20R	●	GYM20RA-H12	●					L	40	300	60	28	8	37	3
GYDR40M90D-M25L	●	GYM25LA-H14	●			7.5–13*1	60	R	40	150	60	28	8	37	4
GYDL40M90D-M25R	●	GYM25RA-H14	●					L	40	150	60	28	8	37	4
GYDR40T90D-M25L	●	GYM25LA-H14	●					R	40	300	60	28	8	37	3
GYDL40T90D-M25R	●	GYM25RA-H14	●					L	40	300	60	28	8	37	3
GYDR50P90F-M25L	●	GYM25LA-H14	●			7.5–13*1	70	R	50	170	80	34	9	47	4
GYDL50P90F-M25R	●	GYM25RA-H14	●					L	50	170	80	34	9	47	4
GYDR50T90F-M25L	●	GYM25LA-H14	●					R	50	300	80	34	9	47	3
GYDL50T90F-M25R	●	GYM25RA-H14	●					L	50	300	80	34	9	47	3
GYDR40M90D-M25L	●	GYM25LA-J14	●	J	6.00 6.31 6.35	7.5–13*1	60	R	40	150	60	28	8	37	4
GYDL40M90D-M25R	●	GYM25RA-J14	●					L	40	150	60	28	8	37	4
GYDR40T90D-M25L	●	GYM25LA-J14	●			7.5–13*1	60	R	40	300	60	28	8	37	3
GYDL40T90D-M25R	●	GYM25RA-J14	●					L	40	300	60	28	8	37	3
GYDR50P90F-M25L	●	GYM25LA-J14	●			7.5–13*1	70	R	50	170	80	34	9	47	4
GYDL50P90F-M25R	●	GYM25RA-J14	●					L	50	170	80	34	9	47	4
GYDR50T90F-M25L	●	GYM25LA-J14	●			7.5–13*1	70	R	50	300	80	34	9	47	3
GYDL50T90F-M25R	●	GYM25RA-J14	●					L	50	300	80	34	9	47	3

*1 Die maximale Einstechtiefe hängt von der verwendeten Schneidplatte ab. Zur maximalen Einstechtiefe bei verschiedenen Schneidplatten siehe Seite 27 – 30.
*2 Der maximale Abstechdurchmesser CUTDIA hängt von der verwendeten Schneidplatte ab. Der Abstechdurchmesser beträgt das Doppelte der maximalen Einstechtiefe (CDX) der Schneidplatten auf Seite 27 – 30.
*3 Die gezeigten Abmessungen beziehen sich auf Verwendung von Maßschneidplatten. Bei Einsatz anderer Platten können die Werte LF, LH und WF abweichen.
1. Identifikation: Seite 18
2. Ersatzteile: Seite 25

● : Lagerstandard. ★ : Lagerstandard in Japan.

GY SERIE

SCHNITTDATENEMPFEHLUNGEN

SCHNITTGESCHWINDIGKEIT (AUSSENBEARBEITUNG)

	Material	Eigenschaften	Sorte	Vc
P	Baustahl	<160HB	VP20RT	155 (100–220)
			VP10RT	170 (110–230)
			NX2525	150 (90–210)
	C-Stahl Legierter Stahl	160–280HB	VP20RT	120 (80–180)
			VP10RT	140 (90–190)
			MY5015	180 (110–250)
			NX2525	120 (70–170)
		≥280HB	VP20RT	100 (60–140)
			VP10RT	110 (70–150)
			MY5015	150 (90–210)
			NX2525	95 (55–135)
M	Rostfreier Stahl	≤270HB	VP20RT	100 (60–140)
			VP10RT	110 (70–150)
K	Grauguss	Zugfestigkeit ≤300MPa	VP20RT	120 (80–180)
			VP10RT	140 (90–190)
			MY5015	120 (140–300)
	Duktiles Gusseisen	Zugfestigkeit ≤800MPa	VP20RT	100 (60–140)
			VP10RT	110 (70–150)
			MY5015	150 (90–210)
N	Aluminiumlegierung (A6061, 7075)	Zusammensetzung Si<5 %	RT9010	275 (150–400)
	Aluminiumlegierung (AC4B)	Zusammensetzung 5 %≤Si≤10 %	RT9010	275 (150–400)
	Aluminiumlegierung (ADC12, A390)	Zusammensetzung Si>10 %	RT9010	110 (80–160)
S	Hitzebeständige Legierung Titanlegierung	—	MP9015	70 (40–100)
			MP9025	60 (30– 90)
			VP20RT	45 (30– 60)
			VP10RT	55 (40– 70)
			RT9010	55 (40– 70)
H	Gehärteter Stahl	≥50HRC	BC8110	90 (60–120)

1. **VP20RT** ist die erste Wahl.
2. Für VP10RT, VP20RT, MP9015, MP9025 und MY5015 wird der Einsatz von Kühlschmierstoff empfohlen.
3. Der GL Spanbrecher ist nicht geeignet für das Planeinstechen.

GY STECHSERIE FÜR AUSSENBEARBEITUNGEN AN LANGDREHAUTOMATEN

SCHNITTDATENEMPFEHLUNGEN

FÜR EXTERNE EIN- UND ABSTECHOPERATIONEN

	Material	Eigenschaften	Sorte	Vc
P	Baustahl	<160HB	VP20RT	155 (100–220)
			VP10RT	170 (110–230)
			NX2525	150 (90–210)
	C-Stahl Legierter Stahl	160–280HB	VP20RT	120 (80–180)
			VP10RT	140 (90–190)
			MY5015	180 (110–250)
			NX2525	120 (70–170)
		⩾280HB	VP20RT	100 (60–140)
			VP10RT	110 (70–150)
			MY5015	150 (90–210)
			NX2525	95 (55–135)
M	Rostfreier Stahl	⩽270HB	VP20RT	100 (60–140)
			VP10RT	110 (70–150)
K	Grauguss	Zugfestigkeit ⩽300MPa	VP20RT	120 (80–180)
			VP10RT	140 (90–190)
			MY5015	120 (140–300)
	Duktiles Gusseisen	Zugfestigkeit ⩽800MPa	VP20RT	100 (60–140)
			VP10RT	110 (70–150)
			MY5015	150 (90–210)
N	Aluminiumlegierung (A6061, 7075)	Zusammensetzung Si<5 %	RT9010	250 (200–500)
	Aluminiumlegierung (AC4B)	Zusammensetzung 5 %⩽Si⩽10 %	RT9010	250 (200–500)
	Aluminiumlegierung (ADC12, A390)	Zusammensetzung Si>10 %	RT9010	150 (100–200)
S	Hitzebeständige Legierung Titanlegierung	—	MP9015	70 (40–100)
			MP9025	60 (30– 90)
			VP20RT	45 (30– 60)
			VP10RT	55 (40– 70)
			RT9010	55 (40– 70)
H	Gehärteter Stahl	⩾50HRC	BC8110	100 (80–120)

1. Für VP10RT, VP20RT, MP9015, MP9025 und MY5015 wird der Einsatz von Kühlschmierstoff empfohlen.

EMPFOHLENE VORSCHÜBE

SCHNITTBEDINGUNGEN (AUSSENBEARBEITUNG)

Die unten aufgeführten empfohlenen Schnittdaten beziehen sich auf die Verwendung des modularen Halters GYHR/L2525M00/90-M25R/L mit dem modularen Schwert GYM25R/LA-○○○.

EINSTECHEN / ABSTECHEN

GU-Spanbrecher

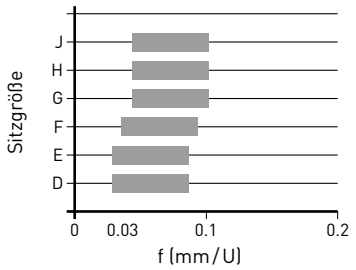

GS-Spanbrecher

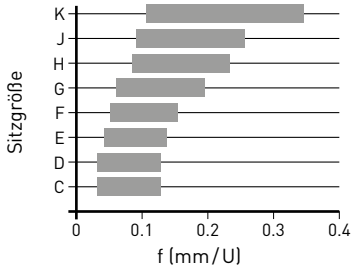

GL-Spanbrecher

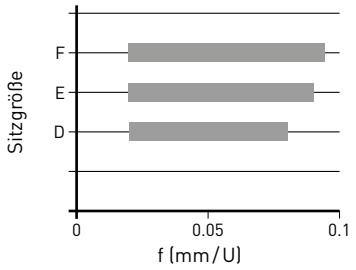

GM-Spanbrecher

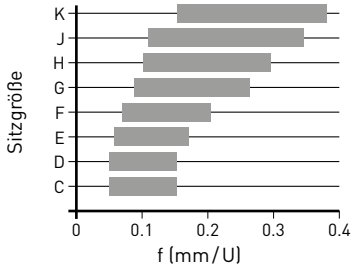

EINSTECHEN

Plan GFGS (PCBN)

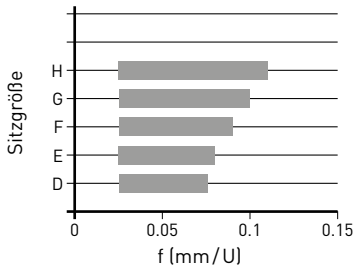

EMPFOHLENE VORSCHÜBE UND STECHTIEFEN

EINSTECHEN	KOPIEREN

MF-Spanbrecher

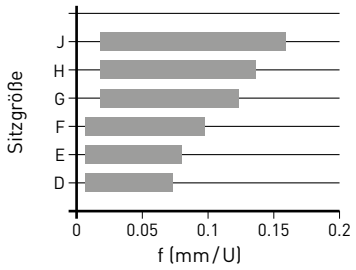

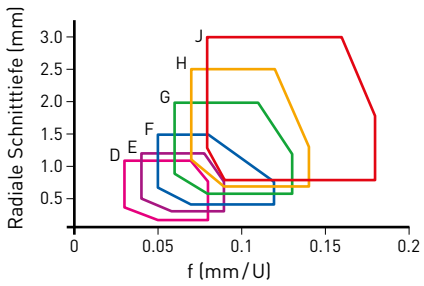

MS-Spanbrecher

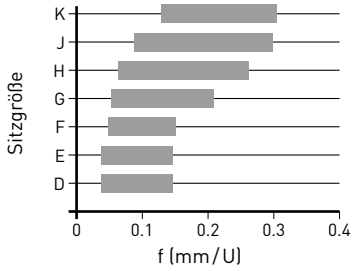

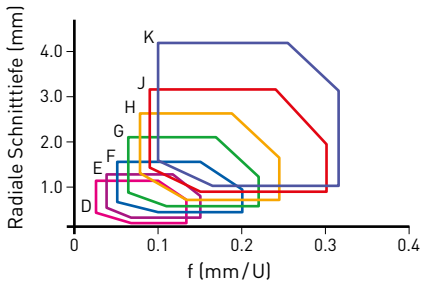

MM-Spanbrecher

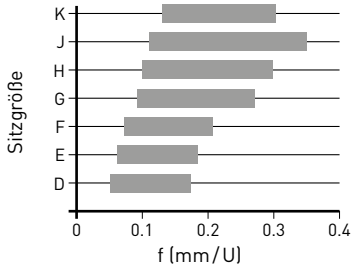

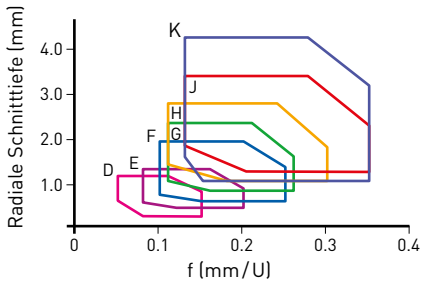

BM-Spanbrecher

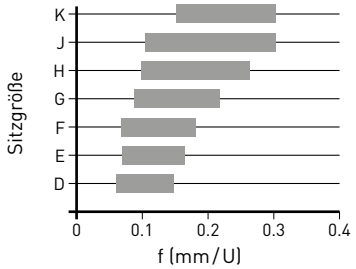

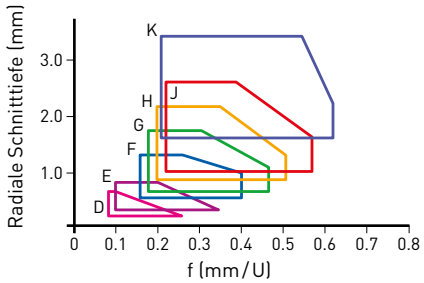

Sitzgröße	**C**	**D**	**E**	**F**	**G**	**H**	**J**	**K**
WSP-Stechbreite (mm)	1.50	2.00	2.39	3.00	4.00	4.75	6.00	8.00
	–	2.24	2.50	3.18	4.24	5.00	6.31	–
	–	–	2.74	3.24	–	5.24	6.35	–

EMPFOHLENE VORSCHÜBE

Bei Einsatz der unten gezeigten Kombination ist die empfohlene Vorschubgeschwindigkeit um 20 % bzw. 40 % zu reduzieren.

VORSCHUBGESCHWINDIGKEIT UM 20 % REDUZIEREN

(20 mm x 20 mm Vierkanthalter)

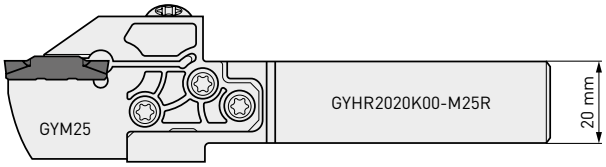

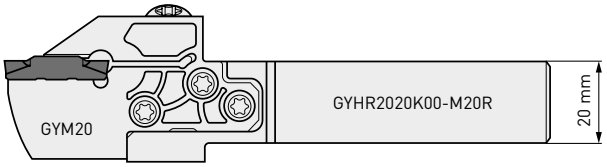

VORSCHUBGESCHWINDIGKEIT UM 40 % REDUZIEREN

(16 mm x 16 mm Vierkanthalter)

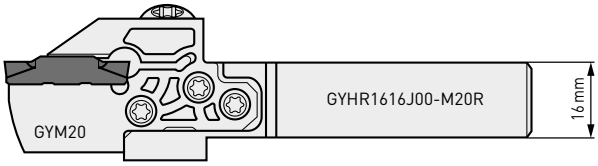

BEI MONOBLOCK HALTERN FÜR SWISS-LANGDREHAUTOMATEN

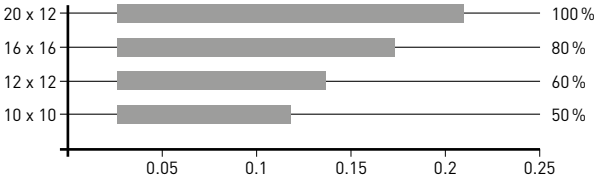

Empfohlener maximaler Vorschub

Bitte beziehen Sie sich für die empfohlenen Schnittbedingungen für Außeneinstechen auf die oben angegebenen Tabellen.
Wenden Sie das für jede Schaftgröße angegebene prozentuale Verhältnis mit den Werten in der Tabelle an.

EMPFOHLENE STECHTIEFEN

BEGRENZUNG DER MAXIMALEN SCHNITTTIEFE (AUSSENBEARBEITUNG)

- Bei Verwendung des modularen Schwertes GYM○○R/LA-○○○
- Die maximale Schnitttiefe wird nicht durch den Durchmesser des Werkstücks begrenzt.
- Bei Verwendung des modularen Schwertes GYM○○R/LB-○○○
- Die maximale Schnitttiefe wird durch den Durchmesser des Werkstücks begrenzt.

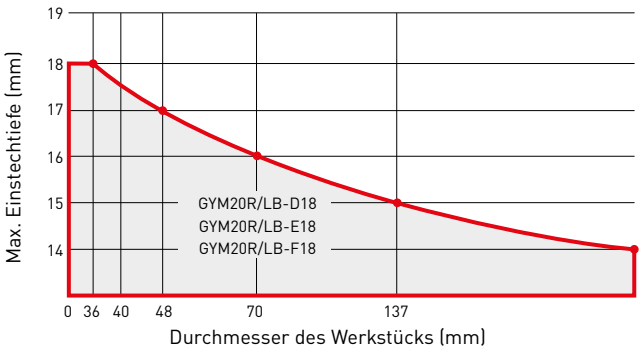

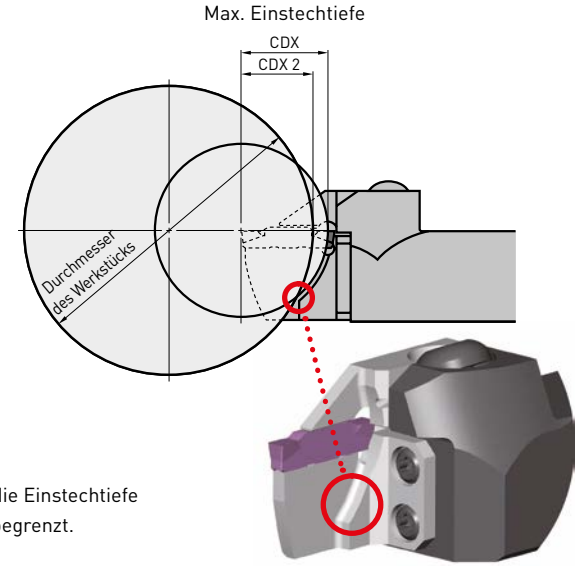

Um Kollisionen zu vermeiden, wird die Einstechtiefe vom Durchmesser des Werkstücks begrenzt.

SCHNITTDATENEMPFEHLUNGEN

EMPFOHLENE SCHNITTGESCHWINDIGKEIT (M/MIN) (EXTERNES FREISTECHEN)

	Material	Eigenschaften	Sorte	Vc
P	Baustahl	<180HB	VP20RT	80–180
			VP10RT	90–190
	C-Stahl Legierter Stahl	180–280HB	VP20RT	60–140
			VP10RT	70–150
			MY5015	90–210
			NX2525	55–135
		280–350HB	VP20RT	50–110
			VP10RT	60–120
			MY5015	80–160
			NX2525	45–105
M	Rostfreier Stahl	≤350HB	VP20RT	50–110
			VP10RT	60–120
K	Grauguss	Zugfestigkeit ≤350MPa	VP20RT	60–140
			VP10RT	70–150
			MY5015	90–210
	Duktiles Gusseisen	Zugfestigkeit ≤800MPa	VP20RT	50–110
			VP10RT	60–120
			MY5015	80–160
S	Titanlegierung Hitzebeständige Legierung	—	MP9015	40–100
			MP9025	30– 90
			VP20RT	30– 60
			VP10RT	40– 70
			VP20RT	30– 60
			VP10RT	40– 70

1. VP20RT ist die primär empfohlene Sorte für andere Materialien als gehärteter Stahl.
2. Für VP10RT, VP20RT, MP9015, MP9025 und MY5015 wird Nasszerspanung empfohlen.

EMPFOHLENE VORSCHÜBE

ABSTAND DES WERKSTÜCKS ZUM EINSTICH

Einstechbreite CW	Stechtiefe APMX	Abstand Werkstück zum Einstich APMX 2
2.00	1.50	0.646
2.50	1.75	0.720
3.00	2.00	0.793
3.18	2.09	0.819
4.00	2.50	0.939
4.75	2.88	1.049
5.00	3.00	1.086
6.00	3.50	1.232
6.35	3.68	1.283

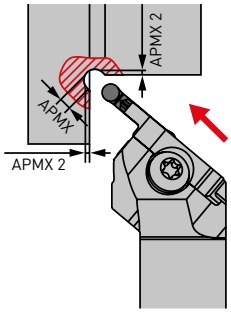

BM-SPANBRECHER

MINIMALER EINSTECHDURCHMESSER

Stellen Sie sicher, dass das Werkzeug für den Durchmesser geeignet ist. Siehe Min. Einstechdurchmesser DMIN wie in der Tabelle auf Seite 46 angegeben, um eine Kollision mit dem Werkstück wie unten angezeigt zu verhindern.

Empfohlene Vorschubgeschwindigkeit und Schnitttiefe

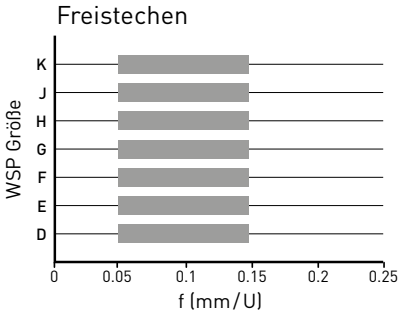

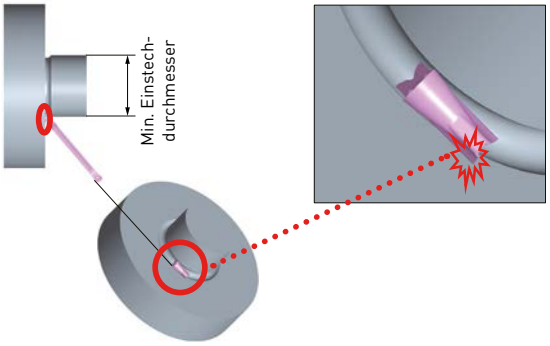

WERKZEUGAUSWAHL

HINWEISE ZUR AUSWAHL DER WERKZEUGHALTER

MODULARER HALTER

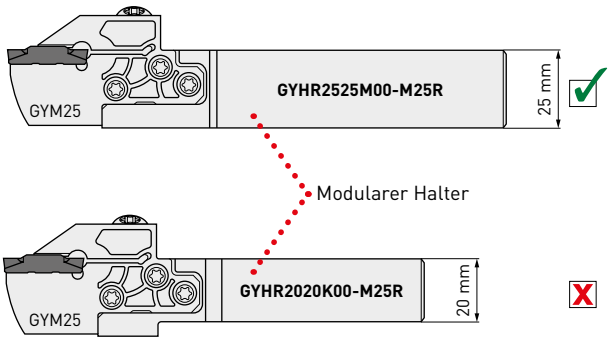

Modularen Halter mit größtmöglichem Schaftquerschnitt auswählen, um ausreichende Klemmfestigkeit sicherzustellen.

MODULARES SCHWERT

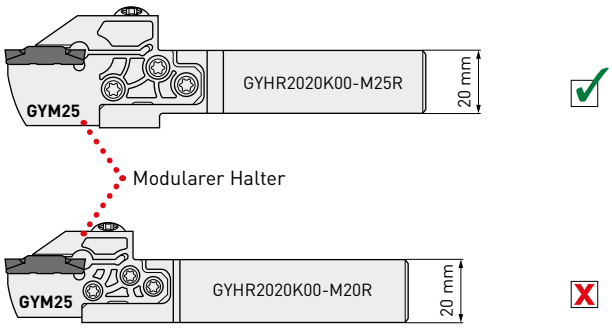

Wenn keine Einschränkungen vorliegen, wählen Sie bitte das stabilste modulare Schwert für die gleiche Schaftgröße aus.

MODULARES SCHWERT

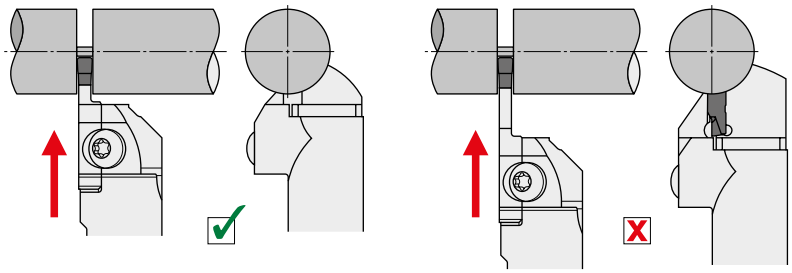

Wählen Sie das kürzeste Schwert aus, das für die Anwendung geeignet ist.

MODULARES SCHWERT

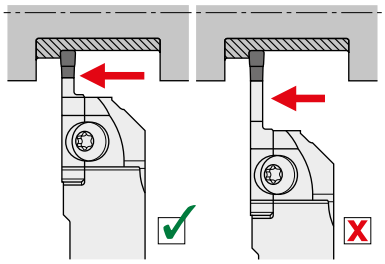

Wählen Sie das kürzeste Schwert aus, das für die Anwendung geeignet ist.

WERKZEUGAUSWAHL

HINWEISE ZUM EINSETZEN DES WERKZEUGES

EINSTELLEN DER SCHNEIDKANTENHÖHE

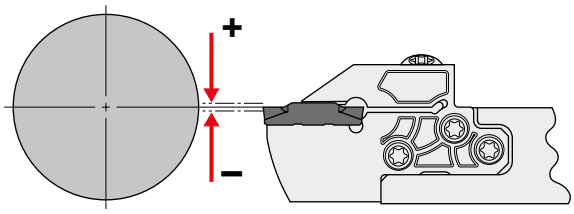

Einstech-/Längsdrehbearbeitung
Schnittkantenhöhe auf ± 0.1 mm parallel zur Mittelachse einstellen.

Abstechen
Schnittkantenhöhe auf 0 – + 0.2 mm parallel zur Mittelachse einstellen.

EINSTELLEN DES ZUSTELLWINKELS

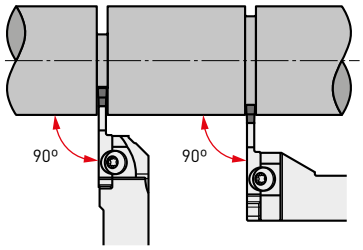

Schneidplatte senkrecht zur Mittelachse positionieren.

AUSKRAGUNG

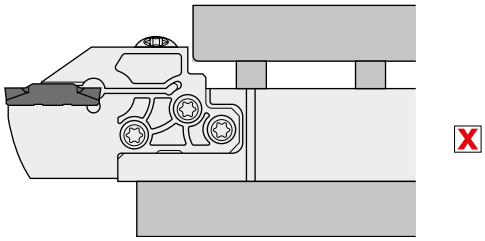

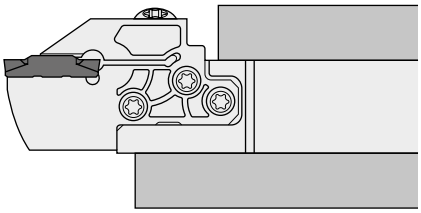

Achten Sie beim Einstellen des Werkzeugs darauf, dass die Auskragung so kurz wie möglich ist, und vermeiden Sie, dass der Werkzeughalter mit der Klemmvorrichtung in Berührung kommt, wie in der obigen Abbildung gezeigt.

BEARBEITUNGS-EMPFEHLUNGEN

HINWEISE ZUM ABSTECHEN

VORSCHUB

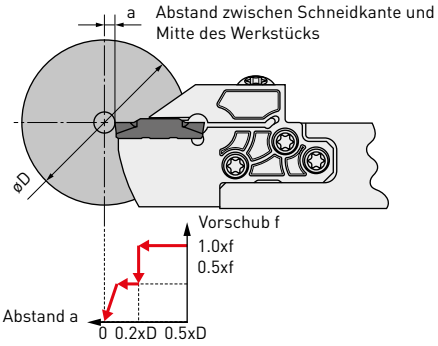

Den Vorschub um 50 % reduzieren, wenn die Schneidkante sich der Mitte nähert.

Den Vorschub ggf. vor Erreichen der Werkstückmitte ausschalten, damit das Werkstück nicht unter seinem Eigengewicht einfällt.

DREHZAHL

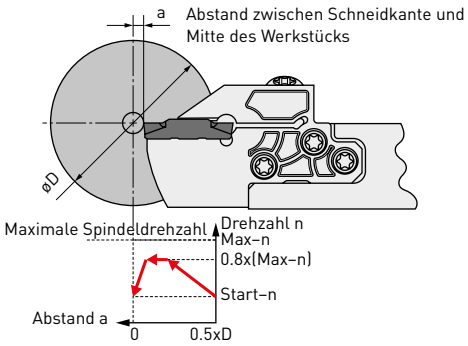

Bei konstanter Schnittgeschwindigkeit während eines Abstechzyklus wird empfohlen, die Spindeldrehzahl auf 80 % des Maximums einzustellen, um die Stabilität sicherzustellen.

Die Spindeldrehzahl vor Beenden des Einstechvorgangs reduzieren, um ein Wegschleudern des Werkstücks zu verhindern.

WSP

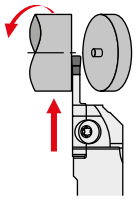

Neutrale WSP

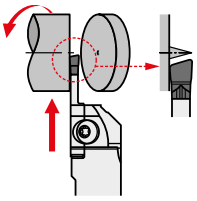

WSP mit Anstellwinkel

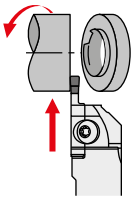

Neutrale WSP

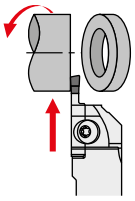

WSP mit Anstellwinkel

Mittelstutzen oder Grate am Werkstück können mit Hilfe einer WSP in Links-/Rechtsausführung reduziert werden. Die Bearbeitung mit einer WSP in Links-/Rechtsausführung neigt im Vergleich zu einer neutralen WSP eher zu Instabilität. Es sind insbesondere Brüche der Schneidkante zu vermeiden und bei Bedarf die Vorschubgeschwindigkeit zu reduzieren.

BEARBEITUNGS-EMPFEHLUNGEN

HINWEISE ZUR MULTIFUNKTIONALEN BEARBEITUNG (MS-UND MM-SPANBRECHER)

BEARBEITUNG ENGER NUTEN

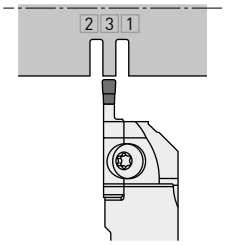

Es wird empfohlen in mehreren Durchgängen einzutauchen. Dies hilft auch die Präzision des Werkstückes zu verbessern und einen Spänestau zu verhindern.

BEARBEITUNG BREITER NUTEN

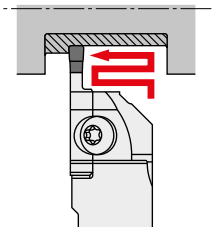

Es wird empfohlen, die Bearbeitung von breiten Nuten mit Stechdrehen durchzuführen.

BEARBEITUNG BREITER NUTEN

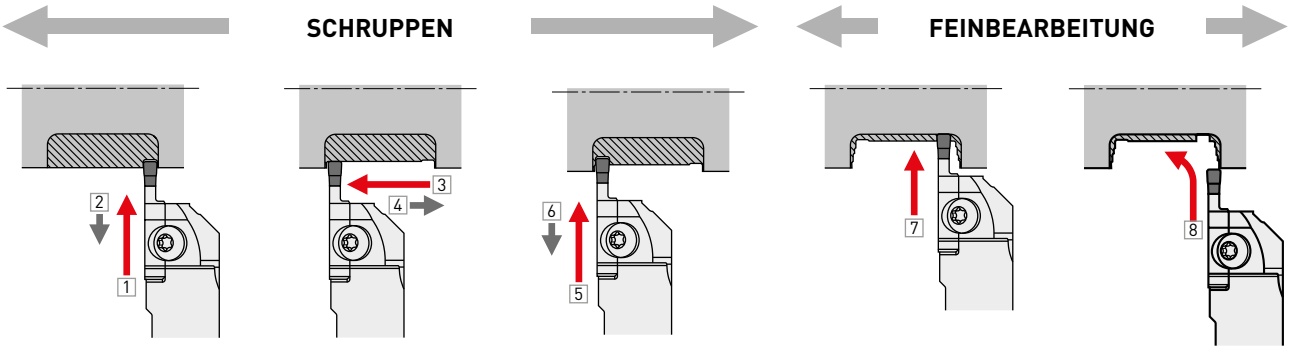

1 Einstechen
2 Werkzeug um ca. 0.1 mm zurücksetzen.

3 Längsdrehbearbeitung durchführen.
4 Werkzeug um ca. 0.1 mm zurücksetzen.

5 Einstechen
6 Werkzeug um ca. 0.1 mm zurücksetzen.
* Schritte z–n wiederholen.

7 Einstechen bis zum Ende des Eckenradius.

8 Die Bearbeitung der Planfläche und der Konturen sollte in einem Arbeitsgang erfolgen.

BEARBEITUNGS-EMPFEHLUNGEN

HINWEISE ZUR MULTIFUNKTIONALEN BEARBEITUNG (MS-UND MM-SPANBRECHER)

BEARBEITUNG BREITER NUTEN

FEINBEARBEITUNG

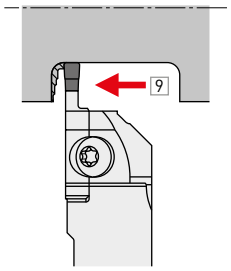

9 Halten Sie am unteren Ende des Eckenradius an.

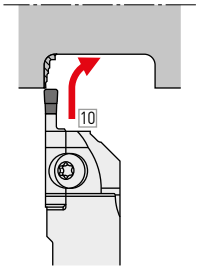

10 Bearbeiten Sie die dem Eckenradius gegenüberliegende Wand in einem Arbeitsgang.

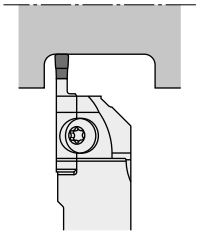

11 Beenden Sie die Bearbeitung.

VORSICHTSMASSNAHMEN BEIM FEINBEARBEITEN VON WANDUNGEN

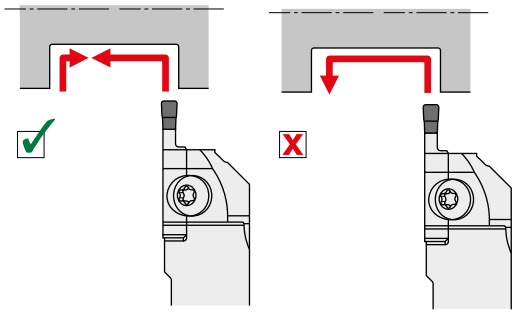

Zum Herstellen von Präzisionswänden mit der Schneidplatte eines MS- oder MM-Spanbrechers nicht die Richtung umkehren. Empfohlen wird Eintauchen.

BEARBEITUNG VON WANDUNGEN

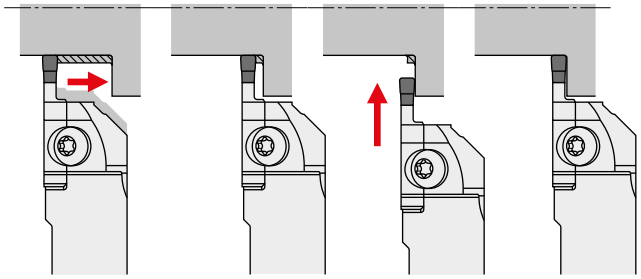

Beim Bearbeiten von Schultern kann an Wandungen der Späneablauf ungünstig beeinflusst werden. Dies kann zu Spanstau und Plattenbruch führen. In diesem Fall die Längsbearbeitung kurz vor der Wandung beenden und durch erneutes Einstechen fertig bearbeiten.

BEARBEITUNG AN NUTFLANKEN

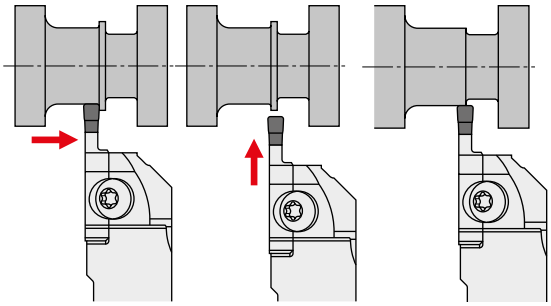

Beim Bearbeiten von Flächen in der Nähe von Ringen kann der Späneablauf ungünstig beeinflusst werden. Wir empfehlen, die Bearbeitung 1 – 1.5 mm vor dem Ring zu beenden und den Ring durch Einstechen / Eintauchen zu entfernen.

BEARBEITUNGS-EMPFEHLUNGEN

HINWEISE FÜR MULTIFUNKTIONALE BEARBEITUNG (BM-SPANBRECHER)

KOPIERDREHEN

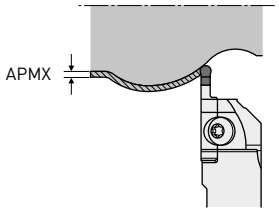

Mit der Schneidplatte des BM-Spanbrechers ist 3D-Kopieren möglich. Die Schnitttiefe (APMX) auf 40 % der WSP-Breite einstellen.

SCHRUPPEN

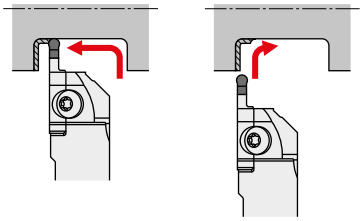

Eintauchen und Längsdrehen wird empfohlen. Den Vorschub um 50 % reduzieren, um die beim Bearbeiten der Ecken möglichen Vibrationen zu dämpfen.

FEINBEARBEITUNG

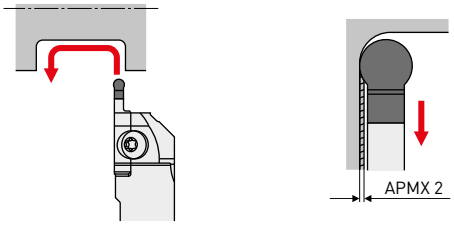

Die Feinbearbeitung in einem Vorgang ausführen. Die Schnitttiefe (APMX 2) beim Planen der Wandfläche entnehmen Sie bitte der Tabelle.

WSP	APMX 2
GY2M0200D100N-BM	0.05
GY2M0250E125N-BM	0.10
GY2M0300F150N-BM	0.15
GY2M0318F159N-BM	
GY2M0400G200N-BM	0.20
GY2M0475H238N-BM	0.24
GY2M0500H250N-BM	
GY2M0600J300N-BM	0.30
GY2M0635J318N-BM	
GY2M0800K400N-BM	0.40

SCHNITTDATENEMPFEHLUNGEN

EMPFOHLENE SCHNITTGESCHWINDIGKEIT (M/MIN) (FÜR AXIALES EINSTECHEN)

	Material	Eigenschaften	Sorte	Vc
P	Baustahl	<160HB	VP20RT	130 (80–180)
			VP10RT	140 (90–190)
			NX2525	120 (70–170)
	C-Stahl Legierter Stahl	160–280HB	VP20RT	100 (60–140)
			VP10RT	110 (70–150)
			MY5015	150 (90–210)
			NX2525	95 (55–135)
		≥280HB	VP20RT	80 (50–110)
			VP10RT	90 (60–120)
			MY5015	120 (80–160)
			NX2525	75 (45–105)
M	Rostfreier Stahl	≤270HB	VP20RT	80 (50–110)
			VP10RT	90 (60–120)
K	Grauguss	Zugfestigkeit ≤300MPa	VP20RT	100 (60–140)
			VP10RT	110 (70–150)
			MY5015	150 (90–210)
	Duktiles Gusseisen	Zugfestigkeit ≤800MPa	VP20RT	80 (50–110)
			VP10RT	90 (60–120)
			MY5015	120 (80–160)
S	Hitzebeständige Legierung Titanlegierung	—	MP9015	70 (40–100)
			MP9025	60 (30– 90)
			VP20RT	45 (30– 60)
			VP10RT	55 (40– 70)
			RT9010	55 (40– 70)
H	Gehärteter Stahl	≥50HRC	BC8110	80 (60–100)

1. VP20RT ist die erste Wahl.
2. Für VP10RT, VP20RT, MP9015, MP9025 und MY5015 wird der Einsatz von Kühlschmierstoff empfohlen.

ZUSAMMENHANG VON VORSCHUB UND MODULAREN SCHWERTERN (FÜR AXIALES EINSTECHEN)

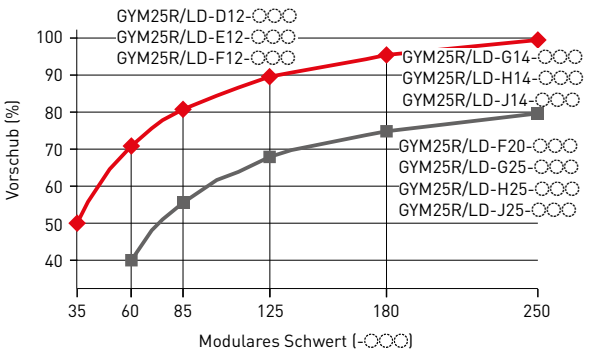

1. Stellen Sie den Vorschub je Umdrehung gemäß der oben gezeigten Tabelle in % ein.

SCHNITTDATENEMPFEHLUNG FÜR AXIALES EINSTECHEN

AXIAL EINSTECHEN

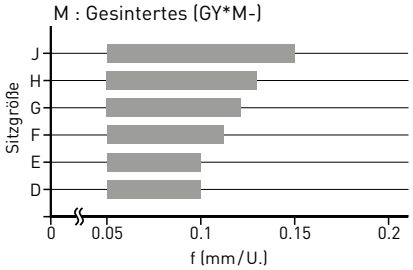

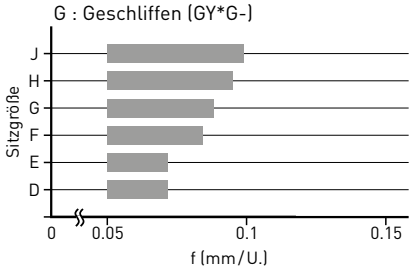

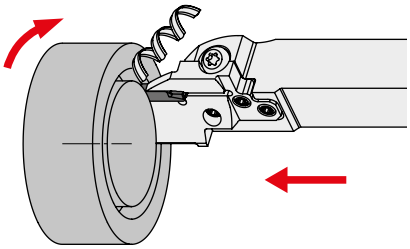

AXIAL STECHEN

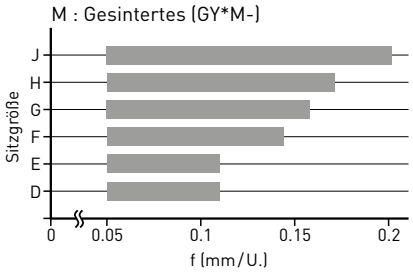

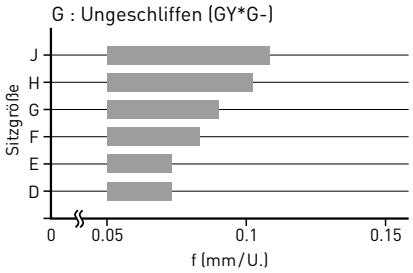

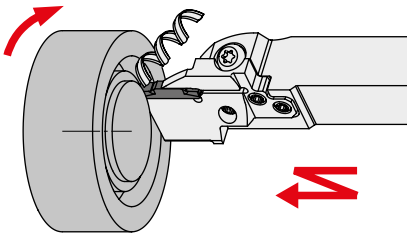

: Erster empfohlener Bereich

* Nach dem ersten Axialeinstich sollte die Stechbreite für die folgende Bearbeitung kleiner sein als die WSP-Breite.

PLAN- UND KOPIERDREHEN (MF SPANBRECHER)

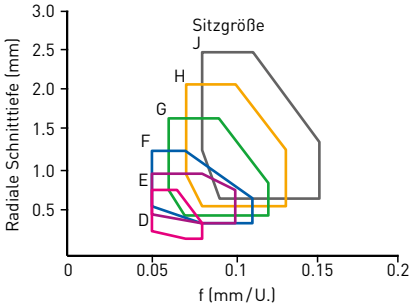

Sitzgröße	WSP-Stechbreite (mm)	Sitzgröße	WSP-Stechbreite (mm)
D	2.00 2.24	G	4.00 4.24
E	2.39 2.50 2.74	H	4.75 5.00 5.24
F	3.00 3.18 3.24	J	6.00 6.31 6.35

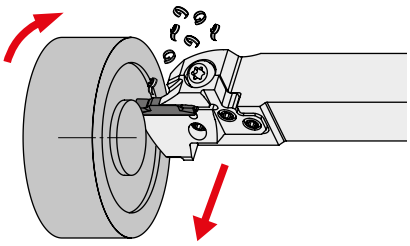

PLANDREHEN (MM / MS SPANBRECHER)

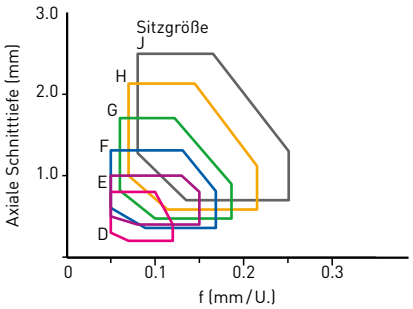

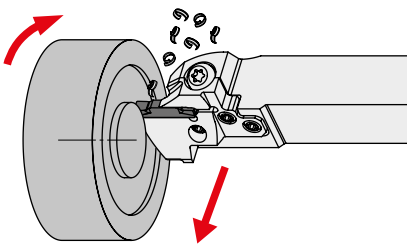

PLAN- UND KOPIERDREHEN (BM SPANBRECHER)

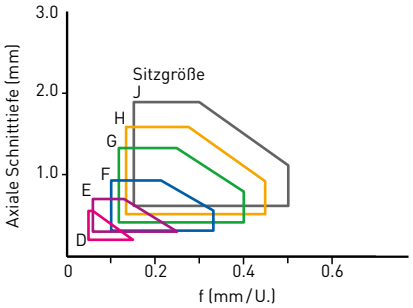

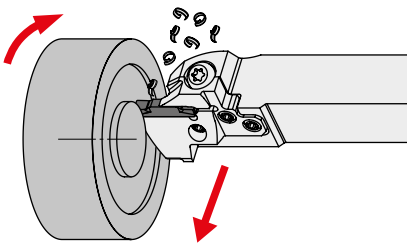

WERKZEUGAUSWAHL

HINWEISE ZUR AUSWAHL DER WERKZEUGHALTER

MODULARES SCHWERT (1)

Wählen Sie ein modulares Schwert, bei dem der Durchmesser für den ersten Einstich innerhalb des Durchmesserbereichs DAXN Min. und DAXX Max. liegt, wie in den Tabellen angegeben wird.

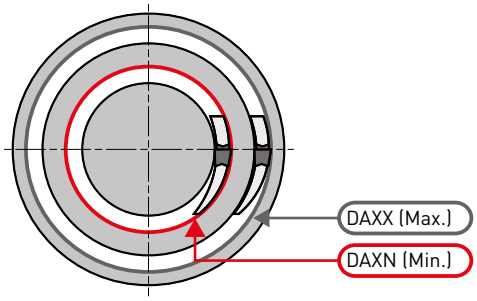

MODULARES SCHWERT (2)

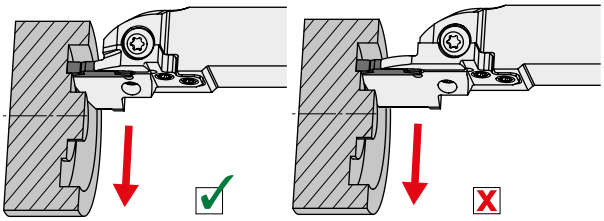

Wählen Sie das kürzeste Schwert aus, das für die Anwendung geeignet ist.

MODULARES SCHWERT (3)

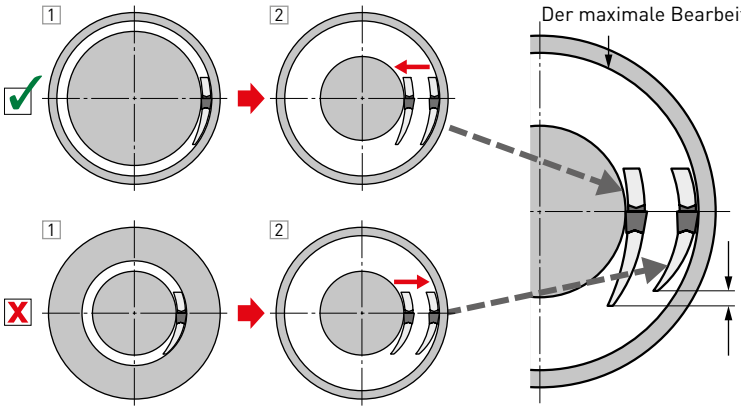

Wählen Sie das größte Schwert aus, das innerhalb des maximalen Bearbeitungsdurchmessers liegt.

Bearbeiten Sie das Werkstück von aussen nach innen.

Durch die hohe Stabilität des modularen Schwertes erzielen Sie eine verbesserte Stabilität und eine höhere Prozesssicherheit.

Beginnen Sie das Einstechen von außen nach innen, dadurch gibt es keine Einschränkungen für den min. Bearbeitungsdurchmesser.

Beim Mehrfach-Axialeinstechen.

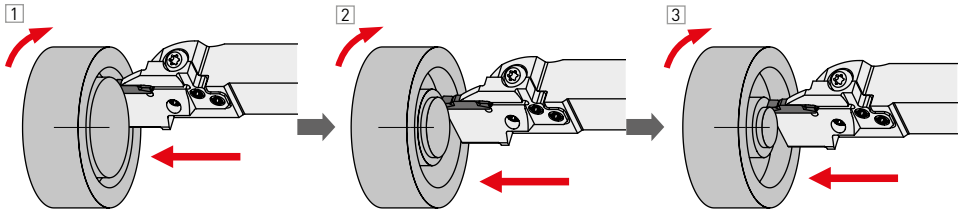

Bei der Kombination von Axialeinstechen mit Stechdrehen.

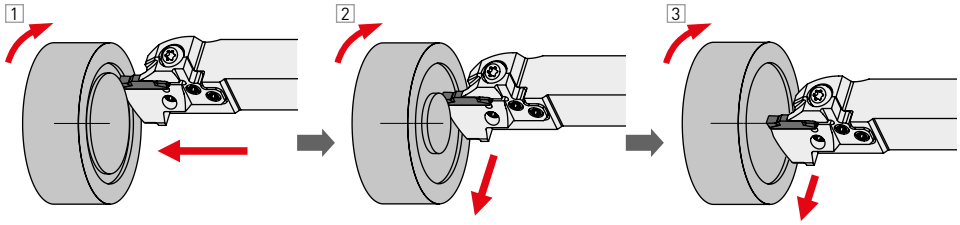

MODULARER HALTER

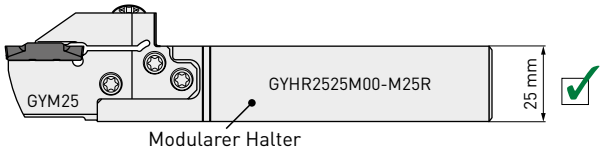

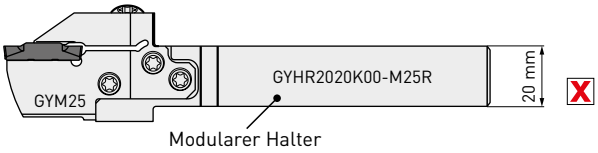

1. Modularen Halter mit größtmöglichem Schaft auswählen, um ausreichende Klemmfestigkeit sicherzustellen.

WERKZEUGAUSWAHL

HINWEISE ZUM EINSETZEN DES WERKZEUGES

EINSTELLEN DER SCHNEIDKANTENHÖHE

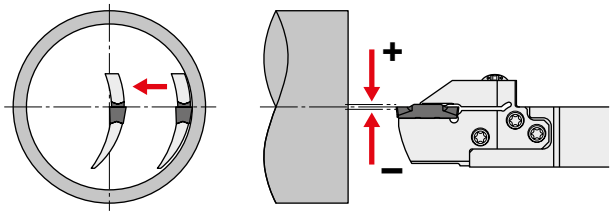

Schnittkantenhöhe auf ±0.1 mm parallel zur Mittelachse einstellen.

Überprüfen Sie die Einstellung des Werkzeuges (Schnittkantenhöhe) beim Stech- und Plandrehen von außen nach innen speziell bei kleinen Schnitttiefen um sicherzustellen, dass im Zentrum kein Restmaterial vorhanden ist.

WENN DAS MODULARE SCHWERT AN DER NUT SCHABT

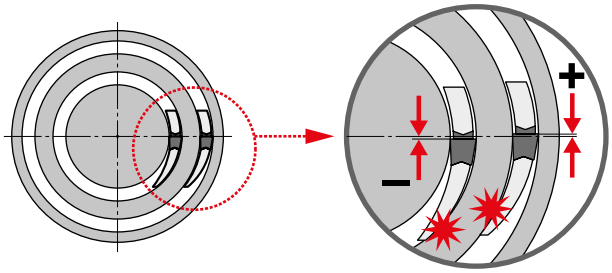

Wenn die Innen- oder Außenseite des Schwertes am Werkstück schabt, kann eine falsche Schneidkantenhöhe vorliegen.

Wenn die Innenseite am Werkstück schabt, senken Sie das Werkzeug leicht unter die Mittenlinie und stellen Sie sicher, dass das Werkzeug parallel zur Rotationsachse steht. Wenn die Außenseite am Werkstück schabt, heben Sie das Werkzeug leicht über die Mittenlinie und stellen Sie sicher, dass das Werkzeug parallel zur Rotationsachse steht.

WERKZEUGZUSTELLUNG

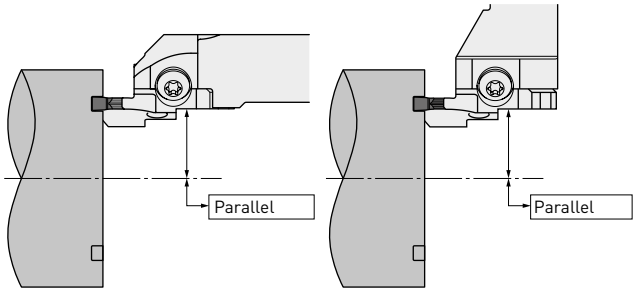

Schneidkante parallel zur Rotationsachse positionieren.

AUSKRAGUNG

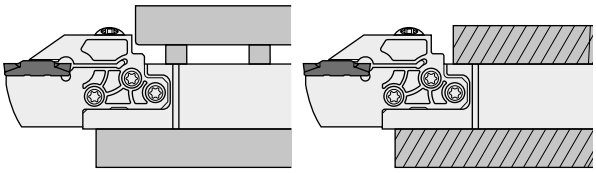

Achten Sie beim Einstellen des Werkzeugs darauf, dass die Auskragung so kurz wie möglich ist, und vermeiden Sie, dass der Werkzeughalter mit der Klemmvorrichtung in Berührung kommt, wie in der obigen Abbildung gezeigt.

BEARBEITUNGS-EMPFEHLUNGEN

HINWEIS FÜR AXIALEINSTECHEN (1)

Bearbeiten Sie das Werkstück von außen nach innen.

BEARBEITUNG ENGER NUTEN

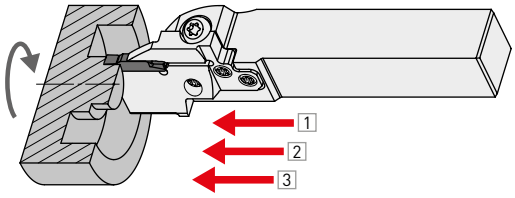

Mehrfach-Axialeinstechen wird empfohlen, wenn die Nut tiefer als sie breit ist.

BEARBEITUNG BREITER NUTEN

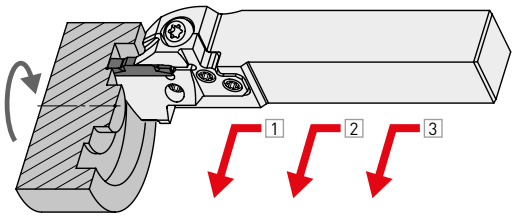

Stechdrehen wird bei Nuten empfohlen, die breiter sind als sie tief sind.

HINWEIS FÜR AXIALEINSTECHEN (2)

HINWEISE ZUM ERSTEN EINSTICH (1)

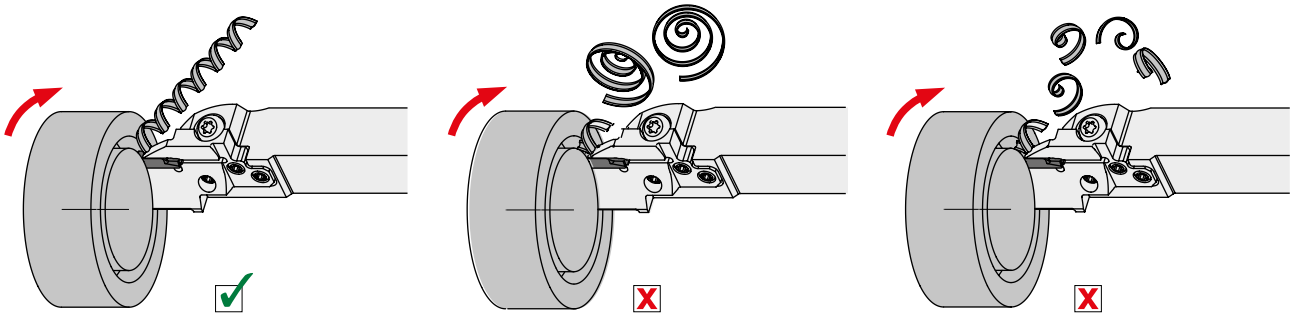

Beim ersten Axialeinstich ist es schwierig, einen Spanbruch zu erzeugen. Dies kann zu vorzeitigem Schneidkantenbruch führen. Bei langen Spänen reduzieren Sie einfach den Vorschub.

HINWEISE ZUM ERSTEN EINSTICH (2)

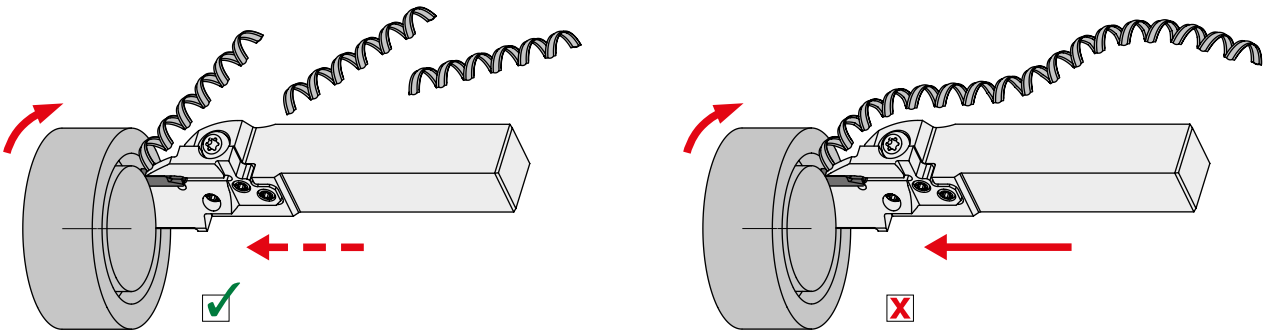

Wenn die Späne zu lang werden, sollten Vorschubstopps programmiert werden, um die Späne zu brechen.

BEARBEITUNGS-EMPFEHLUNGEN

HINWEIS FÜR AXIALEINSTECHEN (1)

HINWEISE FÜR MEHRFACH-AXIALEINSTECHEN.

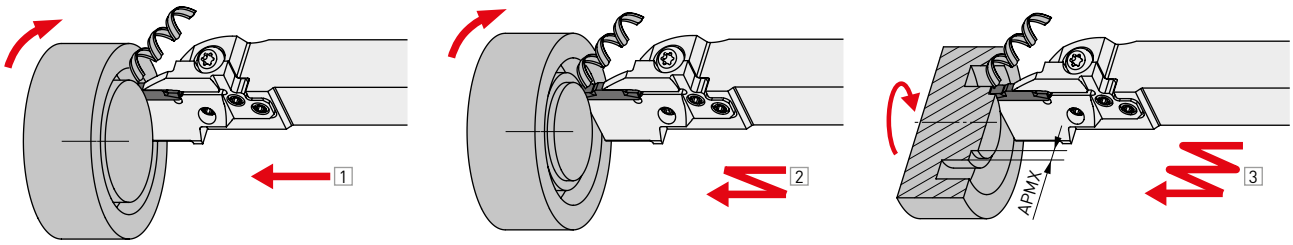

Beim Schruppen-Mehrfach-Axialeinstechen bearbeiten Sie das Werkstück von aussen nach innen, um eine gute Spanabfuhr zu gewährleisten und die Schneidplatte vor Bruch durch Spänestau zu schützen.
Setzen Sie die Einstichbreite auf 60 – 80 % der Schneidplattenbreite. Dies verbessert den Spanbruch speziell bei den folgenden Einstichen. Beim ersten Einstich erfolgt eine Spankontrolle, jedoch kein Spanbruch.

HINWEISE FÜR DAS KOMBINIEREN VON AXIALEINSTECHEN MIT STECHDREHEN (1)

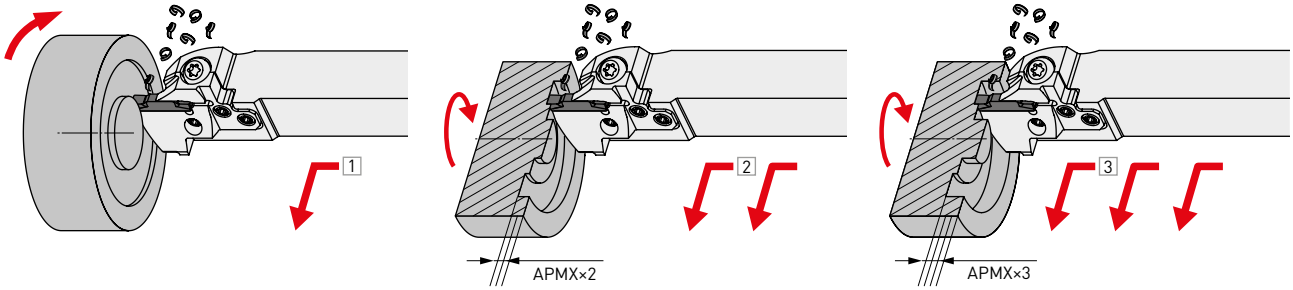

Beim Axial-Stechdrehen bearbeiten Sie das Werkstück von außen nach innen, um eine gute Spanabfuhr zu gewährleisten. Stellen sie die axiale Schnitttiefe innerhalb 40 % der Schneidplattenbreite ein.

HINWEISE FÜR DAS KOMBINIEREN VON AXIALEINSTECHEN MIT STECHDREHEN (2)

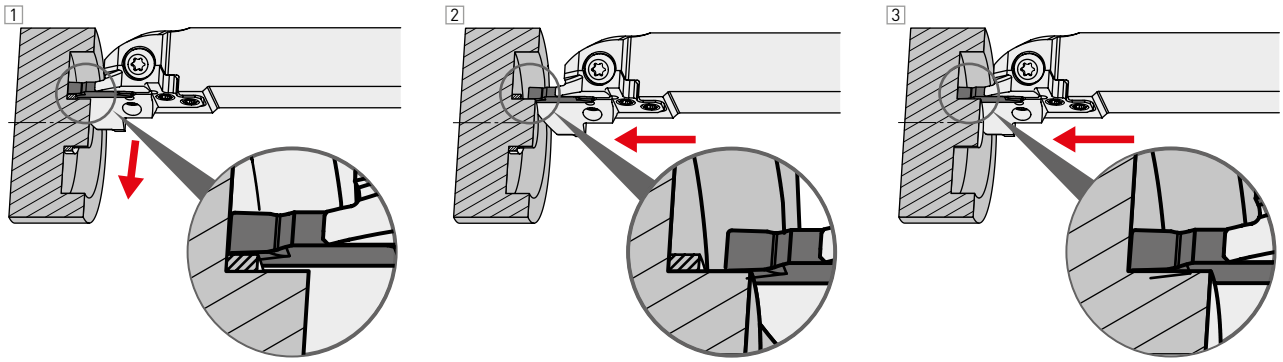

Beim axialen Kopieren kann es bei Wandungen zu Spänestau kommen. In diesem Fall stoppen Sie kurz vor der Wandung die Bearbeitung und entfernen Sie das Restmaterial durch axiales Einstechen. (Die Schnittbreite sollte kleiner sein als die Schneidplattenbreite)

BEARBEITUNGS-EMPFEHLUNGEN

HINWEIS FÜR AXIALEINSTECHEN (1)

HINWEISE FÜR DAS AXIALE KOPIEREN (BM SPANBRECHER)

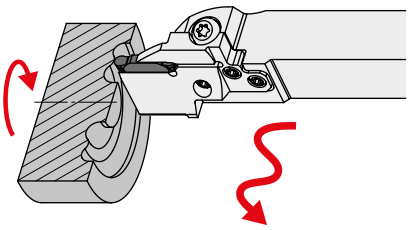

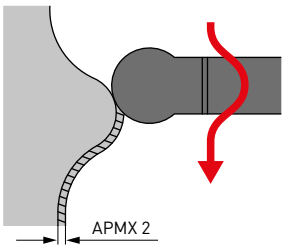

Mit der Schneidplatte des BM-Spanbrechers ist 3D-Kopieren Kopieren möglich. Die Schnitttiefe (APMX 2) auf 30 % der WSP-Breite einstellen.

SCHLICHTEN (1)

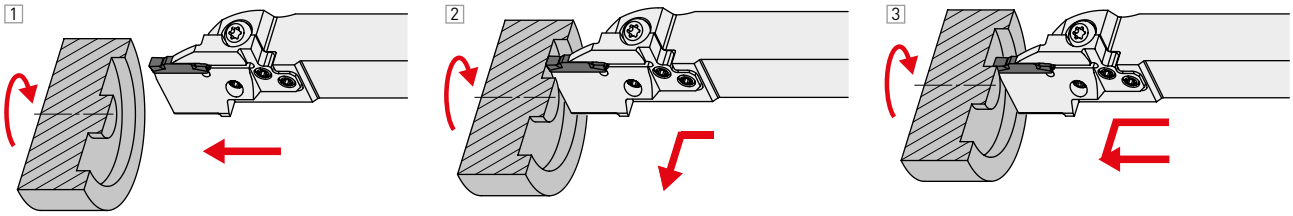

Beim Schlichten bearbeiten Sie bitte das Werkstück von außen nach innen, abschließend schlichten Sie den inneren Durchmesser auf die richtige Nutabmessung durch axiales Einstechen.

SCHLICHTEN (2) (BM SPANBRECHER)

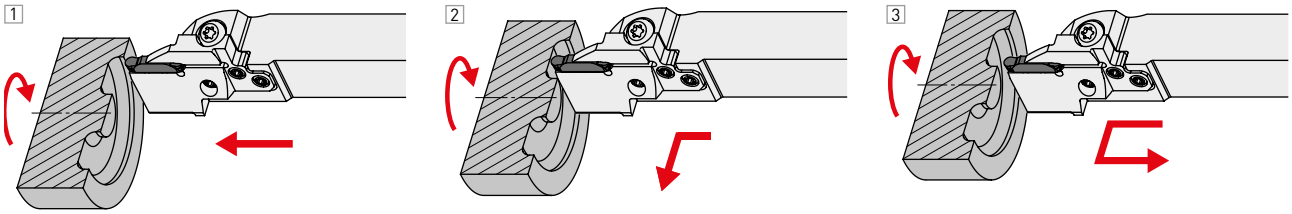

Die Feinbearbeitung in einem Vorgang ausführen.
Die Schnitttiefe (APMX 2) beim Ausstechen entnehmen Sie bitte der Tabelle.

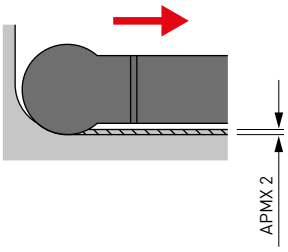

WSP	APMX 2
GY2M0200D100N-BM	0.10
GY2M0250E125N-BM	
GY2M0300F150N-BM	
GY2M0318F159N-BM	
GY2M0400G200N-BM	0.15
GY2M0475H238N-BM	0.20
GY2M0500H250N-BM	
GY2M0600J300N-BM	0.25
GY2M0635J318N-BM	

BEGRENZUNG DER MAXIMALEN SCHNITTTIEFE (INNENBEARBEITUNG)

Bei Verwendung eines Monoblocks
Die maximale Schnitttiefe wird nicht durch den Bearbeitungsdurchmesser begrenzt.

Bei Verwendung eines modularen Schwertes
Die maximale Schnitttiefe wird durch den Bearbeitungsdurchmesser begrenzt.

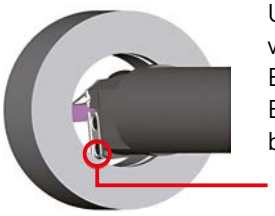

Um eine Kollision zu vermeiden, wird die Einstechtiefe durch den Bearbeitungsdurchmesser begrenzt.

Schaftdurchmesser = 32 mm (GYM20-Schwert)

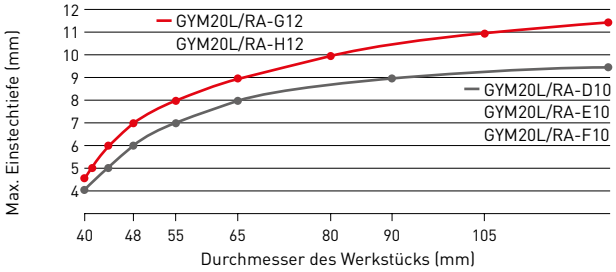

Schaftdurchmesser = 40 mm (GYM20-Schwert)

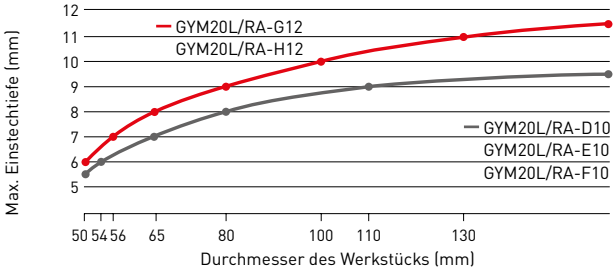

Schaftdurchmesser = 40 mm (GYM25-Schwert)

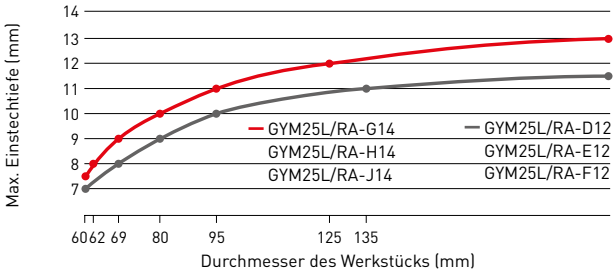

Schaftdurchmesser = 50 mm (GYM25-Schwert)

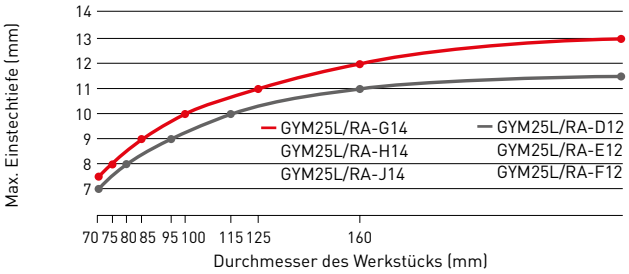

SCHNITTDATENEMPFEHLUNGEN

EMPFOHLENE SCHNITTGESCHWINDIGKEIT (M/MIN) (INNENBEARBEITUNG)

	Material	Eigenschaften	Sorte	Vc
P	Baustahl	<160HB	VP20RT	130 (80–180)
			VP10RT	140 (90–190)
			NX2525	120 (70–170)
	C-Stahl Legierter Stahl	160–280HB	VP20RT	100 (60–140)
			VP10RT	110 (70–150)
			MY5015	150 (90–210)
			NX2525	95 (55–135)
		≥280HB	VP20RT	80 (50–110)
			VP10RT	90 (60–120)
			MY5015	120 (80–160)
			NX2525	75 (45–105)
M	Rostfreier Stahl	≤270HB	VP20RT	80 (50–110)
			VP10RT	90 (60–120)
K	Grauguss	Zugfestigkeit ≤300MPa	VP20RT	100 (60–140)
			VP10RT	110 (70–150)
			MY5015	150 (90–210)
	Duktiles Gusseisen	Zugfestigkeit ≤800MPa	VP20RT	80 (50–110)
			VP10RT	90 (60–120)
			MY5015	120 (80–160)
S	Hitzebeständige Legierung Titanlegierung	—	MP9015	70 (40–100)
			MP9025	60 (30– 90)
			VP20RT	45 (30– 60)
			VP10RT	55 (40– 70)
			RT9010	55 (40– 70)
H	Gehärteter Stahl	≥50HRC	BC8110	80 (60–100)

1. VP20RT ist die erste Wahl.
2. Für VP10RT, VP20RT, MP9015, MP9025 und MY5015 wird der Einsatz von Kühlschmierstoff empfohlen.

SCHNITTDATENEMPFEHLUNGEN

INNENBEARBEITUNG

Inneneinstechen

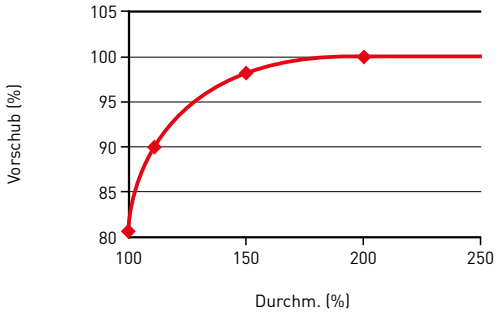

1. Der Bearbeitungsdurchmesser repräsentiert zu 100 % den minimalen Bearbeitungsdurchmesser (DMIN).
2. Der Graph in der linken Abbildung zeigt die Schnittdaten bei einem Vorschub von 100 %.

Innen Plandrehen (MF-Spanbrecher)

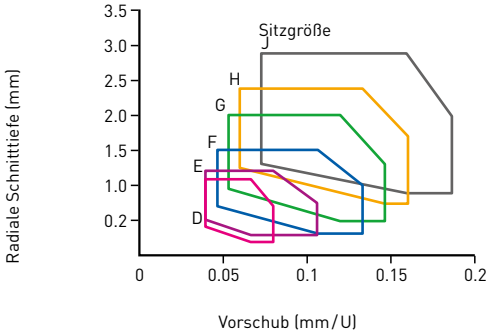

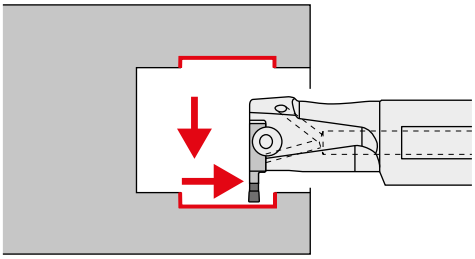

Beim Innennutdrehen/Auskammern empfehlen wir, die Bearbeitung am Boden der Bohrung zu beginnen und axial nach außen zu drehen, um die Spanabfuhr zu verbessern.

Innen Plandrehen (MM-/MS-Spanbrecher)

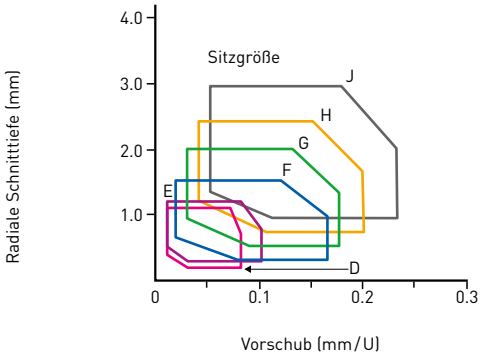

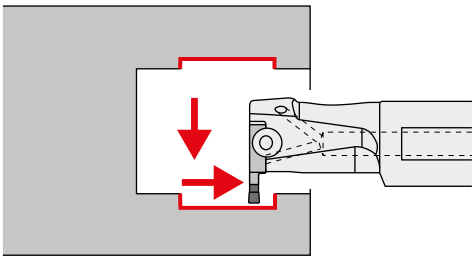

Beim Innennutdrehen/Auskammern empfehlen wir, die Bearbeitung am Boden der Bohrung zu beginnen und axial nach außen zu drehen, um die Spanabfuhr zu verbessern.

1. Die oben angegebenen Schnittdaten gelten für die Verwendung einer Auskragung (LU) mit 1.6- bis 2.0-facher Größe des Schaftdurchmessers (DCON). (L/D=1.6-2.0). Ist die Auskragung L/D größer als 2, müssen Sie die Schnittdaten reduzieren.

Sitzgröße	WSP-Stechbreite (mm)
D	2.00 2.24
E	2.39 2.50 2.74
F	3.00 3.18 3.24
G	4.00 4.24
H	4.75 5.00 5.24
J	6.00 6.31 6.35

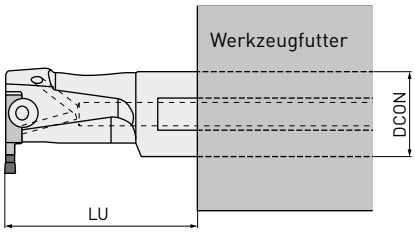

WERKZEUGAUSWAHL

HINWEISE ZUR AUSWAHL DER WERKZEUGHALTER

HALTER

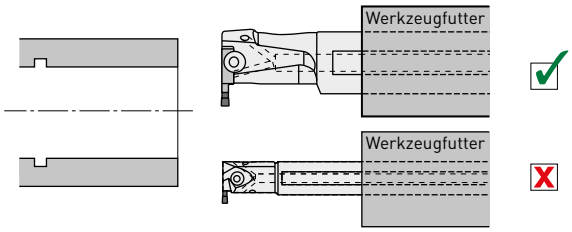

Wählen Sie bei gleicher Auskragung einen Halter mit größtmöglicher Schaftgröße, um eine ausreichende Werkstückspannung sicherzustellen.

MODULARES SCHWERT (1)

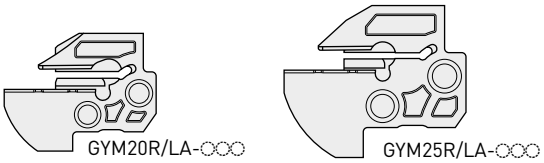

GYM20R/LA-D10
GYM20R/LA-E10
GYM20R/LA-F10
GYM20R/LA-G12
GYM20R/LA-H12

GYM25R/LA-D12
GYM25R/LA-E12
GYM25R/LA-F12
GYM25R/LA-G14
GYM25R/LA-H14
GYM25R/LA-J14

Sofern keine Einschränkung besteht, wählen Sie für einen Halter mit einem Ø40-Schaft einen Halter, der für GYM25-Schwerter geeignet ist.

MODULARES SCHWERT (2)

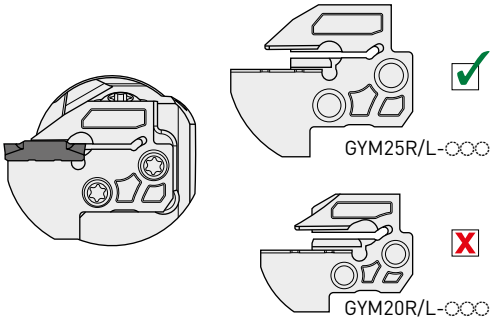

Für einen Innenhalter wählen Sie eines der oben aufgelisteten modularen Schwerter.

HINWEISE ZUM EINSETZEN DES WERKZEUGES

AUSKRAGUNG

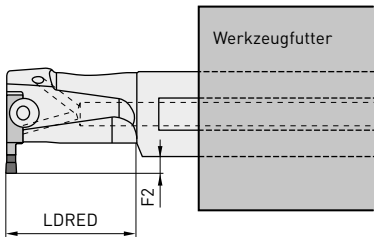

Die maximale Einstechtiefe wird durch die Abmessung LDRED begrenzt. Bei der Bearbeitung mit längeren Auskragungen sollten Sie sich an Abmessung F2 des verwendeten Werkzeuges orientieren.

BEARBEITUNGS-EMPFEHLUNGEN

HINWEISE FÜR MULTIFUNKTIONALE BEARBEITUNG (MS- UND MM-SPANBRECHER)

Beim Inneneinstechen können die Bearbeitungsmethoden für das Außeneinstechen (Seite 37) verwendet werden. Bei Folgendem ist jedoch Vorsicht geboten.

KÜHLMITTEL

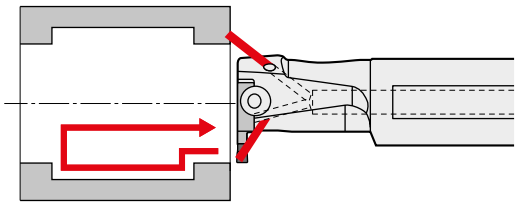

Verwenden Sie zur effektiven Spanabfuhr viel Kühlmittel für die Schneidkante. Außerdem sollten Sie zur besseren Spanabfuhr solange Kühlmittel zuführen, bis sich das Werkzeug vollständig vom Werkstück entfernt hat.

SACKLOCHBEARBEITUNG

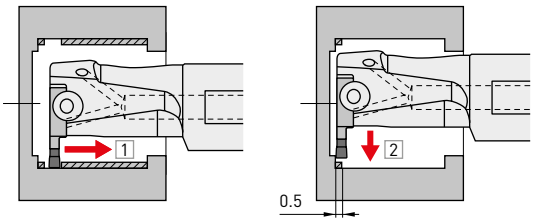

Da zusammenhängende Späne häufig am Bohrungsende länger werden, sind die oben dargestellten Schritte zu empfehlen. Die empfohlene Zustellung für x ist 0.5 mm.

BEARBEITUNG BREITER NUTEN

STECHWERKZEUGE

Wenn die Breite der Schneidkante x 2 ≥ Einstechbreite ist

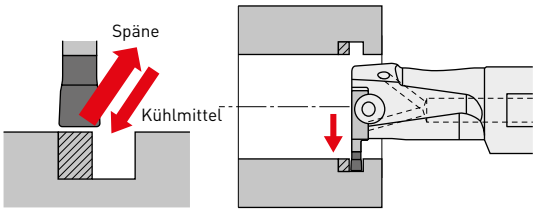

Wenn die Schnitttiefe niedriger ist als die Breite der Schneidkante, kommt es normalerweise zur Bildung von Fließspänen. Beim Nutendrehen wird empfohlen, die Bearbeitung in den oben dargestellten Schritten durchzuführen. Dadurch wird sichergestellt, dass das Kühlmittel die Schneidkante erreicht und Späne leicht entsorgt werden.

Wenn die Breite der Schneidkante x 2 < Einstechbreite ist

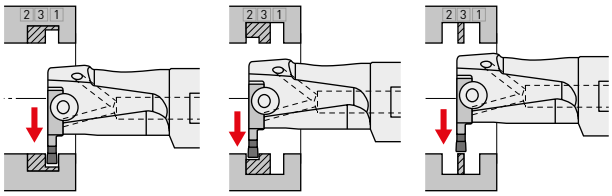

Wenn die Einstechtiefe größer ist als die Breite der Schneidkante, führen Sie das Einstechen in den oben dargestellten Schritten durch, um effiziente Spanbrechung zu erzielen.

BEARBEITUNGS-EMPFEHLUNGEN

HINWEISE FÜR MULTIFUNKTIONALE BEARBEITUNG (MS- UND MM-SPANBRECHER)

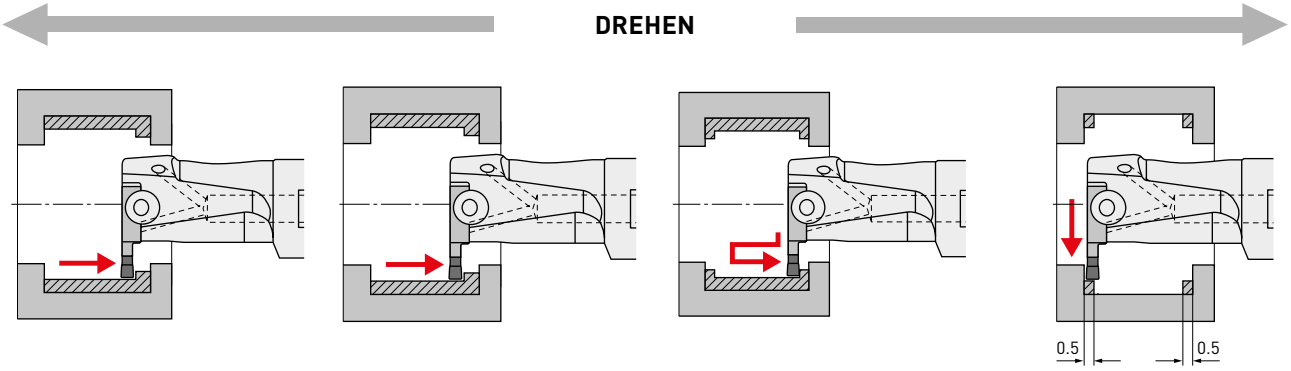

Wenn die Spanbrechung und Abfuhr wichtig ist, empfehlen wir Innenlängsdrehen.

Für die Innenbearbeitung breiter, flacher Nuten ist das Stechdrehen wie oben angegeben einzusetzen. (Wenn der Radius des Werkstückes größer ist als der Radius des Werkzeuges, empfehlen wir die Bearbeitungsempfehlung für das Ausseneinstechen.)
Wenn der Einstich eine bestimmte Tiefe überschreitet, können Späne an der Wandung länger werden. In einem solchen Fall müssen Sie den Vorschub erhöhen und die Bearbeitung wie oben erläutert durchführen.

EMPFEHLUNG ZUR BEARBEITUNG

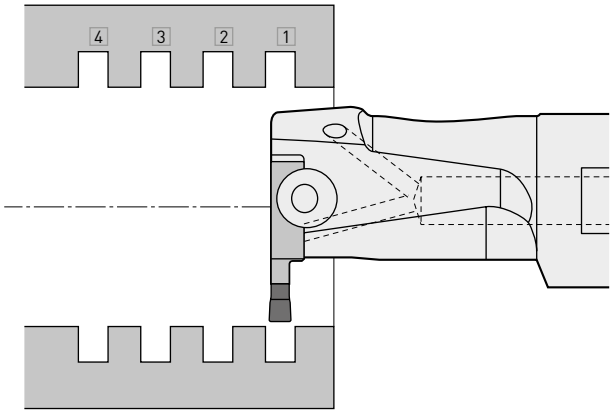

Es wird empfohlen, das Einstechen vom vorderen Boden des Werkstücks aus durchzuführen. Dies reduziert die Werkstückablenkung.

REFERENZDATEN

SPRENGRING-STANDARDS

1

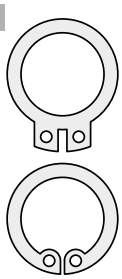

C-Sprengring

ANSI B27.7/27.8 (US) / BS 3673 (GB) / DIN 471/472 (DE) / NF E 22 163 (FR) / UNI 7435/7438 (IT)

	Für Welle		Für Loch	
Abb.	Breite	Toleranz	Breite	Toleranz
	0.5		9	
	0.7		1.1	
	0.8		1.3	
	0.9		1.6	+0.14 0
	1.1	+0.14 0	1.85	
	1.3		2.15	
1	1.6*3		2.65	
2	1.85*3		3.15	
	2.15*1		4.15	+0.18 0
	2.65*1		5.15	
	3.15*1		6.2	+0.22 0
	4.15*1	+0.18 0		
	5.15*1			
	6.2*1	+0.22 0		
	0.32	+0.05 0		
	0.5			
3	0.7	+0.10 0		
	1.0			
	1.2	+0.14 0		
	1.4			

2

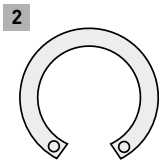

C-Haltering

JIS B 2804 (JP)

	Für Welle		Für Loch	
Abb.	Breite	Toleranz	Breite	Toleranz
	1.15			
	1.35			
	1.75*3	+0.14 0		
	1.95*2			
	2.2*1			
	2.7*1			
1	3.2*1	+0.18 0		
2	4.2*1			
	0.3			
	0.4	+0.05 0		
	0.5			
3	0.7	+0.10 0		
	0.9			
	1.15			
	1.75*3	+0.14 0		
	2.2*1			

3

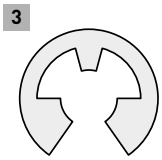

E-Sprengring

N1*, AMERIKANISCH**

	Für Welle		Für Loch	
Abb.	Breite	Toleranz	Breite	Toleranz
	0.305	+0.051 0	0.457	+0.051 0
	0.457		0.737	
	0.737	+0.076 0	0.991	+0.076 0
	0.991		1.168	
	1.168	+0.102 0	1.422	+0.102 0
	1.422		1.727*3	
1	1.727*3		2.184*1	
2	2.184*1	+0.127 0	2.616*3	+0.102 0
	2.616*3		3.048*3	
	3.048*3	+0.152 0		
	3.531*3			
	0.305			
	0.457	+0.151 0		
	0.584			
	0.737			
3	0.991	+0.076 0		
	1.168			
	1.422	+0.102 0		
	1.727*3			

*1 G-Toleranz WSP mit MF-Spanbrecher ist für Einzelschrittbearbeitung erhältlich.
*2 WSP der GY-Serie ist für Einzelschrittbearbeitung erhältlich.
*3 Bearbeitung in mehreren Schritten durch axiales oder radiales Einstechen.

REFERENZDATEN

O-RING STANDARDS

DIN 3770/3771 (DE)

Allgemein		Hydraulik		Pneumatik	
Breite	Toleranz	Breite	Toleranz	Breite	Toleranz
STATISCHE ANWENDUNG					
		1.9*3	+0.1 0		
		2.3*3			
		2.9*2	+0.15 0		
		3.6*3	+0.2 0		
		4.5*3			
DYNAMISCHE ANWENDUNG					
		5.5*3	+0.3 0		
		7.0*3			
		8.6*3	+0.4 0		
		10.7*3	+0.5 0		

JIS B 2401 (JP) ISO 3601

Allgemein		Hydraulik		Pneumatik	
Breite	Toleranz	Breite	Toleranz	Breite	Toleranz
STATISCHE ANWENDUNG					
DYNAMISCHE ANWENDUNG					
2.5		2.4		2.2	
3.2		3.6		3.4	
4.7	+0.14 0	4.8	+0.25 0	4.6	+0.25 0
7.5		7.1		6.9	
11.1		9.5		9.3	

O-RING STANDARDS

SMS 1586/1588 (SE) / BS 1806/4518 (GB)

Allgemein		Hydraulik		Pneumatik	
Breite	Toleranz	Breite	Toleranz	Breite	Toleranz
STATISCHE ANWENDUNG					
3.2	+0.2 0	2.3		2.3	
4.0		3.1		3.1	
		3.7	+0.2 0	3.7	+0.2 0
		6.4		6.4	
		9.0		9.0	
DYNAMISCHE ANWENDUNG					
7.5	+0.2 0				
11.0					

SAE AS-568 (US)

Allgemein		Hydraulik		Pneumatik	
Breite	Toleranz	Breite	Toleranz	Breite	Toleranz
STATISCHE ANWENDUNG					
2.54					
3.18					
4.32	+0.13 0				
6.1					
8.0					
DYNAMISCHE ANWENDUNG					
2.39					
3.58					
4.78	+0.25 0				
7.14					
9.58					

*1 G-Toleranz WSP mit MF-Spanbrecher ist für Einzelschrittbearbeitung erhältlich.
*2 WSP der GY-Serie ist für Einzelschrittbearbeitung erhältlich.
*3 Bearbeitung in mehreren Schritten durch axiales oder radiales Einstechen.

NOTIZEN

MITSUBISHI MATERIALS CORPORATION

GERMANY
MMC HARTMETALL GMBH
Comeniusstr. 2 . 40670 Meerbusch
Phone +49 2159 91890 . Fax +49 2159 918966
Email admin@mmchg.de

U.K.
MMC HARDMETAL U.K. LTD.
Mitsubishi House . Galena Close . Tamworth . Staffs. B77 4AS
Phone +44 1827 312312
Email sales@mitsubishicarbide.co.uk

SPAIN
MITSUBISHI MATERIALS ESPAÑA, S.A.
Calle Emperador 2 . 46136 Museros / Valencia
Phone +34 96 1441711 . Fax +34 96 1443786
Email comercial@mmevalencia.es

FRANCE
MMC METAL FRANCE S.A.R.L.
6, Rue Jacques Monod . 91400 Orsay
Phone +33 1 69 35 53 53 . Fax +33 1 69 35 53 50
Email mmfsales@mmc-metal-france.fr

POLAND
MMC HARDMETAL POLAND SP. Z O.O
Al. Armii Krajowej 61 . 50 - 541 Wroclaw
Phone +48 71335 1620 . Fax +48 71335 1621
Email sales@mitsubishicarbide.com.pl

ITALY
MMC ITALIA S.R.L.
Viale Certosa 144 . 20156 Milano
Phone +39 0293 77031 . Fax +39 0293 589093
Email info@mmc-italia.it

TURKEY
MMC HARTMETALL GMBH ALMANYA - İZMİR MERKEZ ŞUBESİ
Adalet Mahallesi Anadolu Caddesi No: 41-1 . 15001 35530 Bayraklı / İzmir
Phone +90 232 5015000 . Fax +90 232 5015007
Email info@mmchg.com.tr

www.mitsubishicarbide.com | www.mmc-hardmetal.com

VERTRIEB DURCH:

Bestellnummer: B140D
Veröffentlicht: 2022.10